Clarion

Owner's manual / Mode d'emploi
Bedienungsanleitung / Istruzioni per l'uso
Gebruiksaanwijzing / Manual de instrucciones
Bruksanvisning / Manual de instruções

DXZ558RMP

CD/MP3/WMA Receiver / CeNET Control

•

Récepteur CD/MP3/WMA: commande CeNET

•

CD/MP3/WMA Empfänger/CeNET-Steuerung

•

Lettore CD/MP3/WMA con ricevitore/Controllo CeNET

•

CD/MP3/WMA Radio/CeNET bediening

•

Receptor y reproductor de CD/MP3/WMA/Control de CeNET

•

CD/MP3/WMA-receiver med CeNET-kontroll

•

Receptor de CD/MP3/WMA/Controlo CeNET

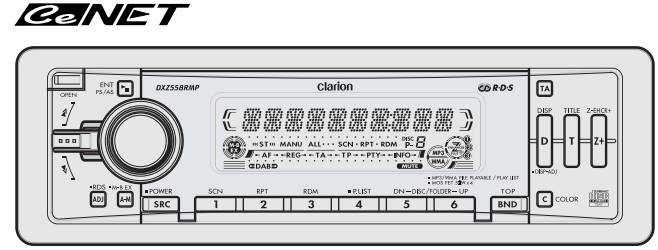

Thank you for purchasing this **Clarion** product.

* Please read this owner's manual in its entirety before operating this equipment.
* After reading this manual, be sure to keep it in a handy place (e.g., glove compartment).
* Check the contents of the enclosed warranty card and keep it carefully with this manual.
* This manual includes the operating procedures of the CD changer, DVD changer, DAB and TV tuner connected via the CeNET cable. The CD changer, DVD changer and TV tuner have their own manuals, but no explanations for operating them are described.

CAUTIONS:

This appliance contains a laser system and is classified as a "CLASS 1 LASER PRODUCT". To use this model properly, read this Owner's Manual carefully and keep this manual for your future reference. In case of any trouble with this player, please contact your nearest "AUTHORIZED service station". To prevent direct exposure to the laser beam, do not try to open the enclosure.

!CAUTION

USE OF CONTROLS OR ADJUSTMENTS OR PERFORMANCE OF PROCEDURES OTHER THAN THOSE SPECIFIED IN THE OWNER'S MANUAL MAY RESULT IN HAZARDOUS RADIATION EXPOSURE.

ADVARSEL.

Denne mærking er anbragt udvendigt på apparatet og indikerer, at apparatet arbejder med laserstråler af klasse 1, hvilket betyder, at der anvendes laserstråler af svageste klasse, og at man ikke på apparatets yderside kan blive udsat for utilladelig kraftig stråling.
APPARATET BØR KUN ÅBNES AF FAGFOLK MED SÆRLIGT KENDSKAB TIL APPARATER MED LASERSTRÅLER!

Indvendigt i apparatet er anbragt den her gengivne advarselsmækning, som advarer imod at foretage sådanne indgreb i apparatet, at man kan komme til at udsaætte sig for laserstråling.

OBS!

Apparaten innehåller laserkomponenten som avger laserstrålning överstigande gränsen för laserklass 1.

VAROITUS

Suojakoteloa si saa avata. Laite sisältää laserdiodin, joka lähettää näkymätöntä silmille vaarallista lasersäteilyä.

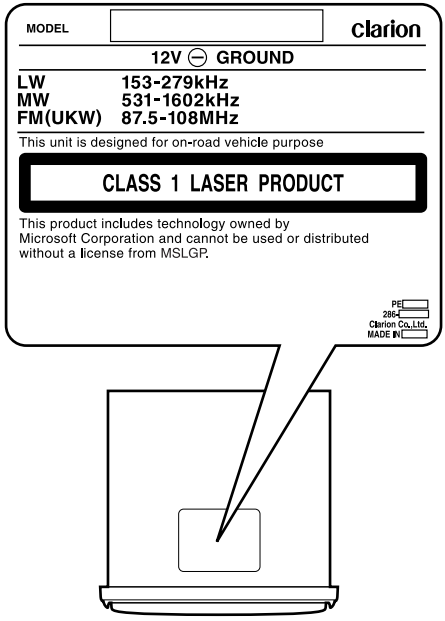

Wir danken Ihnen für den Kauf dieses **Clarion**-Produkts.

* Bitte lesen Sie diese Bedienungsanleitung von Inbetriebnahme des Geräts vollständig durch.
* Nach Durchlesung diese Anleitung solle es griffbereit aufbewahrt werden (z.B. im Handschuhfach).
* Prüfen Sie den Inhalt der beiliegenden Garantiekarte und bewahren Sie sie zusammen mit dieser Anleitung auf.
* Diese Anleitung enthält Beschreibungen der Verfahren zur Bedienung eines über CeNET-Kabel angeschlossenen optionalen CD-Wechslers, DVD-Wechslers, DAB und TV-Tuners. Für CD-Wechsler, DVD-Wechsler und TV-Tuner sind separate Anleitungen vorhanden, doch enthalten diese keine Bedienungshinweise.

Inhalt

1. VORSICHTSMASSNAHMEN 68
Klappschalttafel 68
Handhabung von CDs 69

2. REGLER 5

3. BENENNUNG 70
Bezeichnung der Tasten und deren Funktionen 70
Wichtige Tastenbedienungen, wenn externe Geräte an diesem Gerät angeschlossen sind 71
Anzeigen 72
LCD-Bildschirm 72

4. ABNEHMBARES BEDIENTEIL (DCP) 73

5. FERNBEDIENUNG 74
Einlegen der Knopfzelle 74
Funktionen der Fernbedienungstasten 75

6. BEDIENUNG 76
Grundbetrieb 76
Radiobetrieb 79
RDS-Betrieb 80
CD/MP3/WMA-Betrieb 84
Bedienungen, die für beide Betriebsarten gemeinsam sind 89

7. BEDIENUNG DES ZUBEHÖRS 93
CD-Wechsler-Betrieb 93
Fernsehbetrieb 94
Digitalradio / DAB-Betrieb 95

8. FEHLERSUCHE 98

9. TECHNISCHE DATEN 99

10. FEHLERANZEIGEN 100

1. VORSICHTSMASSNAHMEN

Deutsch

1. Dieses Gerät kann nur für Straßenfahrzeuge mit 4 Rädern verwendet werden. Es eignet sich nicht für Trecker, Gabelstapler, Planierfahrzeuge, Geländefahrzeuge, Motorräder mit 2 oder 3 Rädern, Boote oder andere Spezialfahrzeuge.
2. Wenn das Fahrzeuginnere sehr kalt ist und der Spieler sofort nach Einschaltung der Heizung benutzt wird, dann könnte sich auf der CD und den optischen Teilen des Spielers Feuchtigkeit bilden und eine korrekte Wiedergabe könnte nicht möglich sein. Sollte sich auf der CD Feuchtigkeit gebildet haben, die CD mit einem weichen Tuch abwischen. Sollte sich bei den optischen Teilen des Spielers Feuchtigkeit gebildet haben, sollte der Spieler für mindestens eine Stunde nicht benutzt werden. Die Kondensation verflüchtigt sich auf natürliche Weise und ein normaler Betrieb ist möglich.
3. Beim Fahren auf extrem schlechten Straßen können Erschütterungen auftreten, wodurch CD-Stellen übersprungen werden könnten.

INFORMATION FÜR BENUTZER:

ÄNDERUNGEN ODER MODIFIKATIONEN, DIE NICHT VOM HERSTELLER DIESES PRODUKTS GENEHMIGT WURDEN, FÜHREN ZUM EINEM VERFALL DER GARANTIE.

Klappschalttafel

Bei diesem Gerät findet eine Klappschalttafel-Konstruktion Anwendung, die großformatige Anzeigen ermöglicht.

⚠VORSICHT

Beim Öffnen und Schließen der KLAPPSCHALTTAFEL vorsichtig sein, damit Sie sich nicht Ihre Finger klemmen und sich verletzen.

1. Beim Betrieb dieses Gerätes sollte die KLAPPSCHALTTFAFEL immer geschlossen sein.
2. Die KLAPPSCHALTTAFEL nicht mit Gewalt öffnen oder schließen sowie unsachgemäß behandeln.
3. Die KLAPPSCHALTTAFEL, wenn sie geöffnet ist, nicht als Ablage für Gegenstände benutzen.
4. Beim Schließen der KLAPPSCHALTTAFEL nicht die [**OPEN**]-Taste betätigen.
5. Eine starke Stoßeinwirkung beim Bedien- oder Anzeigenteil kann Beschädigungen oder Verformungen verursachen.
6. Sollte sich die KLAPPSCHALTTAFEL nicht vollständig öffnen, vorsichtig mit der Hand öffnen.

Handhabung von CDs

Mit diesem Gerät ausschließlich Compact-Discs verwenden, die mit der Kennzeichnung COMPACT disc DIGITAL AUDIO oder COMPACT disc DIGITAL AUDIO TEXT versehen sind.

Es sollten keine CDs wiedergegeben werden, die herzförmig, achteckig sind oder eine andere spezielle Form besitzen.

Es ist möglich, daß CDs, die in der CD-R/CD-RW-Betriebsart aufgezeichnet wurde, nicht verwendet werden können.

Handhabung

- Im Gegensatz zu herkömmlichen Musik-CDs sind CD-R und CD-RW-CDs anfällig gegenüber hohen Temperaturen und hoher Feuchtigkeit und eine Wiedergabe von CD-R- und CD-RW-CDs könnte manchmal nicht möglich sein. Deshalb sollten sie nicht für längere Zeit im Fahrzeug gelassen werden.
- Die Ränder bei neuen CDs sind meist etwas uneben. Wenn solche CDs verwendet werden, könnte der Spieler nicht funktionieren oder es werden Stellen übersprungen. Um die Unebenheit am Rand der CD zu beseitigen, einen Kugelschreiber oder ähnlichen Gegenstand verwenden.

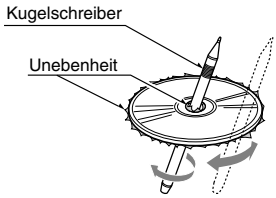

- Niemals Aufkleber auf die CD-Oberfläche kleben oder die Oberfläche beschriften.
- Niemals CDs wiedergeben, die mit Zellophanband oder andere Klebemitteln verklebt sind oder deren Markierungen abblättern. Wird solch eine CD abgespielt, könnte sie im CD-Spieler stecken bleiben oder den CD-Spieler beschädigen.
- Keine CDs benutzen, die große Kratzer, Verformungen, Risse, usw. aufweisen. Eine Verwendung solcher CDs könnte zu einem Fehlbetrieb oder Beschädigungen führen.
- Für Entnahme einer CD aus deren Aufbewahrungsgehäuse, die Mitte des Gehäuse herunterdrücken und die CD herausheben, indem sie vorsichtig an deren Rändern gehalten wird.
- Nicht im Handel erhältliche CD-Schutzfolien oder CDs mit Stabilisatoren, usw. verwenden. Diese könnten die CD beschädigen oder einen Ausfall des internen Mechanismus verursachen.

Aufbewahrung

- Die CDs sollten nicht direktem Sonnenlicht oder einer Wärmequelle ausgesetzt werden.
- Die CDs sollten nicht übermäßiger Feuchtigkeit oder Staub ausgesetzt werden.
- Die CDs sollten nicht direkter Wärme von Heizungen ausgesetzt werden.

Reinigung

- Für Entfernung von Fingerabdrücken und Staub, mit einem weichen Tuch geradlinig von der CD-Mitte zum Außenrand hin die CD abwischen.
- Keine Lösungsmittel verwenden, wie z.B. im Handel erhältliche Reiniger, Sprays gegen elektrische Aufladung oder Verdünner, um die CD zu reinigen.
- Nach Benutzung eines speziellen CD-Reinigers, die CD ausgiebig trocknen lassen, bevor sie benutzt wird.

2. CONTROLS / LES COMMANDES / REGLER / CONTROLLI REGELAARS / CONTROLES / KONTROLLER / CONTROLOS

***Main unit** / Appareil principal / **Hauptgerät** / Apparecchio principale*
***Hoofdtoestel** / Unidad principal / **Huvudenhet** / Unidade principal*

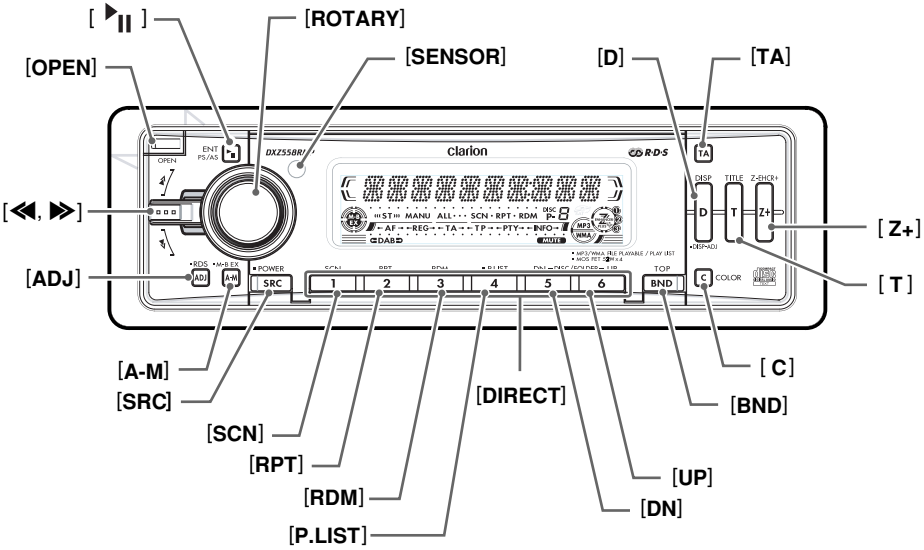

***With the FLIP DOWN PANEL opened** / Ouvrez le PANNEAU RABATTABLE*
***ÖFFNUNG DER KLAPPSCHALTTAFEL** / Apertura del PANNELLO APRIBILE*
***Met het NEERKLAPBARE PANEEL geopend** / Apertura del PANEL ABATIBLE*
***DEN NEDFÄLLBARA PANELEN öppen** / Abrindo o PAINEL RECLINÁVEL*

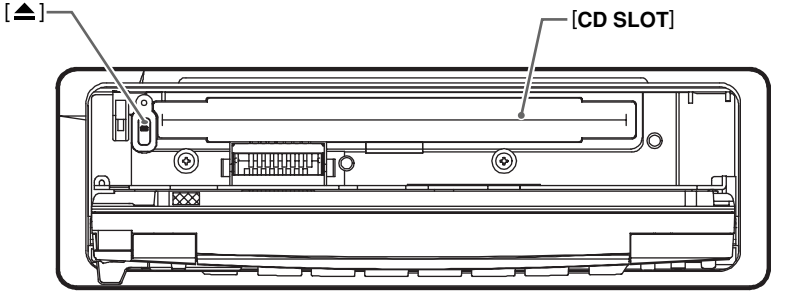

Note: Be sure to unfold this page and refer to the front diagrams as you read each chapter.
Remarque: Veuillez déplier cette page et vous référer aux schémas quand vous lisez chaque chapitre.
Hinweis: Bitte diese Seite ausfalten und beim Lesen der einzelnen Kapitel die Frontdiagramme beachten.
Nota: Assicurarsi di aprire questa pagina e fare riferimento a questi diagrammi quando si legge ciascun capitolo.
Opmerking: Vouw deze pagina uit en zie tevens de afbeeldingen van het voorpaneel tijdens het doorlezen van de volgende hoofdstukken.
Nota: Cuando lea los capítulos, despliegue esta página y consulte los diagramas.
Observera: Vik ut denna sida för att kunna se figurerna över bilstereons framsida medan du läser de olika kapitlen.
Nota: Certifique-se de abrir esta página e consulte os diagramas frontais conforme realiza a leitura de cada capítulo.

3. BENENNUNG

Hinweis:

*• Bitte beachten Sie beim Lesen die Frontdiagramme im Kapitel „**2. REGLER**“ auf Seite 5 (ausfalten).*

Bezeichnung der Tasten und deren Funktionen

Deutsch

[OPEN]-Taste

- Für Entfernung des klappschalttafel diese Taste ganz runter drücken.

[▶II]-Taste

- Für Festsenderanspielung während Radiobetrieb. Eine automatische Speicherung wird ausgeführt, während die Taste gedrückt gehalten wird.
- Mit dieser Taste wird die Wiedergabe bei CD/ MP3/WMA-Betrieb gestartet und pausiert.

Drehknopf [ROTARY]

- Die Lautstärke einstellen, indem der Knopf im Uhrzeiger- oder Gegenuhrzeigersinn gedreht wird.
- Diesen Knopf für eine Reihe von Einstellungen benutzen.

[SENSOR]

- Empfänger für Fernbedienung
- Betriebsbereich: 30° in allen Richtungen

[D]-Taste

- Diese Taste dient zum Umschalten der Displayanzeige (Hauptanzeige, Namensanzeige, Uhrzeitanzeige).
- Die Taste mindestens 1 Sekunde lang gedrückt halten, um auf den Display-Einstellmodus umzuschalten.

[TA]-Taste

- Diese Taste verwenden, um das Gerät auf TA-(Verkehrsdurchsage-)Bereitschaftsbetrieb zu schalten.

[Z+]-Taste

- Diese Taste zur Wahl einer der 4 vorprogrammierten Klangeigenschaften verwenden.

[T]-Taste

- Diese Taste verwenden, um bei CD-Betrieb einen Namen einzugeben.
- Diese Taste dient bei CD/MP3/WMA-Betrieb zum Umschalten zwischen Benutzernamen und Titelnamen.
- Während der Wiedergabe einer CD-Text-Disc dient diese Taste bei CD/MP3/WMA-Betrieb zum Durchlaufen der Anzeige des Namens.

[C]-Taste

- Diese Taste verwenden, um die Farbe der Tastenbeleuchtung umzuschalten.

[BND]-Taste

- Bei Radiobetrieb dient diese Taste zur Wahl des Wellenbereichs sowie zum Umschalten zwischen Sendersuchlauf und manueller Abstimmung.
- Bei CD/MP3/WMA-Betrieb dient diese Taste zum Starten der Wiedergabe des ersten Titels.
- Diese Taste drücken, um das Zeichen zu ändern.

Tasten [UP], [DN]

- Wählen Sie den gewünschten Ordner aus (nur MP3/WMA-Disc).

[DIRECT]-Tasten

- Diese Taste dient bei Radiobetrieb zum Einspeichern und direkten Abrufen eines Senders.

[P.LIST]-Taste

- Diese Taste mindestens 1 Sekunde lang gedrückt halten, um den Abspiellisten-Modus ein- oder auszuschalten.

[RDM]-Taste

- Diese Taste bei CD/MP3/WMA-Betrieb für Zufallswiedergabe verwenden.
- Im MP3/WMA-Modus diese Taste mindestens eine Sekunde lang gedrückt halten, um Ordner-Zufallswiedergabe auszuführen.

[RPT]-Taste

- Diese Taste bei CD/MP3/WMA-Betrieb für Wiedergabewiederholung verwenden.
- Im MP3/WMA-Modus diese Taste mindestens eine Sekunde lang gedrückt halten, um Ordner-Wiedergabewiederholung auszuführen.

[SCN]-Taste

- Diese Taste bei CD/MP3/WMA-Betrieb verwenden, um jeden Titel der Disc jeweils 10 Sekunden lang anzuspielen.
- Im MP3/WMA-Modus diese Taste mindestens eine Sekunde lang gedrückt halten, um jeden Ordner jeweils 10 Sekunden lang anzuspielen.

[SRC]-Taste

- Zum Einschalten des Gerätes diese Taste antippen. Zum Ausschalten des Gerätes die Taste mindestens eine Sekunde lang gedrückt halten.
- Diese Taste dient außerdem zum Umschalten zwischen den verschiedenen Betriebsarten (Radiobetrieb, CD-Betrieb usw.)

[A-M]-Taste

- Diese Taste dient zum Umschalten auf den Audio-Modus (für Einstellung von Tiefen/ Höhen, Balance, Fader, Z-Enhancer und MAGNA BASS EXTEND).

- Halten Sie diese Taste mindestens 1 Sekunde lang gedrückt, um den M-B EX-Modus zu aktivieren oder zu deaktivieren.

[ADJ]-Taste
- Diese Taste dient zum Umschalten zwischen dem ADJ- und dem RDS ADJ-Modus.

[◀◀, ▶▶]-Hebel
- Dieser Hebel wird bei Radiobetrieb zur Abstimmung von Sendern, beim Abspielen einer CD zur Titelwahl verwendet. Mit diesem Hebel werden verschiedene Einstellungen vorgenommen.
- Um den Suchlauf vorwärts oder rückwärts zu aktivieren, diesen Hebel nach oben bzw. unten drücken und mindestens 1 Sekunde lang in dieser Stellung festhalten.

[⏏]-Taste
- Für Auswurf einer im Gerät eingelegten CD.

[CD SLOT]
- Einlegöffnung für CD.

Wichtige Tastenbedienungen, wenn externe Geräte an diesem Gerät angeschlossen sind

● Wenn ein CD/DVD-Wechsler angeschlossen ist

∗ Für Einzelheiten siehe den Abschnitt „**CD-Wechsler-betrieb**“. Für den DVD-Wechsler siehe die mit dem DVD-Wechsler mitgelieferte Bedienungsanleitung.

[▶II]-Taste
- Für CD- oder DVD-Wiedergabe oder -pause.

[T]-Taste
- Diese Taste dient bei CD-Wechslerbetrieb zum Umschalten zwischen Benutzernamen, Titelnamen usw.
- Diese Taste verwenden, um bei CD-Wechslerbetrieb einen Namen einzugeben.
- Während CD-Text-Wiedergabe dient diese Taste zum Durchlaufen des Titels.

[BND]-Taste
- Einstellung der nächsten CD in ansteigender Reihenfolge.

Tasten [UP], [DN]
- Diese Tasten zur Wahl von Discs verwenden.

[RDM]-Taste
- Für Zufallswiedergabe. Ebenfalls für CD-Zufallswiedergabe, wenn die Taste betätigt und gedrückt gehalten wird.

[RPT]-Taste
- Für Wiedergabewiederholung. Wenn diese Taste betätigt und gedrückt gehalten wird, wird die CD wiederholt wiedergegeben.

[SCN]-Taste
- Für eine 10 Sekunden lange Anspielwiedergabe der einzelnen Titel. Wenn die Taste betätigt und gedrückt gehalten wird, wid CD-Anspielwiedergabe ausgeführt.

[◀◀, ▶▶]-Hebel
- Einstellung eines Titels beim Hören einer CD.
- Um den Suchlauf vorwärts oder rückwärts zu aktivieren, diesen Hebel nach oben bzw. unten drücken und mindestens 1 Sekunde lang in dieser Stellung festhalten.

● Wenn ein Fernseher/DAB angeschlossen ist

∗ Für Einzelheiten siehe den Abschnitt „**Fernseh-betrieb**“ oder „**Digitalradio** / **DAB-Betrieb**“.

[▶II]-Taste
- Für Festsenderanspielung während TV-betrieb. Wenn die Taste betätigt und gedrückt gehalten wird, wird automatische Speicherung ausgeführt. (Diese Funktion ist nur für den Fernsehtuner anwendbar.)
- Dient bei DAB-Betrieb zur Ausführung der Sender-Anspielung.

[TA]-Taste
- Mit dieser Tatse bei DAB-Betrieb den TA-Bereitschaftsbetrieb (Verkehrsdurchsage) einsteleln. (Diese Funktion ist nur für den DAB-Tuner anwendbar.)

[BND]-Taste
- Für Umschaltung des Wellenbereichs.
- Wenn diese Taste betätigt und gedrückt gehalten wird, kann Sendersuchlauf oder manuelle Sendereinstellung ausgeführt werden.

[DIRECT]-Tasten
- Für Speicherung eines Senders oder dessen direktem Abruf.

[ADJ]-Taste
- Die [**ADJ**]-Taste mindestens 1 Sekunde lang gedrückt halten, um zwischen Fernsehbild- und (externem) Videobild-Betrieb umzuschalten.

[◀◀, ▶▶]-Hebel
- Für Sendeeinstellung.

Anzeigen

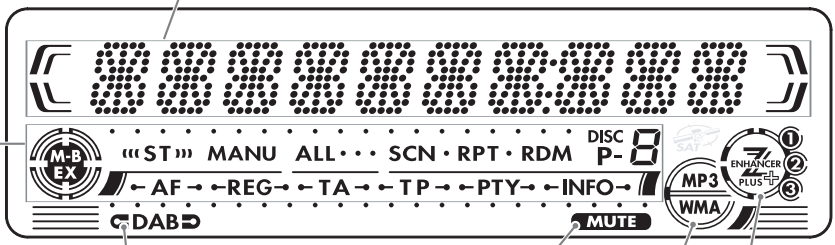

Betriebsstatus-Anzeigefeld
Hier werden Disc- und Titelnamen, Sendernamen, Uhrzeit (CT) usw. angezeigt.

DAB-Anzeige

Stummschaltungs-Anzeige

MP3-Anzeige

WMA-Anzeige

Anzeige für Z-Enhancer Plus

M-B EX : Anzeige für MAGNA BASS EXTEND-Funktion

ST : Stereo-Anzeige für DAB

MANU : Manuelle Abstimmbetriebsarten-Anzeige

ALL • • • : Disc- oder Ordner-Anzeige

SCN : Anspielanzeige

RPT : Wiederholungsanzeige

RDM : Zufallswiedergabe-Anzeige

DISC P- 8 : Festsenderanzeige (1 bis 6)
CD-Nummer-Anzeige (1 bis 6)

AF : Alternativfrequenz-Anzeige

REG : Regionalprogramm-Anzeige

TA : Verkehrsdurchsage-Anzeige

TP : Verkehrsprogramm-Anzeige

PTY : Programmart-Anzeige

INFO : Information-Anzeige für DAB

LCD-Bildschirm

Bei sehr kalten Wetter könnten sich die Bewegungen auf dem Bildschirm verlangsamen und der Bildschirm dunkler werden. Dies ist jedoch normal. Bei normaler Temperatur erfolgt wieder der normale Bildschirmbetrieb.

4. ABNEHMBARES BEDIENTEIL (DCP)

Zur Verhinderung von Diebstahl kann das Bedeinteilabgenommen werden. Wenn das Bedienteil abgenommen wird, sollte es im DCP-Gehäuse (ABNEHMBARES BEDIENTEIL) aufbewahrt werden, damit es nicht beschädigt wird.

Wir empfehlen, daß Sie das DCP beim Verlassen des Fahrzeugs mitnehmen.

Entfernung des DCP

1. Für Ausschaltung die [**SRC**]-Taste betätigen und für 1 Sekunde oder länger gedrückt halten.
2. Für Entriegelung der KLAPPSCHALTTAFEL die [**OPEN**]-Taste ganz herunterdrücken.
   ∗ Sollte sich die KLAPPSCHALTTAFEL nicht vollständig öffnen, sie vorsichtig per Hand öffnen.

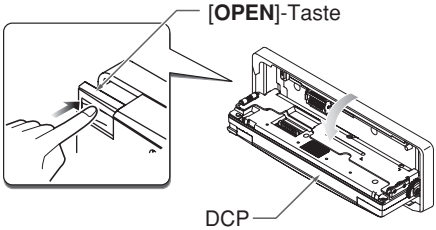

3. Das DCP auf Sie zu herausziehen und abnehmen.

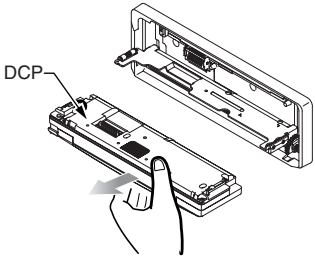

4. Die HALTERUNGSLASCHE schließen.

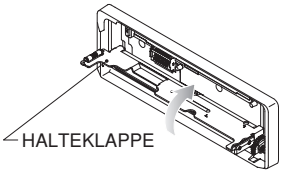

⚠VORSICHT

Bei Abnahme des DCP unbedingt die HALTERUNGSLASCHE aus Sicherheitsgründen schließen.

Anbringung des DCP

1. Die rechte Seite des DCP in das Hauptgerät einsetzen.
2. Die linke Seite des DCP in das Hauptgerät einsetzen.

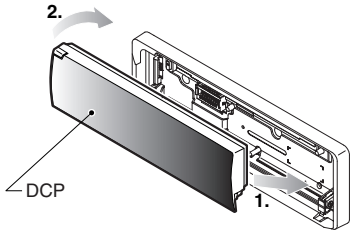

⚠VORSICHT

- **Das DCP wird leicht durch Stöße bechädigt. Nach Abnahme darauf achten, daß es nicht fallen gelasen oder straken Stößen ausgesetzt wird.**
- **Wenn die KLAPPSCHALTTEAFEL geöffnet bleibt, könnte das DCP aufgrund von Fahrzeugvibrationen herunter fallen.**

  Diese könnte das DCP beschädigen. Deshalb die KLAPPSCHALTTAFEL schließen oder das DP abnehmen und im DCP-Gehäuse aufbewahren.
- **Der Stecker für die Verbindung von Gerät und DCP ist ein äußerst wichtiges Bauteil. Darauf achten, daß er nicht durch Andrücken mit Fingernägeln, Schraubenziehern, usw. beschädigt wird.**

Hinweis:

- *Wenn das DCP verschmutzt ist, sollte es nur mit einem weichen, trockenen Tuch abgewischt werden.*

Deutsch

5. FERNBEDIENUNG

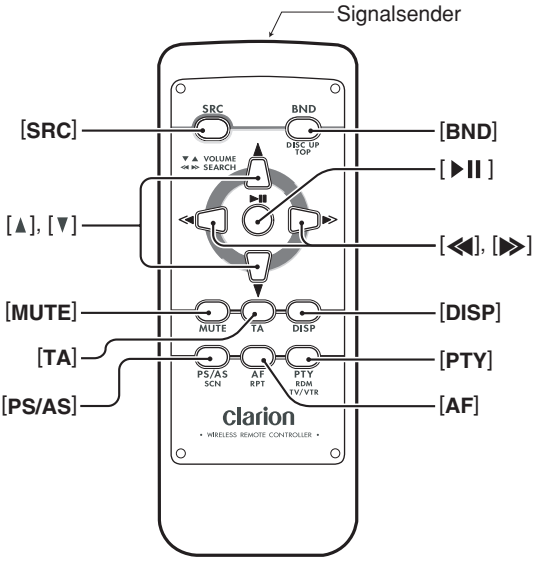

Deutsch

Einlegen der Knopfzelle

① Drehen Sie die Fernbedienung um, und schieben Sie den Batteriefachdeckel in Richtung des Pfeils in der Abbildung.

② Legen Sie die Knopfzelle (CR2025) mit der bedruckten (+) Seite nach oben weisend in die Führungen ein.

③ Schieben Sie die Knopfzelle in der Richtung des Pfeils in der Abbildung, so dass sie in das Fach gleitet.

④ Bringen Sie den Batteriefachdeckel wieder an, und schieben Sie ihn auf, bis er hörbar einrastet.

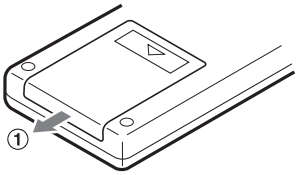

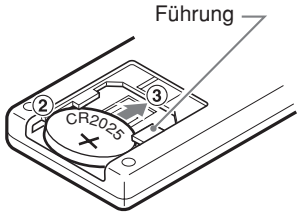

Hinweise:

Unsachgemäßer Gebrauch von Batterien kann dazu führen, dass diese platzen und Elektrolyt ausläuft, so dass die Gefahr von Verletzungen und einer Beschädigung von Gegenständen besteht, die mit dem Batterieelektrolyt in Kontakt kommen. Bitte beachten Sie daher unbedingt die folgenden Sicherheitshinweise:

- *Verwenden Sie ausschließlich Batterien des vorgeschriebenen Typs.*
- *Achten Sie stets auf polaritätsrichtiges (+/–) Einlegen von Batterien.*
- *Setzen Sie Batterien keiner Wärme aus, und werfen Sie sie nicht in ein Feuer oder in Wasser. Versuchen Sie auf keinen Fall, Batterien zu zerlegen.*
- *Bitte beachten Sie bei der Entsorgung verbrauchter Batterien unbedingt die geltenden Umweltschutzbedingungen.*

Funktionen der Fernbedienungstasten

Modus / Taste	Radio (RDS)/DAB	CD/MP3/WMA	CD-Wechsler DVD-Wechsler	Fernseher
[**SRC**]	Für Umschaltung zwischen den Betriebsarten Radio, DAB, CD/MP3/WMA-Betrieb, AUX, CD-Wechsler, DVD-Wechsler und Fernsehgerät.			
[**BND**]	Für Umschaltung des Empfangswellenbereichs.	Wiedergabe des ersten Titels. TOP-Wiedergabe (erster Titel).	Einstellung der nächsten CD in ansteigender Reihenfolge.	Für Umschaltung des Empfangswellenbereichs.
[▲] , [▼]	Erhöhung oder Senkung der Lautstärke (bei allen Betriebsarten).			
[◀◀] , [▶▶]	Aufwärts- und Abwärtseinstellung für Festsenderkanäle.	Aufwärts- und Abwärtseinstellung für Titel. Wird die Taste für 1 Sekunde gedrückt gehalten: Schnellvorlauf/rücklauf.		Aufwärts- und Abwärtseinstellung für Festsenderkanäle.
[▶❚❚]	Keine Funktion.	Für Umschaltung zwischen Wiedergabe und Pausenbetrieb.		Keine Funktion.
[**MUTE**]	Für Ein- und Ausschaltung der Stummschaltung.			
[**TA**]	Für Ein- und Ausschaltung des TA-Betriebs.			
[**DISP**]	Für Umschaltung der Displayanzeige zwischen Hauptanzeige, Namensanzeige und Uhrzeitanzeige (CT).			
[**PS/AS**]	Festsenderanspielung. Wird die Taste für 2 Sekunden gedrückt gehalten: Automatische Speicherung.	Für Anspielwiedergabe. Im MP3/WMA-Modus diese Taste mindestens eine Sekunde lang gedrückt halten, um jeden Ordner jeweils 10 Sekunden lang anzuspielen.	Anspielwiedergabe. Wird die Taste für 1 Sekunde gedrückt gehalten: CD-Anspielwiedergabe.	Festsenderanspielung. Wird die Taste für 2 Sekunden gedrückt gehalten: Automatische Speicherung.
[**AF**]	Ein- und Auschaltung der AF-Funktion. Wird die Taste für 1 Sekunde gedrückt gehalten: Ein- und Auschaltung der REG-Funktion.	Für Wiedergabewiederholung. Im MP3/WMA-Modus diese Taste mindestens eine Sekunde lang gedrückt halten, um Ordner-Wiedergabewiederholung auszuführen.	Wiederholungs-wiedergabe. Wird die Taste für 1 Sekunde gedrückt gehalten: CD-Wiederholungswiedergabe.	Keine Funktion.
[**PTY**]	Ein- und Ausschaltung des PTY-Modus.	Für Zufallswiedergabe. Im MP3/WMA-Modus diese Taste mindestens eine Sekunde lang gedrückt halten, um Ordner-Zufallswiedergabe auszuführen.	Zufallswiedergabe. Wird die Taste für 1 Sekunde gedrückt gehalten: CD-Zufallswiedergabe.	Für Umschaltung zwischen Fernseher und Videorekorder.

∗ Einige der entsprechenden Tasten beim Hauptgerät und der Fernbedienung haben unterschiedliche Funktionen.

Grundbetrieb

Hinweis: *Bitte beachten Sie beim Lesen die Frontdiagramme in Kapitel „**2. REGLER**“ auf Seite 5 (ausfalten).*

⚠VORSICHT

Vor Ausschaltung des Geräts oder des Zündschlüssels die Lautstärke verringern. Das Gerät speichert die letzte Lautstärkeeinstellung. Wird Ausschaltung bei hoher Lautstärke ausgeführt und dnn später wieder Einschaltung vorgenommen, könnte die plötzliche hohe Lautstärke Ihr Gehör oder das Gerät beschädigen.

Ein/Auschaltung

Hinweis:

- *Das Gerät nicht für lange Zeit ohne laufenden Motor benutzen. Wird die Autobatterie zu stark beansprucht, könnte der Motor nicht angelassen werden und ebenfalls verkürzt dies die Lebensdauer der Batterie.*

1. Die [**SRC**]-Taste betätigen.
2. Die Beleuchtung sowie das Display des Geräts leuchten auf. Das Gerät speichert automatisch die zuletzt eingestellte Betriebsart und stellt automatisch diese Betriebsart beim Display ein.
3. Die [**SRC**]-Taste betätigen und für 1 Sekunde oder länger gedrückt halten, um das Gerät auszuschalten.

Hinweis:

- *Beim ursprünglichen Einschalten des Gerätes nach dem Anschluss der Kabel wird automatisch überprüft, welche Komponenten angeschlossen sind. Nach dem Einschalten erscheint die Meldung „**SYSTEM CHK**“ im Display, wonach „**TUNER**“ angezeigt und auf Radiobetrieb umgeschaltet wird.*

Betriebsarteinstellung

1. Die [**SRC**]-Taste für Änderung der Betriebsart betätigen.
2. Jedesmal bei Betätigung der [**SRC**]-Taste ändert sich die Betriebsart in folgender Reihenfolge:

   Radiobetrieb ➜ DAB-betrieb ➜ CD/MP3/WMA-betrieb ➜ CD-wechslerbetrieb ➜ DVD-wechslerbetrieb ➜ TV-betrieb ➜ AUX-betrieb ➜ Radiobetrieb usw....

   ∗ Externe Geräte, die nicht mit CeNET angeschlosen sind, werden nicht angezeigt.

   ∗ Wenn bei AUX/TEL AUX eingestellt ist, kann der AUX-Modus gewählt werden.

Einstellung der Lautstärke

1. Den [**ROTARY**]-Knopf vorn drücken, dann spingt der Knopf heraus.
2. Für Erhöhung der Lautstärke den [**ROTARY**]-Knopf im Uhrzeigersinn drehen und für Verringerung im Gegenuhrzeigersinn.

   ∗ Der Lautstärkepegelbereich reicht von 0 (Minimum) bis 33 (Maximum).

Umschaltung des Display

Für Einstellung des gewünschten Display die [**D**]-Taste betätigen. Jedesmal wenn die [**D**]-Taste betätigt wird, ändert sich das Display in folgender Reihenfolge.

Hauptanzeige ➜ Namensanzeige ➜ Uhrzeitanzeige (CT) ➜ Hauptanzeige

∗ Wenn das gewünschte Display eingestellt worden ist, ist dieses Display das Startdisplay. Wenn eine Funktionseinstellung ausgeführt wird, wie z.B. für Lautstärke, dann wird zeitweilig auf dieses Funktionsdisplay umgeschaltet. Dann wird erneut nach einigen Sekunden nach der Einstellung das gewünschte Display eingestellt.

∗ Für Einzelheiten zur Eingabe eines Titels, siehe den Unterabschnitt „**Eingabe von Titeln**“ im Abschnitt „**Bedienungen, die für beide Betriebsarten gemeinsam sind**“.

∗ Wenn keine CT-Daten empfangen werden, wird „**CT—:—**“ im Display angezeigt.

Einstellung für Z-Enhancer Plus

Dieses Gerät besitzt 4 Klangeffekte, die im Speicher registriert sind. Jeweils den gewünschten einstellen.

∗ Die werkseitige Ausgangseinstellung ist „**Z+ OFF**“.

Jedesmal wenn die [**Z+**]-Taste betätigt wird, ändert sich der Klangeffekt in folgender Reihenfolge:

„Z+ OFF“ ➜ „BASS BOOST“ ➜ „IMPACT“ ➜ „EXCITE“ ➜ „CUSTOM“ ➜ „Z+ OFF“ ...

- BASS BOOST : Anhebung der Tiefen
- IMPACT : Anhebung der Tiefen und Höhen
- EXCITE : Tiefen und Höhen werden angehoben, Mitten entzerrt
- CUSTOM : Anwendereinstellung
- Z+ OFF : Kein Klangeffekt

Klangeinstellung

Die [**A-M**]-Taste betätigen und die gewünschte Einstellung wählen. Jedesmal bei Betätigung der [**A-M**]-Taste ändert sich der Einstellposten in folgender Reihenfolge:

- **Wenn „BASS BOOST“ eingestellt ist.**
  „BASS BOOST“ ➜ „BAL 0“ ➜ „FAD 0“ ➜ Letzter Funktionsmodus.
- **Bei Einstellung von „IMPACT“**
  „IMPACT“ ➜ „BAL 0“ ➜ „FAD 0“ ➜ Letzter Funktionsmodus.
- **Bei Einstellung von „EXCITE“**
  „EXCITE“ ➜ „BAL 0“ ➜ „FAD 0“ ➜ Letzter Funktionsmodus.
- **Bei Einstellung von „CUSTOM“**
  „BASS <G 0>“ ➜ „TREB <G 0>“ ➜ „BAL 0“ ➜ „FAD 0“ ➜ Letzter Funktionsmodus.
- **Bei Einstellung von „Z+ OFF“**
  „BAL 0“ ➜ „FAD 0“ ➜ Letzter Funktionsmodus.

Tiefeneinstellung (Verstärkung, Freqeunz, Q-Kurve)

Diese Einstellung kann ausgeführt werden, wenn der Z-Enhancer Plus auf „**CUSTOM**“ eingestellt wird.

1. Die [**A-M**]-Taste betätigen und „**BASS <G 0>**“ einstellen.
2. Durch Drehen des [**ROTARY**]-Knopfs im Uhrzeigersinn werden Tiefen angehoben; durch Drehen im Gegenuhrzeigersinn werden Tiefen gedämpft.
   ∗ Die werkseitige Ausgangseinstellung ist „**BASS <G 0>**“. (Einstellbereich: –6 bis +8)
3. Zur Wahl von „**BASS <F 50>**“ den [⏪, ⏩]-Hebel nach oben oder unten drücken.
   Den [**ROTARY**]-Knopf zur Wahl der gewünschten Empfangsfrequenz drehen.
   ∗ Die werkseitige Standardeinstellung ist „**BASS <F 50>“** (Einstellung 50/80/120 Hz).
4. Zur Wahl von „**BASS <Q 1>**“ den [⏪, ⏩]-Hebel nach oben oder unten drücken.
   Den [**ROTARY**]-Knopf zur Wahl der Q-Kurve drehen.
   ∗ Die werkseitige Standardeinstellung ist „**BASS <Q 1>**“ (Einstellung 1/1,25/1,5/2).
5. Nach Einstellung die [**A-M**]-Taste mehrmals betätigen, bis der Funktionsmodus eingestellt ist.

Höheneinstellung (Verstärkung, Frequenz)

Diese Einstellung kann ausgeführt werden, wenn der Z-Enhancer Plus auf „**CUSTOM**“ eingestellt wird.

1. Die [**A-M**]-Taste betätigen und „**TREB <G 0>**“ einstellen.
2. Durch Drehen des [**ROTARY**]-Knopfs im Uhrzeigersinn werden die Höhen angehoben; durch Drehen im Gegenuhrzeigersinn werden sie gedämpft.
   ∗ Die werkseitige Ausgangseinstellung ist „**TREB <G 0>**“. (Einstellbereich: –6 bis +6)
3. Zur Wahl von „**TREB <F 12K>**“ den [⏪, ⏩]-Hebel nach oben oder unten drücken.
   Den [**ROTARY**]-Knopf zur Wahl der gewünschten Empfangsfrequenz drehen.
   ∗ Die werkseitige Standardeinstellung ist „**TREB <F 12K>**“ (Einstellung 8 kHz/12 kHz).
4. Nach Einstellung die [**A-M**]-Taste mehrmals betätigen, bis der Funktionsmodus eingestellt ist.

Balance-Einstellung

1. Die [**A-M**]-Taste betätigen und „**BAL 0**“ einstellen.
2. Durch Drehen des [**ROTARY**]-Knopfs im Uhrzeigersinn wird der Ton vom rechten Lautsprecher angehoben; durch Drehen im Gegenuhrzeigersinn wird der Ton vom linken Lautsprecher angehoben.
   ∗ Die werkseitige Ausgangseinstelling ist „**BAL 0**“. (Einstellbereich: L13 bis R13)
3. Wenn die Einstellung beendet ist, die [**A-M**]-Taste mehrmals betätigen, bis der Funktionsmodus eingestellt ist.

Fader-Einstellung

1. Die [**A-M**]-Taste betätigen und „**FAD 0**“ einstellen.
2. Durch Drehen des [**ROTARY**]-knopfs im Uhrzeigersinn wird der Ton von den vorderen Lautsprechern angehoben; durch Drehen im Gegenuhrzeigersinn wird der Ton von den hinteren Lautsprechern angehoben.
   ∗ Die werkseitige Ausgangseinstellung ist „**FAD 0**“. (Einstellbereich: F12 bis R12)
3. Wenn die EInstellung beendet ist, die [**A-M**]-Taste mehrmals betätigen,bis der Funktionsmodus eingestellt ist.

Hinweis:

- *Wenn bei aktiviertem A-M-Einstellmodus innerhalb von 7 Sekunden kein Bedienungsvorgang erfolgt, wird dieser Modus aufgehoben, wonach auf den vorigen Modus zurückgekehrt wird.*

Einstellung des Z-Enhancer Plus

1. [**Z+**]-Taste betätigen und den Modus für Z-Enhancer Plus für Einstellung wählen.
2. Die [**A-M**]-Taste betätigen und durch Drehen des [**ROTARY**]-Knopfs im Uhrzeigersinn die + Richtung oder im Gegenuhrzeigersinn die – Richtung einstellen.
   - Wenn „**B-BOOST 0**“ eingestellt wird,kann die Tiefe innerhalb des Bereichs von –3 bis 3 eingestellt werden.
   - Wenn „**IMPACT 0**“ eingestellt wird, kann die Tiefe sowie Höhe innerhalb eines Bereichs von –3 bis 3 eingestellt werden.
   - Wenn „**EXCITE 0**“ eingestellt wird, kann die Tiefe sowie Höhe innerhalb eines Bereichs von –3 bis 3 eingestellt werden.

   ∗ Wenn Z-Enhancer Plus eingestellt wird, die [**Z+**]-Taste betätigen und für 1 Sekunde oder länger gedrückt halten,um den „**CUSTOM**“-Modus zu ändern.

   Die Tiefen/Höheneigenschaften werden flach und im Display wird „**Z+ FLAT**“ angezeigt.

   Erneut die [**Z+**]-Taste betätigen, um den „**Z+ OFF**“-Modus zu ändern.

Einstellung der MAGNA BASS EXTEND-Funktion

Im Gegensatz zur normalen Tiefeneinstellung, die den gesamten Bassbereich abdeckt, dient die MAGNA BASS EXTEND-Funktion zur gezielten Anhebung der tiefsten Frequenzen, um eine satte Basswiedergabe zu erzielen.

1. Halten Sie die [**A-M**]-Taste mindestens 1 Sekunde lang gedrückt, um den MAGNA BASS EXTEND-Effekt einzuschalten. Die Anzeige „**M-B EX**“ erscheint im Display.
2. Um den MAGNA BASS EXTEND-Effekt auszuschalten, halten Sie die [**A-M**]-Taste erneut mindestens 1 Sekunde lang gedrückt. Die Anzeige „**M-B EX**“ verschwindet vom Display.

   ∗ In der werkseitigen Standardeinstellung ist diese Funktion ausgeschaltet.

CT-Funktion (Uhrzeit)

Durch die CT-Funktion werden CT-Daten, die von einem RDS-Sender übertragen werden, empfangen und die Uhrzeit angezeigt. Für Einstellung des CT-Display die [**D**]-Taste betätigen.

∗ Wenn keine CT-Daten empfangen werden, wird im Display „**CT—:—**“ angezeigt.

Hinweis:

- *CT-Daten werden in einigen Ländern sowie von bestimmten Sendern nicht übertragen. In bestimmten Gegenden könnten die CT-Daten nicht korrekt angezeigt werden.*

Deutsch

Radiohören

1. Die [**SRC**]-Taste betätigen und Radiobetrieb einstellen. Im Display wird die Frequenz oder Senderkennung (PS) angezeigt.
   ∗ PS: Programmdienstname
2. Die [**BND**]-Taste betätigen und den Radiowellenbereich einstellen. Jedesmal wenn die Taste betätigt wird, ändert sich der Radioempfangswellenbereich in folgender Reihenfolge:
   UKW1 ➜ UKW2 ➜ UKW 3 ➜ AM (MW/LW) ➜ UKW1...
3. Zur Abstimmung des gewünschten Senders den [◀◀, ▶▶]-Hebel nach oben oder unten drücken.

Sendereinstellung

Es gibt 3 Arten der Sendereinstellung, Sendersuchlauf, manuelle Sendereinstellung und Festsendereinsatellung.

Sendersuchlauf

Es gibt 2 Arten des Sendersuchlaufs: DX SEEK und LOCAL SEEK.

DX SEEK kann automatisch empfangbare Sender einstellen; LOCAL SEEK kann nur Sender mit guter Empfangsempfindlichkeit einstellen.

1. Die [**BND**]-Taste betätigen und den gewünschten Wellenbereich einstellen (UKW oder AM (MW/LW)).
2. Einen Sender einstellen.
   ∗ Wenn im Display „**MANU**“ aufleuchtet, die [**BND**]-Taste betätigen und für 1 Sekunde oder länger gedrückt halten. Dann erlischt „**MANU**“ im Display und Sendersuchlauf ist möglich.
   ∗ Wenn „**TA**“ im Display aufleuchtet, werden automatisch TA-Sender gesucht.

● **DX SEEK**

Zum Starten der automatischen Senderabstimmung den [◀◀, ▶▶]-Hebel nach oben oder unten drücken.

Wenn der Hebel nach oben gedrückt wird, erfolgt der Sendersuchlauf in aufsteigender numerischer Reihenfolge der Empfangsfrequenzen. Wird der Hebel nach unten gedrückt, wird der Sendersuchlauf in absteigender numerischer Reihenfolge der Empfangsfrequenzen ausgeführt.

∗ Wenn der Sendersuchlauf beginnt, wird „**DX**“ im Display angezeigt.

● **LOCAL SEEK (Lokaler Sendersuchlauf)**

Wird der Hebel nach oben oder unten gedrückt und mindestens 1 Sekunde lang in dieser Stellung festgehalten, wird die lokale Suchlaufabstimmung aktiviert. Es werden nur Sender mit guter Empfangsempfindlichkeit eingestellt.

∗ Wenn der lokale Sendersuchlauf beginnt, wird „**LO**“ im Display angezeigt.

Manuelle Sendereinstellung

Es gibt 2 Arten der Sendereinstellung: Schnelleinstellung und schrittweise Einstellung.

Bei schrittweiser Sendereinstellung, ändert sich die Frequenz jeweils schrittweise. Bei Senderschnelleinstellung kann die gewünschte Frequenz schnell eingestellt werden.

1. Die [**BND**]-Taste betätigen und den gewünschten Wellenbereich einstellen (UKW oder AM (MW/LW)).
   ∗ Wenn „**MANU**“ nicht im Display aufleuchtet, die [**BND**]-Taste betätigen und für 1 Sekunde oder länger gedrückt halten. Dann leuchtet „**MANU**“ im Display auf und manuelle Sendereinstellung ist möglich.
2. Einen Sender einstellen.

● **Senderschnelleinstellung:**

Den [◀◀, ▶▶]-Hebel nach oben oder unten drücken und mindestens 1 Sekunde lang in dieser Stellung festhalten, um den Sendersuchlauf zu starten.

● **Schrittweise Sendereinstellung:**

Zur manuellen Senderabstimmung den [◀◀, ▶▶]-Hebel nach oben oder unten drücken.

∗ Wird für mehr als 7 Sekunden keine Einstellung vorgenommen, wird die manuelle Sendereinstellung aufgehoben und beim Display die vorherige Betriebsart eingestellt.

Abruf eines Festsenders

Es gibt insgesamt 24 Festsenderpositionen (6 UKW1, 6 UKW2, 6 UKW3, 6 AM), um einzelne Radiosender zu speichern. Durch Betätigung der entsprechenden [**DIRECT**]-Taste wird die gespeicherte Radiofrequenz automatisch abgerufen.

1. Die [**BND**]-Taste betätigen und den gewünschten Wellenbereich einstellen (UKW oder AM (MW/LW)).
2. Für Abruf des gespeicherten Senders die entsprechende [**DIRECT**]-Taste betätigen.
   ∗ Eine der [**DIRECT**]-Taste betätigen und für 2 Sekunden oder länger gedrückt halten, um den Sender im Festsenderspeicher zu speichern.

Manuelle Speicherung

1. Den gewünschten Sender mittels Sendersuchlauf, manueller Sendereinstellung oder Festsendereinstellung einstellen.
2. Eine der [**DIRECT**]-Taste betätigen und für 2 Sekunden oder länger gedrückt halten, um den derzeitig eingestellten Sender im Festsenderspeicher zu speichern.

Automatische Speicherung

Mit der Funktion für automatische Speicherung könne bis zu 6 Sender, die automatisch hintereinander eingestellt wurden, gespeichert werden. Wenn keone 6 empfangbaren Sender einstellbar sind, wird ein vorher bei dieser Speicherposition gespeicherter Sender beibehalten.

1. Die [**BND**]-Taste betätigen und den gewünschten Wellenbereich einstellen (UKW oder AM (MW/LW)).
2. Die [▶❚❚]-Taste betätigen und für 2 Sekunden oder länger gedrückt halten. Sender mit guten Empfang werden dann automatisch für die Festsenderkanäle gespeichert.
   ∗ Wenn die automatische Speicherung für UKW-Wellenbereiche ausgeführt wird, dann werden diese Sender bei UKW3 gespeichert, auch wenn für die Speicherung von Sendern UKW1 oder UKW2 gewählt wurde.

Festsenderanspielung

Bei der Festsenderanspielung werden die im Festsenderspeicher gespeicherten der Reihenfolge nach empfangen. Diese Funktion eignet sich besonders, wenn ein gewünschter Sender im Speicher gesucht wird.

1. Die [▶❚❚]-Taste betätigen.
2. Wenn der gewünschte Sender eingestellt ist, erneut die [▶❚❚]-Taste betätigen, damit der Sender weiterhin empfangen wird.

Hinweis:

- *Die [▶❚❚]-Taste sollte nicht betätigt und für 2 Sekunden oder länger gedrückt gehalten werden, da sonst die Funktion für automatische Speicherung eingestellt wird und das Gerät Sender speichert.*

RDS-Betrieb

RDS (Radiodatensystem)

Dieses Gerät besitzt ein eingebautes RDS-Dekodierersystem, das Sender unterstützt, die RDS-Daten übertragen.

Dieses System zeigt den Namen des empfangenen Senders an (PS) und kann automatisch den Sender mit dem besten Empfang einstellen, während Sie auf langen Strecken unterwegs sind (AF-Umschaltung).

Ebenfalls, wenn eine Verkehrsdurchsage oder eine Programmart von einem RDS-Sender gesendet wird, dann kann dieser Sender ungeachtet der eingestellten Betriebsart empfangen werden.

Wenn zusätzlich EON-Informationen empfangen werden, dann kann mittels diesen Informationen eine automatische Umschaltung von anderen Festsendern des gleichen Sendernetzes erfolgen und eine Unterbrechung des empfangenen Senders für Verkehrsinformationen von anderen Sendern ausgeführt werden (TP). Diese Funktion is in einigen Gegenden nicht verfügbar.

Bei Anwendung der RDS-Funktion, das Radio immer auf UKW-Betrieb einstellen.

- AF : Alternative Frequenz
- PS : Programmdienstname
- PTY : Programmart
- EON : Erweitertes Netz anderer Sender
- TP : Verkehrsprogramm

∗ Während AM-Radioempfang ist die RDS-Unterbrechung nicht wirksam.

∗ Wenn das Gerät ein RDS-Signal empfängt und die PS-Daten lesen kann, wird der Programmdienstname des momentan empfangenen Senders angezeigt.

AF-Funktion

Mittels der AF-Funktion wird auf eine andere Frequenz im gleichen Sendernetz geschaltet, um einen optimalen Empfang beizubehalten.

∗ Die werkseitige Ausdgangseinstellung ist „**ON**“.

1. Die [**ADJ**]-Taste mindestens 1 Sekunde lang gedrückt halten, um auf die RDS-Einstellwahlanzeige umzuschalten.
2. Zur Wahl von „**AF**“ den [◀◀, ▶▶]-Hebel nach oben oder unten drücken.
3. Den [**ROTARY**]-Knopf zur Wahl von „**ON**“ oder „**OFF**“ drehen.

●**ON:**
„**AF**“ leuchtet im Display auf, und die AF-Funktion wird eingeschaltet.

●**OFF:**
„**AF**“ erlischt im Display, und die AF-Funktion wird ausgeschaltet.

4. Die [**ADJ**]-Taste betätigen, um auf den vorigen Modus zurückzukehren.

∗ Sollte sich der Empfang des derzeitg eingestellten Senders verschlechtern, dann wird im Display „**PI SEARCH**“ angezeigt und das Radio führt eine Suche für das gleiche Programm auf einer anderen Frequenz aus.

● **AF-Funktion-Umschaltung zwischen RDS und DAB**

Wenn das gleiche Programm bei RDS und DAB gesendet wird und diese Funktion eingeschaltet ist (ON), dann schaltet das Gerät automatisch auf den Sender mit dem besseren Empfang.

∗ Diese Funktion ist nur verfügbar, wenn das getrennt erhältliche DAB-Gerät DAH923 oder DAH913 angeschlossen ist.

∗ Die werkseitige Ausgangseinstellung ist „**ON**“.

1. Die [**ADJ**]-Taste betätigen, um auf die Anzeige für Einstellungsauswahl umzuschalten.
2. Zur Wahl von „**LINK ACT**“ den [◀◀, ▶▶]-Hebel nach oben oder unten drücken.
3. Den [**ROTARY**]-Knopf zur Wahl von „**ON**“ oder „**OFF**“ drehen.

   ● **ON:**

   AF-Umschaltung zwischen DAB und RDS ist möglich.

   ● **OFF:**

   AF-Umschaltung zwischen DAB und RDS ist nicht möglich.

4. Die [**ADJ**]-Taste betätigen, um auf den vorigen Modus zurückzukehren.

REG-Funktion (Regionalprogramm)

Wenn die REG-Funktion eingeschaltet ist, kann der optimale Regionalsender empfangen werden. Wenn diese Funktion ausgeschaltet ist und sich der Regionalsenderbereich während der Fahrt ändert, dann wird der Regionalsender für diesen Bereich empfangen.

∗ Die werkseitige Ausgangseinstellung ist „**OFF**“.

Hinweise:

- *Diese Funktion ist gesperrt, wenn ein nationaler Sender empfangen wird, wie z.B. BBC R2.*
- *Die ON/OFF-Einstellung (EIN/AUS) ist wirksam, wenn die AF-Funktion auf ON (EIN) eingestellt ist.*

1. Die [**ADJ**]-Taste mindestens 1 Sekunde lang gedrückt halten, um auf die RDS-Einstellwahlanzeige umzuschalten.
2. Zur Wahl von „**REG**“ den [◀◀, ▶▶]-Hebel nach oben oder unten drücken.
3. Den [**ROTARY**]-Knopf zur Wahl von „**ON**“ oder „**OFF**“ drehen.

   ●**ON:**
   „**REG**“ leuchtet im Display auf, und die REG-Funktion wird eingeschaltet.

   ●**OFF:**
   „**REG**“ erlischt im Display, und die REG-Funktion wird ausgeschaltet.

4. Die [**ADJ**]-Taste betätigen, um auf den vorigen Modus zurückzukehren.

Manuelle Sendereinstellung eines Regionalprogramms im gleichen Sendernetz

1. Diese Funktion ist wirksam, wenn die AF-Funktion ein- und die REG-Funktion ausgeschaltet ist.

Hinweis:

- *Diese Funktion kann angewendet werden, wenn ein Regionalsender des gleichen Sendernetzes empfangen wird.*

2. Für Abruf des Regionalsender eine der [**DIRECT**]-Taste betätigen.
3. Wenn der Empfang des abgerufenen Senders schlecht ist, die [**DIRECT**]-Taste mit der gleichen Nummer betätigen. Dann wird vom Gerät ein lokaler Sender des gleichen Sendernetzes empfangen.

TA-Funktion (Verkehrsdurchsage)

Bei TA-Bereitschaftsbetrieb, wenn eine Verkehrsdurchsage beginnt, wird ungeachtet des Funktionmodus dem Sender mit der Verkehrsdurchsage Vorrang gegeben, damit Sie sie hören. Eine automatische Sendereinstellung für Verkehrsprogramm (TP) ist ebenfalls möglich.

∗ Diese Funktion kann nur angewendet werden, wenn im Display „**TP**“ aufleuchtet. Wenn „**TP**“ aufleuchtet, zeigt dies an, daß der empfangene RDS-Sender Programme mit Verkehrsdurchsagen enthält.

● **Einstellung des TA-Bereitschaftsbetriebs**

Wird die [**TA**]-Taste betätigt, wenn nur „**TP**“ im Display aufleuchtet, dann leuchten im Display „**TP**“ und „**TA**“ auf und das Gerät wird auf TA-Bereitsschaftsbetrieb eingestellt, bis eine Verkehrsdurchsage gesendet wird. Wenn eine Verkehrsdurchsage beginnt, dann leuchtet im Display „**TRA INFO**“ auf. Wird während des Empfangs einer Verkehrsdurchsage die [**TA**]-Taste betätigt, dann wird der Empfang für den Sender mit der Verkehrsdurchsage gestopt und das Gerät schaltet auf TA-Bereitschaftsbetrieb.

● **Aufhebung des TA-Bereitschaftsbetriebs**

Die [**TA**]-Taste drücken, während **„TP“** und **„TA“** im Display leuchten. Daraufhin verschwindet **„TA“** vom Display, und der TA-Bereitschaftsbetrieb wird aufgehoben.

∗ Wenn „**TP**“ nicht aufleuchtet, dann wird durch Betätigung der [**TA**]-Taste Suche für einen TP-Sender ausgeführt.

● **Suche für einen TP-Sender**

Wenn „**TP**“ nicht aufleuchtet und die [**TA**]-Taste betätigt wird, dann leuchtet „**TA**“ im Display auf und das Gerät empfängt automatisch eine TP-Sender.

Hinweis:

- *Wenn kein TP-Sender empfangen wird, führt das Gerät die Suche weiterhin aus. Durch erneute Betätigung der [**TA**]-Taste erlischt „**TA**“ im Display und die TP-Sendersuche wird gestopt.*

Automatische Speicherfunktion für TP-Sender

Bis zu 6 TP-Sender können automatisch in den Festsenderspeicher eingespeichert werden. Beträgt die Anzahl der empfangbaren TP-Sender weniger als 6, werden die bereits eingespeicherten Sender nicht überschrieben.

Die [▶❚❚]-Taste mindestens 2 Sekunden lang gedrückt halten, während **„TA“** im Display leuchtet. Daraufhin werden stark einfallende TP-Sender in den Festsenderspeicher eingespeichert.

∗ Eine TP-Sender wird im Speicher für UKW3 gespeichert, auch wenn UKW1 oder UKW2 gewählt wurde.

PTY

Diese Funktion ermöglicht den Empfang eines Senders der gewünschten Programmart, selbst wenn das Gerät momentan auf eine andere Betriebsart als Radiobetrieb geschaltet ist.

∗ In einigen Ländern gibt es noch keine PTY-Sender.

∗ Bei TA-Bereitschaftsbetrieb hat ein TP-Sender Vorrang gegenüber einem PTY-Sender.

∗ Die werkseitige Ausgangseinstellung ist „**OFF**“.

1. Die [**ADJ**]-Taste mindestens 1 Sekunde lang gedrückt halten, um auf die RDS-Einstellwahlanzeige umzuschalten.
2. Zur Wahl von „**PTY**“ den [◀◀, ▶▶]-Hebel nach oben oder unten drücken.
3. Den [**ROTARY**]-Knopf zur Wahl von „**ON**“ oder „**OFF**“ drehen.

   ●**ON:**

   „**PTY**“ leuchtet im Display auf, und der PTY-Bereitschaftsbetrieb wird aktiviert. Sobald eine Sendung des gewählten Programmtyps ausgestrahlt wird, erscheint der PTY-Name im Display.

   ●**OFF:**

   „**PTY**“ erlischt im Display, und der PTY-Bereitschaftsbetrieb wird aufgehoben.
4. Die [**ADJ**]-Taste betätigen, um auf den vorigen Modus zurückzukehren.

● **Aufhebung einer PTY-Senderunterbrechung**

Während der PTY-Senderunterbrechung die [**TA**]-Taste betätigen. Dann wird die PTY-Unterbrechung aufgehoben und das Gerät schaltet auf PTY-Bereitschaftsbetrieb.

PTY-Einstellung

1. Die [**ADJ**]-Taste mindestens 1 Sekunde lang gedrückt halten, um auf die RDS-Einstellwahlanzeige umzuschalten.
2. Zur Wahl von „**PTY-SEL <E>**“ den [◀◀, ▶▶]-Hebel nach oben oder unten drücken.
3. Die [▶❚❚]-Taste drücken.
4. Eine beliebige der [**DIRECT**]-Tasten drücken.

   Als Aternative kann der [**ROTARY**]-Knopf zur Wahl des gewünschten Programmtyps gedreht werden.
5. Die [**ADJ**]-Taste betätigen, um auf den vorigen Modus zurückzukehren.

   ∗ Unten sind die werkseitig für die [**DIRECT**]-Tasten gespeicherten Ausgangseinstellungen aufgeführt.

Festsender-nummer	PTY-Name	
	ENGLISCH	Inhalt
1	**News**	Nachrichtendienst
2	**Info**	Service Programm
3	**Pop M**	Popmusik
4	**Sport**	Sport
5	**Classics**	Ernste klassische Musik
6	**Easy M**	UNTERHALTUNGSMUSIK

∗ 7 Sekunden nach Einstelung eines PTY-Senders wird der PTY-Wahlmodus automatisch aufgehoben.

PTY-Suche

1. Die [**ADJ**]-Taste mindestens 1 Sekunde lang gedrückt halten, um auf die RDS-Einstellwahlanzeige umzuschalten.
2. Zur Wahl von „**PTY-SEL <E>**“ den [◀◀, ▶▶]-Hebel nach oben oder unten drücken.
3. Die [▶II]-Taste drücken.
4. Den [◀◀, ▶▶]-Hebel nach oben drücken, um einen PTY-Suchlauf in aufsteigender numerischer Reihenfolge der Empfangsfrequenzen auszuführen; den Hebel nach unten drücken, um einen PTY-Suchlauf in absteigender numerischer Reihenfolge der Empfangsfrequenzen auszuführen.
   ∗ Wenn kein Sender mit der eingestellten PTY-Sendeart empfangen werden kann, schaltet das Gerät wieder auf PTY-Einstellbetrieb.

PTY-Festsenderspeicher

1. Die [**ADJ**]-Taste mindestens 1 Sekunde lang gedrückt halten, um auf die RDS-Einstellwahlanzeige umzuschalten.
2. Zur Wahl von „**PTY-SEL <E>**“ den [◀◀, ▶▶]-Hebel nach oben oder unten drücken.
3. Die [▶II]-Taste drücken.
4. Den [**ROTARY**]-Knopf zur Wahl des gewünschten Programmtyps drehen.

   Es können die unten aufgeführten 29 PTY-Senderarten gewählt werden.
5. Wird eine der [**DIRECT**]-Tasten betätigt und für 2 Sekunden oder länger gedrückt gehalten wird, wird der gewählte PTY-Sender bei diesem Festsenderkanalspeicher gespeichert.

PTY-Name	
DEUTSCH	Inhalt
Nachrich	Nachrichtendienst
Aktuell	Politik und Zeitgeschehen
Service	Service Programm
Sport	Sport
Bildung	Lernen und Weiterbildung
Hör + Lit	Hörspiel und Literatur
Kultur	Kultur, Kirche und Gesellschaft
Wissen	Wissenschaft
Unterh	Unterhaltendes Wort
Pop	Popmusik
Rock	Rockmusik
U-Musik	Unterhaltungsmusik
L-Musik	Leichte klassische Musik
E-Musik	Ernste klassische Musik
- - Musik	Spezielle Musikprogramme
Wetter	Wetter
Wirtsch	Wirtschaft
Kinder	Kinderprogramm
Soziales	Soziales
Religion	Religion
Anruf	Anrufsendung
Reise	Reiseinformation
Freizeit	Freizeit
Jazz	Jazz
Country	Countrymusik
Landes M	Musik des Landes
Oldies	Oldiemusik
Folklore	Folklore
Feature	Feature

Notrufmeldung

Wenn eine Notrufmeldung empfangen wird, werden alle Funktionsmodus-Betriebsarten gestoppt. „**ALARM**“ wird im Display angezeigt und die Notrufmeldung wird übertragen.

● **Aufhebung der Notrufmeldung**

Wenn die [**TA**]-Taste betätigt wird, wird der Empfang der Notrufmeldung aufgehoben.

Änderung der PTY-Display-Sprache

Es kann eine von 4 Sprachen (Englisch, Deutsch, Schwedisch und Französisch) für das PTY-Display gewählt werden.

∗ Die werkseitige Ausgangseinstellung ist „**ENGLISH**“.

1. Die [**ADJ**]-Taste betätigen, um auf die Anzeige für Einstellungsauswahl umzuschalten.
2. Zur Wahl von „**LANGUAGE**“ den [◀◀, ▶▶]-Hebel nach oben oder unten drücken.
3. Den [**ROTARY**]-Knopf zur Wahl der gewünschten Sprache drehen.
4. Die [**ADJ**]-Taste betätigen, um auf den vorigen Modus zurückzukehren.

Lautstärkeeinstellung für TA, Notrufmeldung (ALARM) und PTY

Die Lautstärke für TA-, ALARM- und PTY-Unterbrechung kann während TA-, ALARM- oder PTY-Unterbrechung eingestellt werden.

∗ Die werkseitige Ausgangseinstellung ist „**15**“.

Während einer TA-, ALARM- oder PTY-Unterbrechung den [**ROTARY**]-Knopf drehen, um den gewünschten Lautstärkepegel (0 bis 33) einzustellen.

∗ Wenn eine TA-, ALARM- oder PTY-Unterbrechung beendet worden ist, wird wieder der Lautstärkepegel eingestellt, der vor der Unterbrechung eingestellt war.

CD/MP3/WMA-Betrieb

MP3/WMA

Was bedeutet „MP3“?

Bei „MP3“ handelt es sich die Abkürzung von „MPEG Audio Layer 3“, eines genormten Verfahrens zur Komprimierung von Audiodaten, das weltweit bei Audio-Anwendungen auf Personalcomputern verbreitet ist.

Beim MP3-Format werden die Audiodaten auf etwa ein Zehntel ihrer Originalgröße komprimiert, wobei eine hohe Klangqualität gewährleistet bleibt. Dies ermöglicht die Aufzeichnung von bis zu zehn Musik-CDs auf eine einzige CD-R- oder CD-RW-Discs, so dass lange Wiedergabezeiten ohne die durch das Auswechseln von Discs entstehenden Unterbrechungen erhalten werden.

Was bedeutet „WMA“?

Bei „WMA“ handelt es sich die Abkürzung von „Windows Media Audio“, eines von Microsoft Corporation für Audiodateien entwickelten Formats.

Hinweise:

- *Beim Abspielen einer Datei mit aktiviertem DRM (Digital Rights Management) für WMA wird kein Ton ausgegeben. (Die WMA-Anzeige blinkt.)*
- *„Windows Media™“ und das Windows®-Logo sind Warenzeichen bzw. eingetragene Warenzeichen von Microsoft Corporation in den Vereinigten Staaten und/oder anderen Ländern.*

●Zum Sperren von DRM (Digital Rights Management):

1. Bei Benutzung von Windows Media Player 8, auf den TOOLS ➜ OPTIONS ➜ COPY MUSIC Tabulator klicken und dann unter COPY SETTINGS, das Auswahlzeichen im Auswahlfeld „PROTECT CONTENT“ durch Klicken löschen
   Danach die Dateien wiederherstellen.
2. Bei Benutzung von Windows Media Player 9, auf den TOOL ➜ OPTIONS ➜ MUSIC RECORD Tabulator klicken und dann unter den Einstellungen für Aufnahme, das Auswahlzeichen im Auswahlfeld „RECORD PROTECTED MUSIC“ durch Klicken löschen
   Danach die Dateien wiederherstellen.
   Der Hersteller bietet keinerlei Gewähr für Dateien, die vom Benutzer selbst konstruiert wurden.

Vorsichtshinweise zur Erstellung von MP3/WMA-Discs

● **Geeignete Abtastfrequenzen und Bitraten:**

1. MP3: Abtastfrequenz: 11,025 kHz bis 48 kHz,

   Bitrate: 8 kBit/s bis 320 kBit/s / VBR
2. WMA: Bitrate: 48 kBit/s bis 192 kBit/s

● **Dateierweiterungen**

1. Achten Sie stets darauf, einer MP3- oder WMA-Datei die Erweiterung „**.MP3**“ bzw. „**.WMA**“ in Einzelbyte-Zeichen hinzuzufügen. Wird einer solchen Datei eine andere als die vorgeschriebene Dateierweiterung oder überhaupt keine Erweiterung hinzugefügt, so kann die betreffende Datei nicht abgespielt werden.
2. Dateien, die Daten in einem anderen Format als MP3 oder WMA enthalten, können nicht mit diesem Gerät abgespielt werden. Falls dies versucht wird, erscheint die Anzeige „**—:—**“ im Display.

● **Logisches Format (Dateisystem)**

1. Wählen Sie zur Aufzeichnung von MP3/WMA-Dateien auf eine CD-R- oder CD-RW-Disc unter Verwendung von Schreib-Software stets eines der Formate „ISO9660 level 1, 2“, „JOLIET“ oder „Romeo“. Wird ein anderes Datenformat zur Aufzeichnung verwendet, ist u.U. keine einwandfreie Wiedergabe der Disc möglich.
2. Bei MP3/WMA-Wiedergabe können Ordnername und Dateiname als Titelname angezeigt werden, sofern die maximale Anzahl von 128 Einzelbyte-Zeichen (Buchstaben und Ziffern) nicht überschritten wird (ausschließlich der Dateierweiterung).
3. Einer Datei darf nicht der gleiche Name wie der Name des Ordners zugewiesen, in dem sich die betreffende Datei befindet.

● **Ordnerstruktur**

1. Die auf einer Disc vorhandenen Ordner dürfen in nicht mehr als 8 Ebenen angeordnet sein.

● **Anzahl von Dateien und Ordnern**

1. Für jeden Ordner können bis zu 255 Dateien erkannt werden. Bis zu 500 Dateien können abgespielt werden.
2. Die einzelnen Titel einer Disc werden in der Reihenfolge ihrer Aufzeichnung abgespielt. (Die Wiedergabe von Titeln erfolgt u.U. nicht in der am PC angezeigten Reihenfolge.)
3. Je nach der zur Aufzeichnung verwendeten Codierer-Software kann ein gewisses Ausmaß an Rauschen auftreten.

Multisession-Funktion

Wenn eine Disc sowohl herkömmliche CD-Titel als auch MP3/WMA-Titel enthält, können Sie den Typ der aufgezeichneten Titel zur Wiedergabe anwählen.

● **Die Standardeinstellung ist „CD“.**

Jedesmal wenn die [**BND**]-Taste betätigt und für 1 Sekunde oder länger gedrückt gehalten wird,erfolgt eine Umschaltung des Mischmodus zwischen CD-Typ oder MP3/WMA-Typ. Die nachstehend abgebildeten Anzeigen erscheinen im Namen-Anzeigefeld, um den momentan gewählten Titeltyp zu kennzeichnen.

● **Anzeige bei Wahl des CD-Titeltyps:** M-SESS CD

● **Anzeige bei Wahl des MP3/WMA-Titeltyps:** M-SESS MP3

1. Die nachstehende Tabelle bietet Aufschluss über die verschiedenen Arten von Disc-Aufzeichnungen, die mit diesem Gerät abgespielt werden können.

Einstellung / Disc	CD-Typ	MP3/WMA-Typ
Enthält sowohl CD- als auch MP3/WMA-Titel	Wiedergabe von CD-Titeln	Wiedergabe von MP3/WMA-Titeln
Enthält nur CD-Titel	Wiedergabe von CD-Titeln	Wiedergabe von CD-Titeln
Enthält nur MP3/WMA-Titel	Wiedergabe von MP3/WMA-Titeln	Wiedergabe von MP3/WMA-Titeln

2. Nachdem Sie die gewünschte Einstellung vorgenommen haben, werfen Sie die Disc einmal aus, und setzen Sie sie dann erneut ein.
3. Wenn eine Disc eingesetzt wird, die Titel beider Typen enthält, der CD-Typ gewählt ist und der erste Titel auf der Disc aus MP3/WMA-Dateidaten besteht, wird kein Ton wiedergegeben.

Hinweis:

- *Bei CCCD-Wiedergabe (Copy Control CD) Einstellung auf CD-Typ vornehmen. Bei Einstellung auf MP3/WMA-Typ, könnte die CD in bestimmten Fällen nicht normal wiedergegeben werden.*

Deutsch

Abschaltauswurf-Funktion

Auch bei ausgeschaltetem Gerät kann eine geladene Disc durch einfaches Drücken der [⏏]-Taste ausgeworfen werden.

1. Drücken Sie die [**OPEN**]-Taste, um die KLAPPSCHALTTAFEL zu öffnen.

Hinweis:

- *Falls sich die KLAPPSCHALTTAFEL nicht weit genug öffnet, öffnen Sie sie sacht von Hand.*

2. Drücken Sie die [⏏]-Taste, und entfernen Sie Disc, nachdem diese teilweise aus dem Schlitz tritt.
3. Schließen Sie die KLAPPSCHALTTAFEL.

Hinweise:

- *Achten Sie nach dem Entfernen einer Disc stets darauf, die KLAPPSCHALTTAFEL wieder zu schließen.*
- *Wenn eine CD mit Gewalt vor automatischer Neuladung eingeschoben wird, kann dies die CD beschädigen.*
- *Wenn eine CD (12 cm) für 15 Sekunden in der Auswurfposition verbleibt, dann wird die CD automatisch erneut geladen. (Automatische Neuladung)*
- *Für 8-cm-CDs wird keine automatische Neuladung ausgeführt. Deshalb nach Auswurf entfernen.*

Abspielen einer bereits eingelegten Disc

Betätigen Sie die [**SRC**]-Taste zur Wahl des CD/MP3/WMA-Modus.

Nach Aktivierung des CD/MP3/WMA-Modus startet die Disc-Wiedergabe automatisch.

Falls keine Disc eingesetzt ist, erscheint die Anzeige „**NO DISC**“ im Namen-Anzeigefeld.

∗ Bei jeder Betätigung der [**SRC**]-Taste wechselt der Modus in der unten abgebildeten Reihenfolge. (Ein Modus wird nur dann angezeigt, wenn das entsprechende Gerät angeschlossen ist.)

Radio ➜ (DAB) ➜ CD/MP3/WMA ➜ (CD-Wechsler) ➜ (DVD-Wechsler) ➜ (TV) ➜ AUX ➜ Radio...

Einsetzen einer Disc

1. Drücken Sie die [**OPEN**]-Taste, um die KLAPPSCHALTTAFEL zu öffnen und Zugang zum Disc-Schlitz zu erhalten.
2. Führen Sie die Disc mit nach oben weisender Etikettseite in die Mitte des Disc-Schlitzes ein. Nachdem die Disc eingezogen und geladen worden ist, startet die Wiedergabe automatisch.

Hinweise:

- *Führen Sie auf keinen Fall irgendwelche anderen Gegenstände als Discs in den Disc-Schlitz ein.*
- *Falls sich eine Disc nicht ohne Widerstand einschieben lässt, ist entweder bereits eine Disc geladen, oder eine Betriebsstörung des Gerätes liegt vor, die eine Reparatur erforderlich macht.*
- *Mit diesem Gerät können nur Discs abgespielt werden, die mit der Kennzeichnung COMPACT disc DIGITAL AUDIO oder COMPACT disc DIGITAL AUDIO TEXT ausgewiesen sind.*
- *Bestimmte Discs, die im CD-R/CD-RW-Modus aufgezeichnet wurden, können u.U. nicht mit diesem Gerät abgespielt werden.*

Einsetzen von 8-cm-CDs

∗ Zum Abspielen von 8-cm-CDs ist kein Single-Adapter erforderlich.

∗ Führen Sie eine 8-cm-CD in die Mitte des Disc-Schlitzes ein.

3. Schließen Sie die KLAPPSCHALTTAFEL.

⚠VORSICHT

Gehen Sie beim Schließen der KLAPPSCHALTTAFEL sorgsam vor, um ein Einklemmen der Hand oder Finger zu vermeiden.

Hinweise:

- *Falls sich die KLAPPSCHALTTAFEL nicht weit genug öffnet, öffnen Sie sie sacht von Hand.*
- *Achten Sie nach dem Einsetzen einer Disc stets darauf, die KLAPPSCHALTTAFEL wieder zu schließen.*

Pausieren der Wiedergabe

1. Drücken Sie die [▶II]-Taste, um die Wiedergabe vorübergehend zu unterbrechen.

   Die Anzeige „**PAUSE**“ erscheint im Display.
2. Um die Disc-Wiedergabe fortzusetzen, drücken Sie die [▶II]-Taste erneut.

Anzeigen von Disc-Namensinformationen

Dieses Gerät kann Namensinformationen für CD-Text-CDs sowie Namen anzeigen, die vom Benutzer an diesem Gerät eingegeben wurden.

1. Drücken Sie die [**D**]-Taste, um einen Namen anzuzeigen.
2. Bei jeder Betätigung der [**T**]-Taste wechselt die Namensanzeige in der folgenden Reihenfolge:

● **CD-TEXT disc**

Benutzerspezifischer Name (Disc) ➜ CD-Text-Name (Disc) ➜ Interpretenname ➜ CD-Text-Name (Titel) ➜ Benutzerspezifischer Name (Disc)...

● **MP/3WMA disc**

Ordner ➜ Titel ➜ Album-TAG ➜ Interpretenname-TAG ➜ Titel-TAG ➜ Ordner...

Hinweise:

- *Wenn es sich bei der momentan abgespielten Disc nicht um eine CD-Text-CD handelt und keine Namen vom Benutzer eingegeben wurden, erscheint die Anzeige **„NO TITLE“** im Display.*
- *Wenn für eine MP3/WMA-Disc keine TAG-Informationen eingegeben worden sind, erscheint die Anzeige **„NO TAG“** im Display.*
- *Bei MP3-Dateien werden ID3-Tags V2.3 / 2.2 / 1.1 / 1.0 unterstützt.*
- *Bei der Anzeige von Tag-Informationen werden V2.3 / 2.2 mit Vorrang behandelt.*
- *Bei Album-Tags für WMA-Dateien werden die in die Erweiterungs-Kopfzeile geschriebenen Informationen angezeigt.*
- *In Tags können nur ASCII-Zeichen angezeigt werden.*

Wahl eines Titels

● **Titelsprung vorwärts**

1. Den [◀◀, ▶▶]-Hebel nach oben drücken, um einen Sprung an den Anfang des nächsten Titels auszuführen.
2. Bei jedem Drücken des [◀◀, ▶▶]-Hebels nach oben wird die Wiedergabe am Anfang des nächsten Titels in Vorwärtsrichtung fortgesetzt.

● **Titelsprung rückwärts**

1. Den [◀◀, ▶▶]-Hebel nach unten drücken, um an den Anfang des laufenden Titels zurückzukehren.
2. Den [◀◀, ▶▶]-Hebel zweimal nach unten drücken, um einen Sprung an den Anfang des vorigen Titels auszuführen.

Suchlauf vorwärts/rückwärts

● **Suchlauf vorwärts**

Den [◀◀, ▶▶]-Hebel nach oben drücken und mindestens 1 Sekunde lang in dieser Stellung festhalten.

● **Suchlauf rückwärts**

Den [◀◀, ▶▶]-Hebel nach unten drücken und mindestens 1 Sekunde lang in dieser Stellung festhalten.

∗ Bei MP3/WMA-Disc verstreichen u.U. mehrere Sekunden, bevor der gewünschte Suchlauf- oder Titelsprungvorgang ausgeführt wird. Außerdem wird die Spielzeit u.U. nicht korrekt angezeigt.

Wahl eines Ordners

Diese Funktion ermöglicht es Ihnen, einen Ordner auszuwählen, der MP3/WMA-Dateien enthält, und die Wiedergabe mit dem ersten Titel des Ordners zu starten.

1. Drücken Sie die Taste [**DN**] oder [**UP**].

   Drücken Sie die [**DN**]-Taste, um auf die vorige Abspielliste zurückzukehren.

   Drücken Sie die [**UP**]-Taste, um auf die nächste Abspielliste weiterzuschalten.

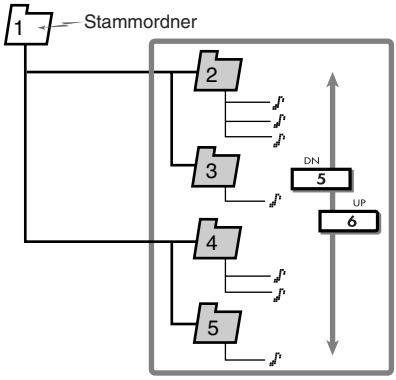

   ∗ Um vom letzten Ordner auf den ersten Ordner zurückzukehren, drücken Sie die [**UP**]-Taste.

   ∗ Ordner, die keine MP3/WMA-Datei enthalten, können nicht ausgewählt werden.

2. Zur Wahl eines Titels den [◀◀, ▶▶]-Hebel nach oben oder unten drücken.

Top-Funktion

Die Top-Funktion dient zum direkten Anspringen des ersten Titels der Disc. Drücken Sie die [**BND**]-Taste, um die Wiedergabe des ersten Titels (Nr. 1) der Disc zu starten.

∗ Bei MP3/WMA-Wiedergabe wird an den ersten Titel des aktuellen Ordners gesprungen.

Sonstige Wiedergabefunktionen

● **Anspielwiedergabe**

Diese Funktion ermöglicht es, die ersten 10 Sekunden aller auf der Disc aufgezeichneten Titel der Reihe nach anzuspielen.

1. Drücken Sie die [**SCN**]-Taste, um die Anspielfunktion zu aktivieren.

Die Anzeige „**SCN**“ erscheint im Display.

∗ Die Anspielwiedergabe startet grundsätzlich mit dem Titel, der auf den laufenden Titel folgt.

● Ordner-Anspielwiedergabe

Diese Funktion ermöglicht es, die ersten 10 Sekunden jeweils des ersten Titels aller auf einer MP3/WMA-Disc vorhandenen Ordner der Reihe nach anzuspielen.

1. Die [**SCN**]-Taste betätigen und für 1 Sekunde oder länger gedrückt halten,um Folderanspielung auszuführen.

   Die Anzeigen „**ALL**···“ und „**SCN**“ erscheinen im Display.

   ∗ Die Ordner-Anspielwiedergabe startet grundsätzlich mit dem Titel, der auf den laufenden Titel folgt.

● Wiedergabewiederholung

Diese Funktion ermöglicht es, den laufenden Titel wiederholt abzuspielen.

1. Drücken Sie die [**RPT**]-Taste, um die Wiederholfunktion zu aktivieren.

   Die Anzeige „**RPT**“ erscheint im Display.

● Ordner-Wiedergabewiederholung

Diese Funktion ermöglicht es, den laufenden Titel eines MP3/WMA-Ordners wiederholt abzuspielen.

1. Die [**RPT**]-Taste betätigen und für 1 Sekunde oder länger gedrückt halten, um Folderwiedergabe-Wiederholung auszuführen.

   Die Anzeigen „**ALL**···“ und „**RPT**“ erscheinen im Display.

● Zufallswiedergabe

Diese Funktion ermöglicht es, alle auf einer Disc aufgezeichneten Titel in einer zufallsbestimmten Reihenfolge abzuspielen.

1. Drücken Sie die [**RDM**]-Taste, um die Zufallswiedergabe-Funktion zu aktivieren.

   Die Anzeige „**RDM**“ erscheint im Display.

● Ordner-Zufallswiedergabe

Diese Funktion ermöglicht es, alle Titel aller auf einer MP3/WMA-Disc enthaltenen Ordner in einer zufallsbestimmten Reihenfolge abzuspielen.

1. Die [**RDM**]-Taste betätigen und für 1 Sekunde oder länger gedrückt halten, um Folder-Zufallswiedergabe auszuführen.

   Die Anzeigen „**ALL**···“ und „**RDM**“ erscheinen im Display.

● Beenden der Wiedergabe

1. Die zuletzt betätigte Taste erneut drücken.

Abspiellisten-Modus

Diese Funktion ermöglicht es, Titel mit maximal den letzten 5 Zeitstempeln abzuspielen, indem die auf die Disc geschriebenen Abspiellisten-Informationen ausgelesen werden.

1. Halten Sie die [**P.LIST**]-Taste mindestens 1 Sekunde lang gedrückt, um den Abspiellisten-Modus zu aktivieren oder zu deaktivieren.

   ∗ Die Abspiellisten-Wiedergabefunktion steht nur bei Verwendung einer CD-R- oder CD-RW-Disc zur Verfügung, auf der Dateien mit der Erweiterung „**.M3U**“ aufgezeichnet sind.

   ∗ Bis zu 5 Abspiellisten können erkannt werden, und jede Abspielliste kann bis zu 255 Dateien enthalten.

2. Den [⏮, ⏭]-Hebel nach oben oder unten drücken, um auf einen anderen Titel umzuschalten.

3. Drücken Sie die [**DN**]-Taste, um auf die vorige Abspielliste zurückzukehren.

   Drücken Sie die [**UP**]-Taste, um auf die nächste Abspielliste weiterzuschalten.

Hinweise:

- *Im Abspiellisten-Modus stehen die SCN/RPT/RDM-Funktionen nicht zur Verfügung.*
- *Die Namensanzeige wechselt vom Ordnernamen auf den Abspiellistennamen.*

Erstellen einer Abspielliste

1. Zeichnen Sie die gewünschten Titel auf eine CD-R- oder CD-RW-Disc auf. Achten Sie darauf, ausschließlich alphanumerische bzw. ASCII-Zeichen in allen Dateinamen zu verwenden.

2. Stellen Sie unter Verwendung eines Multimedien-Players o.ä. eine Abspielliste zusammen und speichern Sie diese Daten. Als Dateiformat muss entweder „M3U“ verwendet werden.

3. Schreiben Sie diese Abspiellisten-Datei auf die betreffende CD-R- oder CD-RW-Disc.

Hinweise:

- *Achten Sie beim Schreiben von Dateinamen auf eine CD-R- oder CD-RW-Disc stets darauf, ausschließlich alphanumerische bzw. ASCII-Zeichen zu verwenden.*
- *Eine Abspielliste kann bis zu 5 Ebenen umfassen. Die jeweils letzten 5 auf eine Disc geschriebenen Abspiellisten werden in der Reihenfolge ihrer Zeitstempel erkannt.*
- *Schalten Sie die Disc-At-Once-Funktion beim Schreiben von Daten auf eine CD-R- oder CD-RW-Disc aus.*
- *Es empfiehlt sich, Abspiellisten grundsätzlich im Stammordner abzulegen.*

Ändern der Displayeinstellung

1. Die [**D**]-Taste mindestens 1 Sekunde lang gedrückt halten, um auf die Anzeige für Einstellungsauswahl umzuschalten.
2. Zur Wahl der „**Eintragsbezeichnung**“ den [◀◀, ▶▶]-Hebel nach oben oder unten drücken.

   „SCREEN SVR“ ↔ „MSG INP <E>“ ↔ „AUTO SCROL“ ↔ „DIMMER“ ↔ „CONTRAST“
3. Den [**ROTARY**]-Knopf zur Wahl des „**gewünschten Einstellwerts**“ drehen.
   - ∗ Bei Einträgen, deren Bezeichnung vom Buchstaben „**E**“ gefolgt wird, muss die [▶II]-Taste gedrückt werden, um den Einstellwert anzuzeigen.
   - ∗ Nach beendeter Einstellung die [**D**]-Taste drücken, um auf den vorigen Modus zurückzukehren.

● Ein- oder Ausschaltung des Bildschirmschoners

Dieses Gerät besitzt eine Bildschirmschoner-Funktion, mit der eine Reihe von Mustern und Zeichen im Anzeigebereich für den Betriebsstatus in zufälliger Reihenfolge angezeigt werden können. Diese Funktion kann ein- oder ausgeschaltet werden.

Wird eine Taste bei eingeschalteter Bildschirmschoner-Funktion betätigt, wird die Betriebsanzeige, die dieser Taste entspricht, für ca. 30 Sekunden angezeigt und dann wird wieder der Bildschirmschoner angezeigt.

∗ Der werkseitige Ausgangseinstellung ist „**ON**“.

2-1. Den Eintrag „**SCREEN SVR**“ auswählen.

3-1. Den [**ROTARY**]-Knopf zur Wahl der gewünschten Einstellung drehen. Beim Drehen des [**ROTARY**]-Knopfes werden die verschiedenen Einstellungen in der folgenden Reihenfolge durchlaufen:
SS OFF ➜ SS ON ➜ SS MESSAGE

● Eingabe von Textinformationen

Texte mit bis zu 30 Zeichen können gespeichert und als eine Art Bildschirmschoner angezeigt werden.

∗ Die werkseitige Standardeinstellung ist „**Welcome to Clarion**“.

2-1. Den Eintrag „**MSG INP <E>**“ auswählen.

3-1. Die [▶II]-Taste drücken.

3-2. Den [◀◀, ▶▶]-Hebel nach oben oder unten drücken, um den Cursor zu bewegen.

3-3. Die [**BND**]-Taste zur Wahl der gewünschten Zeichenart betätigen. Bei jeder Betätigung der [**BND**]-Taste wechselt die Zeichenart in der folgenden Reihenfolge:

Großbuchstaben ➜ Ziffern ➜ Symbole ➜ Umlaute ➜ Großbuchstaben usw…

3-4. Den [**ROTARY**]-Knopf zur Wahl des gewünschten Zeichens drehen.

3-5. Die Schritte von 3-2 bis 3-4 so oft wie erforderlich wiederholen, um bis zu 30 Zeichen einzugeben.

3-6. Die [▶II]-Taste betätigen und für 2 Sekunden oder länger gedrückt halten, um den Text zu speichern und den Texteingabemodus aufzuheben.

∗ Die [**BND**]-Taste mindestens 1 Sekunde lang gedrückt halten, um die Texteingabe zu löschen. Anschließend die [▶II]-Taste mindestens 2 Sekunden lang gedrückt halten, um die Texteingabe zu speichern und auf den Standardtext zurückzukehren.

● Einstellung für Titeldruchrollung

Stellen Sie das Verfahren zum Durchlaufen von Textinformationen für CD-Text, MP3/WMA-Namen ein.

∗ Die werkseitige Ausgangseinstellung ist „**ON**“.

2-1. Den Eintrag „**AUTO SCROL**“ auswählen.

3-1. Den [**ROTARY**]-Knopf zur Wahl von „**ON**“ oder „**OFF**“ drehen.

• **ON**:

Automatische Durchrollung.

• **OFF**:

Für einmalige Durchrollung nach einer Änderung des Namens oder mindestens einsekündigem Gedrückthalten der [**T**]-Taste.

● Helligkeitsregler

Der Helligkeitsregler kann ein- oder ausgeschaltet werden („**ON**“ oder „**OFF**“).

∗ Die werkseitige Ausgangseinstellung ist „**ON**“.

2-1. Den Eintrag „**DIMMER**“ auswählen.

3-1. Den [**ROTARY**]-Knopf zur Wahl von „**ON**“ oder „**OFF**“ drehen.

● Wahl des Kontrastmodus

∗ Die werkseitige Standardeinstellung ist „**5**“.

2-1. Den Eintrag „**CONTRAST**“ auswählen.

3-1. Den [**ROTARY**]-Knopf zur Wahl einer Einstellung zwischen „1“ und „8“ drehen.

Ändern anderer Einstellungen

1. Die [**ADJ**]-Taste betätigen, um auf die Anzeige für Einstellungsauswahl umzuschalten.
2. Zur Wahl der „**Eintragsbezeichnung**“ den [◀◀, ▶▶]-Hebel nach oben oder unten drücken.

   Bei jedem Drücken des [◀◀, ▶▶]-Hebels nach oben/unten werden die angezeigten Einträge in der folgenden Reihenfolge durchlaufen:

   „BLINK LED“ ↔ „AMP CANCEL“ ↔ „LINK ACT“ ↔ „LANGUAGE“ ↔ „TV DIVER“ ↔ „AUX/TEL“ ↔ „AUX SENSE“ ↔ „TEL-SP“ ↔ „TEL-SWITCH“ ↔ „SYS CHK <E>“
3. Den [**ROTARY**]-Knopf zur Wahl der „**gewünschten Einstellung**“ drehen.
   ∗ Nach beendeter Einstellung die [**ADJ**]-Taste drücken, um auf den vorigen Modus zurückzukehren.

● Diebstahlsicherungsanzeige

Die rote Diebstahlsicherungsanzeige dient der Verhinderung von Diebstahl. Wenn das DCP (abnehmbare Bedienteil) vom Gerät entfernt wird, dann blinkt diese Anzeige.

∗ Die werkseitige Ausgangseinstellung ist „**OFF**“.

2-1. Den Eintrag „**BLINK LED**“ auswählen.

3-1. Den [**ROTARY**]-Knopf zur Wahl von „**ON**“ oder „**OFF**“ drehen.

● Einstellung des externen Verstärkers

∗ Die werkseitige Ausgangseinstellung ist „**OFF**“.

2-1. Den Eintrag „**AMP CANCEL**“ auswählen.

3-1. Den [**ROTARY**]-Knopf zur Wahl von „**ON**“ oder „**OFF**“ drehen.

• ON:

Für angeschlossenen Verstärker.

• OFF:

Für internen Verstärker.

● Einstellung von AUX/TEL

Der Ton oder die Musik von externe Geräten sowie Telefonanrufe können über die Lautsprecher gehört werden, wenn das jeweilige Gerät oder Telefon an diesem Gerät angeschlossen ist.

Wenn ein Telefon (TEL IN) oder externes Gerät an diesem Gerät angeschlossen ist, kann der TEL. oder AUX-Modus eingestellt werden.

∗ Die werkseitige Ausgangseinstellung ist „**AUX**“.

2-1. Den Eintrag „**AUX/TEL**“ auswählen.

3-1. Den [**ROTARY**]-Knopf zur Wahl von „**AUX**“ oder „**TEL**“ drehen.

• AUX:

AUX/TEL-Eingangskabel für externe Audioeingabe.

• TEL:

AUX/TEL-Eingangskabel für Handy-Eingabe.

● Einstellung der AUX IN Empfindlichkeit

Folgende Einstellungen für die Empfindlichkeit ausführen, wenn die Töne von den an diesem Gerät angeschlossenen externen Geräten auch nach Lautstärkeeinstellung schwer zu hören sind.

∗ Die werkseitige Ausgangseinstellung ist „**AUX MID**“.

2-1. Den Eintrag „**AUX SENSE**“ auswählen.

3-1. Den [**ROTARY**]-Knopf zur Wahl von „**AUX LOW**“, „**AUX MID**“ oder „**AUX HIGH**“ drehen.

● Einstellung des Ausgangs des Fahrzeuglautsprechers für das Handy (wahlweise TEL-002)

∗ Die werkseitige Ausgangseinstellung ist „**RIGHT**“ (rechts).

∗ Für Ausgabe der Telefonanrufe, die Mobilfunkunterbrechung auf ON einstellen.

2-1. Den Eintrag „**TEL-SP**“ auswählen.

3-1. Den [**ROTARY**]-Knopf zur Wahl von „**RIGHT**“ oder „**LEFT**“ drehen.

• RIGHT:

Telefonanrufe können über den vorderen rechten Lautsprecher gehört werden, der an diesem Gerät angeschlossen ist.

• LEFT:

Telefonanrufe können über den vorderen linken Lautsprecher gehört werden, der an diesem Gerät angeschlossen ist.

● Einstellung für Mobilfunktunterbrechung

Wenn Sie dieses Gerät und Ihr Handy mit der getrennt erhältlichen Einheit (TEL-002) verbinden, können Telefonanrufe über die Lautsprecher des Fahrzeugs gehört werden.

∗ Die werkseitige Ausgangseinstellung ist „**OFF**“.

2-1. Den Eintrag „**TEL-SWITCH**“ auswählen.

3-1. Den [**ROTARY**]-Knopf zur Wahl der gewünschten Einstellung drehen. Beim Drehen des [**ROTARY**]-Knopfes werden die verschiedenen Einstellungen in der folgenden Reihenfolge durchlaufen:

OFF ➜ ON ➜ MUTE ➜ OFF...

• OFF:

Das Gerät führt normalen Betrieb aus, auch wenn ein Mobiltelefon angeschlossen ist.

Hinweis:

- *Bei Anschluß eines handunabhängigen Telefonbausatzes, unbedingt auf ON einstellen, damit Telefonanrufe über das System empfangen werden können.*

  • **ON:**

  Sie können Ihre Telefonanrufe über die Lautsprecher hören, die an dieses Gerät angeschlossen sind.

  ∗ Wenn Sie Ihre Anrufe über die Fahrzeuglautsprecher hören, dann kann die Lautstärke durch Drehen des [**ROTARY**]-Knopfs eingestellt werden.

  • **MUTE:**

  Während Telefoanrufen wird der Ton von diesem Gerät gedämpft.

● Ausführen der Systemprüfung

2-1. „**SYS CHK <E>**“ wählen.

3-1. Die [▶II]-Taste mindestens 1 Sekunde lang gedrückt halten.

Daraufhin erscheint die Meldung „**SYSTEM CHK**“ im Display, wonach das Gerät auf den vorigen Betriebsmodus zurückschaltet.

Einstellung der Farbe der Tastenbeleuchtung

Die [**C**]-Taste zur Wahl der gewünschten Farbe der Tastenbeleuchtung betätigen. Bei jeder Betätigung der [**C**]-Taste wechselt die Farbe in der folgenden Reihenfolge:

COLOR SCAN ➜ Rot ➜ Mandarinenfarben ➜ Orangefarben ➜ Bernsteinfarben ➜ Gelb ➜ Gelbgrün ➜ Hellgrün ➜ Grün ➜ Dunkelgrün ➜ USER ➜ COLOR SCAN usw…

● Farbumschaltautomatik-Modus (COLOR SCAN)

Nach Wahl von „**COLOR SCAN**“ wechseln die Farben automatisch.

∗ Die werkseitige Standardeinstellung ist „**COLOR SCAN**“.

∗ Nach 3 Sekunden ändert sich die Farbe.

● Einstellung des Benutzermodus

Die werkseitige Standardeinstellung ist „**R>8 G>8**“ (R:rot, G:grün).

Bei Wahl der Einstellung „**USER**“ die [**C**]-Taste mindestens eine Sekunde lang gedrückt halten, so dass die Anzeige „**R>8 G>8**“ im Display erscheint.

1. Den [◀◀, ▶▶]-Hebel nach oben oder unten drücken, um den Cursor zu bewegen.
2. Den [**ROTARY**]-Knopf zur Wahl einer Nummer zwischen 0 und 8 drehen.
3. Die [▶II]-Taste mindestens 2 Sekunden lang gedrückt halten, um die Farbeinstellung zu speichern und den Einstellmodus aufzuheben.

Farbe	R	G
Rot	8	0
Mandarinenfarben	8	1
Orangefarben	8	2
Bernsteinfarben	8	5
Gelb	8	8
Gelbgrün	6	8
Hellgrün	4	8
Grün	2	8
Dunkelgrün	0	8

Eingabe von Titeln

Titel mit bis zu 10 Zeichen können gespeichert und für eine CD, den CD-Wechsler und Fernsehsender angezeigt werden. Die Titelanzahl, die für die einzelnen Betriebsarten eingegeben werden kann, ist wie folgt.

Betriebsart	Titelanzahl
CD-Betrieb	50 Titel
Fernsehbetrieb	20 Titel

CD-Wechsler-Betrieb	Titelanzahl
DCZ628 angeschlossen	100 Titel
CDC655Tz angeschlossen	100 Titel

1. Die [**SRC**]-Taste betätigen, um die Betriebsart einzustellen, für die ein Titel eingegeben werden soll (CD, CD-Wechsler oder Fernseher).
2. Eine CD im CD-Wechsler wählen oder einen Fernsehsender einstellen, für den ein Titel eingegeben werden soll.
3. Die [**D**]-Taste betätigen, um die Namensanzeige aufzurufen.
4. Die [**T**]-Taste mindestens 1 Sekunde lang gedrückt halten.
5. Den [◀◀, ▶▶]-Hebel nach oben oder unten drücken, um den Cursor zu bewegen.
6. Für Zeichenwahl die [**BND**]-Taste betätigen. Jedesmal wenn die [**BND**]-Taste betätigt wird, ändern sich die Zeichen in folgender Reihenfolge:

   Großbuchstaben ➜ Zahlen ➜ Symbole ➜ Umlaute ➜ Großbuchstaben.

7. Für Einstellung des gewünschten Zeichens den [**ROTARY**]-Knopfs drehen.
8. Die Schritte 5 bis 7 wiederholen, um bis zu 10 Zeichen für den Titel einzugeben.
9. Die [▶II]-Taste betätigen und für 2 Sekunden oder länger gedrückt halten, um den Titel zu speichern und die Titeleingabe aufzuheben.

Löschung von Titeln

1. Eine CD im CD-Wechsler wählen oder einen Fernsehsender einstellen, für den ein Titel gelöscht werden soll.
2. Die [**D**]-Taste betätigen, um die Namensanzeige aufzurufen.
3. Die [**T**]-Taste mindestens 1 Sekunde lang gedrückt halten, um auf die Anzeige für Eingabe des Namens umzuschalten.
4. Die [**BND**]-Taste mindestens 1 Sekunde lang gedrückt halten.
5. Die [▶II]-Taste betätigen und für 2 Sekunden oder länger gedrückt halten, um den Titel zu löschen und die Titeleingabe aufzuheben.

7. BEDIENUNG DES ZUBEHÖRS

CD-Wechsler-Betrieb

Hinweis:

- *Die folgenden Bedienungsvorgänge sind die gleichen wie bei CD-Wechsler-Betrieb:*
  - ***Pause***
  - ***Titelwahl***
  - ***Suchlauf vorwärts/rückwärts***
  - ***Anspielwiedergabe***
  - ***Wiedergabewiederholung***
  - ***Zufallswiedergabe***

*Einzelheiten hierzu finden Sie im Abschnitt „**CD/MP3/WMA-Betrieb**“ (Seite 86–88) .*

CD-Wechsler-Funktionen

Wenn ein wahlweiser CD-Wechsler über das CeNET-Kabel angeschlossen wurde, dann steuert dieses Gerät alle CD-Wechsler-Funktionen. Dieses Gerät kann insgesamt 2 Wechsler steuern.

Für Wiedergabestart die [**SRC**]-Taste für Einstellung des CD-Wechsler-Betriebs betätigen. Wenn 2 CD-Wechsler angeschlossen sind, die [**SRC**]-Taste für Einstellung des CD-Wechslers betätigen, bei dem Wiedergabe erfolgen soll.

* Wenn im Display „**NO MAG**“ angezeigt wird, das Magazin in den CD-Wechsler einsetzen. Während der Spieler das Magazin lädt (prüft), wird „**DISC CHECK**“ im Display angezeigt.
* Wenn im Display „**NO DISC**“ angzeigt wird, das Magazin auswerfen und CDs in die einzelnen Schlitze geben. Dann erneut das Magazin im CD-Wechsler einsetzen.

Hinweise:

- *Es ist möglich, daß CDs, die in der CD-R/CD-RW-Betriebsart aufgezeichnet wurde, nicht verwendet werden können.*

⚠VORSICHT

CD-ROMs können nicht mit jedem CD-Wechsler wiedergegeben werden, dies hängt jeweils vom Modell ab.

Anzeigen von CD-Textinformationen

Dieses Gerät kann Namendaten für CD-Text-Discs sowie vom Benutzer mit diesem Gerät eingegebene Namen anzeigen.

1. Die [**D**]-Taste drücken, um den Namen anzuzeigen.
2. Bei jeder Betätigung der [**T**]-Taste wechselt die Namensanzeige in der folgenden Reihenfolge:

   Benutzernamen (Disc) ➜ CD-text-name (Disc) ➜ Interpret ➜ CD-text-name (Titel) ➜ Benutzernamen (Disc)…

Hinweise:

- *Wenn es sich bei der laufenden CD nicht um eine CD-Text-Disc handelt oder wenn kein Name vom Benutzer eingegeben worden ist, erscheint die Anzeige „**NO TITLE**“ im Display.*
- *Wenn für eine CD-Text-Disc kein Disc-Name oder Titelname eingegeben wurde, erscheint die Anzeige „**NO TITLE**“ im Display.*

Verfahren zum Durchlaufen von Textinformationen

„**SCROLL**“ auf „**ON**“ oder „**OFF**“ einstellen.

(Die werkseitige Standardeinstellung ist „**ON**“. Siehe den Absatz „**Ein- oder Ausschaltung des Bildschirmschoners**“ im Abschnitt „**Bedienungen, die für beide Betriebsarten gemeinsam sind**“.)

● Bei Wahl der Einstellung „ON“

Die Textinformationen laufen automatisch von rechts nach links über das Display.

● Bei Wahl der Einstellung „OFF“

Für einmalige Durchrollung nach einer Änderung des Namens oder mindestens einsekündigem Gedrückthalten der [**T**]-Taste.

Wahl einer CD

FÜr Einstellung der gewünschten CD, die [**DN**]- oder [**UP**]-Taste betätigen.

* Wenn beim Magazinschlitz keine CD eingegeben wurde, ist die [**UP**]- sowie [**DN**]-Taste nicht wirksam.

Sonstige Wiedergabefunktionen

● CD-Anspielwiedergabe

Mittels der CD-Anspielwiedergabe werden die ersten 10 Sekunden des ersten Titels der einzelnen CDs im derzeitig eingestellten CD-Wechsler aufgefunden und wiedergegeben. Diese Funktion wird automatisch fortgesetzt, bis sie aufgehoben wird.

* Die CD-Anspielwiedergabe eignet sich besonders zur Einstellung einer gewünschten CD.

1. Die [**SCN**]-Taste betätigen und für 1 Sekunde oder länger gedrückt halten, dann leuchten im Display „**ALL**···“ und „**SCN**“ auf und die CD-Anspielwiedergabe beginnt.

● CD-Wiedergabewiederholung

Nachdem alle Titel der derzeitigen CD wiedergegeben worden sind, kann durch die CD-Wiedergabewiederholung die derzeitige CD ab dem ersten Titel automatisch wiederholt wiedergegeben werden. Diese Funktion wird automatisch fortgesetzt, bis sie aufgehoben wird.

1. Die [**RPT**]-Taste betätigen und für 1 Sekunde oder länger gedrückt halten. Dann leuchten „**ALL**···“ und „**RPT**“ im Display auf und die CD-Wiedergabewiederholung beginnt.

● CD-Zufallswiedergabe

Mittels der CD-Zufallswiedergabe werden einzelne Titel oder CDs in einer unbestimmten Reihenfolge automatisch eingestellt und wiedergegeben. Diese Funktion wird automatisch fortgesetzt bis sie aufgehoben wird.

1. Die [**RDM**]-Taste betätigen und für 1 Sekunde oder länger gedrückt halten. Dann leuchten „**ALL**···“ und „**RDM**“ im Display auf und die CD-Zufallswiedergabe beginnt.

● Beenden der Wiedergabe

1. Die zuletzt betätigte Taste erneut drücken.

Fernsehbetrieb

Hinweis:

- *Die folgenden Bedienungsvorgänge sind die gleichen wie bei Radiobetrieb:*
  - ***Wahl eines Festsender-Speicherplatzes***
  - ***Einspeichern von Festsendern***
  - ***Abruf eines Festsenders***
  - ***Automatische Speicherung***
  - ***Festsenderanspielung***

*Einzelheiten hierzu finden Sie im Abschnitt „**Radiobetrieb**“ (Seite 79–80).*

Fernsehtuner-Funktionen

Wenn ein wahlweiser Fernsehtuner über das CeNET-Kabel angeschlossen wird, dann steuert dieses Gerät alle Fernsehtuner-Funktionen. Für Fernsehen ist ein Fernsehtuner und -monitor erforderlich.

Fernsehen

1. Die [**SRC**]-Taste betätigen und Fensehbetrieb einstellen.
2. Für Einstellung des gewünschten Fernsehbands (TV1 oder TV2), die [**BND**]-Taste betätigen. Jedesmal wenn die Taste betätigt wird, wird die Eingangswahl zwischen TV1 und TV2 umgeschaltet.
3. Zum Abstimmen des gewünschten Fernsehsenders den [◀◀, ▶▶]-Hebel nach oben oder unten drücken.

Videowiedergabe

Der Fernsehtuner besitzt einen Videoeingangsanschluß, an dem 1 externes Gerät angeschlosen werden kann. An dem Fernsehtuner-Eingangsanschluß einen 12V Videokassettenspieler (VCP) oder Videokassettenrekorder (VCR) anschließen.

1. Die [**ADJ**]-Taste mindestens 1 Sekunde lang gedrückt halten.
2. Um auf das Fernsehprogramm zurückzukehren, die [**ADJ**]-Taste mindestens 1 Sekunde lang gedrückt halten.

Einstellung des Fernsehempfangsbereichs

Bei Einstellung des Fernsehempfangsbereichs ändern sich die Bereichseinstellung des Fernsehtuners.

1. Die [**ADJ**]-Taste betätigen, um auf die Anzeige für Einstellungsauswahl umzuschalten.
2. Zur Wahl von „**TV AREA <E>**“ den [◀◀, ▶▶]-Hebel nach oben oder unten drücken.
3. Die [▶II]-Taste betätigen.
4. Den [**ROTARY**]-Knopf zur Wahl des Empfangsbereichs drehen.
5. Die [▶II]-Taste betätigen.
6. Die [**ADJ**]-Taste betätigen, um auf den vorigen Modus zurückzukehren.

Einstellung für TV DIVER

Die Empfangseinstellung für die am Fernsehtuner angeschlossene Fernsehantenne kann geändert werden.

1. Die [**ADJ**]-Taste betätigen, um auf die Anzeige für Einstellungsauswahl umzuschalten.
2. Zur Wahl von „**TV DIVER**“ den [◀◀, ▶▶]-Hebel nach oben oder unten drücken.
3. Den [**ROTARY**]-Knopf zur Wahl von „**ON**“ oder „**OFF**“ drehen.

   ● **ON:**

   Für Heraushebung des Bildempfangs.

   ● **OFF:**

   DIVER-Einstellung wird ausgeschaltet.
4. Die [**ADJ**]-Taste betätigen, um auf den vorigen Modus zurückzukehren.

Digitalradio / DAB-Betrieb

DAB-Steuerfunktion

Wenn ein CeNET-Kabel zum Anschließen eines DAB-Geräts (DAH913 oder DAH923) (getrennt erhältlich) verwendet wird, dann können alle Funktionen ausgeführt werden.

Hören eines DAB-Senders

1. Zur Einstellung des DAB-Modus die [**SRC**]-Taste betätigen.
2. Wenn das Gerät einen DAB-Sender empfängt, ändert sich das Display in folgender Reihenfolge.

   Frequenzkanal ➜ Senderkennzeichnung

Display-Umschaltung

1. Die [**D**]-Taste zur Wahl der gewünschten Displayanzeige betätigen.
2. Bei jeder Betätigung der [**D**]-Taste wechselt die Displayanzeige in der folgenden Reihenfolge:

   S-LABL ➜ PTY ➜ CLOCK ➜ S-LABL...

Hinweise:

- *Beim Empfang eines DAB-Senders stimmen das Display für normalen Empfangsbetrieb und Festsenderempfang überein.*
- *Die Programmanzahl sowie Sendezeiten hängen vom DAB-Sender ab.*
- *Wenn die DAB-Signale schwach sind, dann ist der Tonausgang gedämpft.*

Sendersuchlauf

1. Zur Einstellung des DAB-Modus die [**SRC**]-Taste betätigen.
2. Den [◀◀, ▶▶]-Hebel nach oben oder unten drücken und mindestens 1 Sekunde lang in dieser Stellung festhalten.

   Wenn das Hauptgerät einen DAB-Sender empfängt, leuchtet „**DAB**“ im Display auf.

   ∗ Wenn das Hauptgerät keinen DAB-Sender finden kann, stoppt es den Sendersuchlauf. Beim Display wird dann die vorherige Betriebsart eingestellt.

Manuelle Sendereinstellung

1. Zur Einstellung des DAB-Modus die [**SRC**]-Taste betätigen.
2. Die [**BND**]-Taste betätigen und für 1 Sekunde oder länger gedrückt halten. Im Display leuchtet dann „**MANU**“ auf.

3. Zur Wahl des gewünschten Senders den [◀◀, ▶▶]-Hebel nach oben oder unten drücken.
   ∗ Wird für mehr als 7 Sekunden keine Einstellung vorgenommen, wird die manuelle Sendereinstellung aufgehoben und beim Display die vorherige Betriebsart eingestellt.

Programmumschaltung

1. Zum Empfang eines DAB-Senders die [**SRC**]-Taste betätigen.
2. Zum Umschalten zwischen Programmen des DAB-Senders den [◀◀, ▶▶]-Hebel nach oben oder unten drücken.

Hinweis:

- *Abhängig von den DAB-Programmen könnte der Programmname gleich sein.*

Programmanspielung

Mittels dieser Funktion werden die einzelnen empfangbaren Programme eines eingestellten DAB-Senders für 10 Sekunden nacheinander angespielt. Dies ist nützlich für die Suche nach einem gewünschten Programm.

1. Zum Empfang eines DAB-Senders die [**SRC**]-Taste betätigen.
2. Entsprechend des angeschlossenen Modells folgende Bedienung ausführen.

   Die [▶II]-Taste betätigen. Dann leuchtet „**SERVICE SC**“ auf und das Hauptgerät beginnt mit der aufeinanderfolgender Anspielung der einzelnen Programme für 10 Sekunden. Jedesmal wenn das Hauptgerät eine Anspielung ausführt, wird der Programmname im Display angezeigt.
3. Stop der Programmanspielung, wenn ein gewünschtes Programm eingestellt ist.

   Die [▶II]-Taste betätigen.

Manuelle Speicherfunktion

Das Hauptgerät besitzt eine manuelle Speicherfunktion für DAB-Programme. Bei den Festsendertasten können bis zu 18 Programme (jeweils 6 Programme) voreingestellt werden.

[M1], [M2] und [M3]

1. Zur Einstellung des DAB-Modus die [**SRC**]-Taste betätigen.
2. Die [**BND**]-Taste mindestens 1 Sekunde lang gedrückt halten, um einen der oben gezeigten Einträge anzuwählen.
3. Zur Wahl des gewünschten Programms den [◀◀, ▶▶]-Hebel nach oben oder unten drücken.
4. Zur Speicherung des Programms eine der [**DIRECT**]-Tasten (1 bis 6) betätigen und für 2 Sekunden oder länger gedrückt halten.

Hinweis:

- *Ein Unterbrechungsprogramm (PTY oder INFO) kann nicht für die manuelle Speicherfunktion eingegeben werden.*

Abruf eines voreingestellten Programms

1. Zur Einstellung des DAB-Modus die [**SRC**]-Taste betätigen.
2. Die [**BND**]-Taste betätigen. Jedesmal bei Betätigung der [**BND**]-Taste ändert sich das Display in folgender Reihenfolge:

   [M1] ➜ [M2] ➜ [M3] ➜ [M1]...
3. Zum Abruf eines voreingestellten Programms eine der [**DIRECT**]-Tasten betätigen.

Hinweis:

- *Zur Speicherung eines derzeitig empfangenen Programms, die [**DIRECT**]-Tasten betätigen und für 2 Sekunden oder länger gedrückt halten. (Manuelle Speicherfunktion)*

INFO (Ankündigung)

Wenn bei INFO-Bereitschaftsbetrieb das eingestellte Ankündigungsprogramm beginnt, schaltet das Hauptgerät automatisch auf das eingestellte Ankündigungsprogramm.

● EInstellung des INFO-Bereitschaftsbetriebs

Wenn die [**TA**]-Taste betätigt und für 1 Sekunde oder länger gedrückt gehalten wird, dann leuchtet im DIsplay „**INFO**“ auf und das Hauptgerät wird auf INFO-Bereitschaftsbetrieb eingestellt, bis die eingestellte Ankündigung gesendet wird. Wenn die Sendung der eingestellten Ankündigung beginnt, wird die Ankündigung im Display angezeigt. Wird die [**TA**]-Taste während Empfang der eingestellten Ankündigung betätigt und für 1 Sekunde oder länger gedrückt gehalten, dann wird der Empfang des eingestellten Ankündigungssenders aufgehoben und das Hauptgerät schaltet auf INFO-Bereitschaftsbetrieb.

● Aufhebung des INFO-Bereitschaftsbetriebs

Für Aufhebung des INFO-Bereitschaftsbetriebs, die [**TA**]-Taste betätigen und für 1 Sekunde oder länger gedrückt halten.

● **Informationseinstellung**

Diese Funktion dient der Einstellung für INFORMATION EIN oder AUS bei Information-Unterbrechungsbetrieb.

Es können bis zu 6 Informationsarten eingestellt werden.

INFORMATION	
DEUTSCH	**Inhalt**
Reisen	Reisedurchsage
Warnung	Warnung/Service
Aktuell	Aktuelle Meldung
Wetter	Regionales Wetter
Service	Veranstaltungsmeld
Eilmeld	Sonderveranstaltung

Jede der folgenden 6 Informationsarten können eingestellt werden:

1. Folgende Bedienung entsprechend der angeschlossenen Modells ausführen.

   Die [**ADJ**]-Taste mindestens 1 Sekunde lang gedrückt halten, um auf die RDS-Einstellwahlanzeige umzuschalten.
2. Zur Wahl von „**INFO-S <E>**“ den [◀◀, ▶▶]-Hebel nach oben oder unten drücken und dann die [▶II]-Taste drücken, um den „**INFO-S <E>**“-Modus zu aktivieren.
3. Zur Wahl des gewünschten Informationspostens den [◀◀, ▶▶]-Hebel nach oben oder unten drücken. Die folgenden 6 Posten können angewählt werden:

   Reisen ➜ Warnung ➜ Aktuell ➜ Wetter ➜ Service ➜ Eilmeld ➜ Reisen ➜ ...
4. Für Einstellung der Informationsart für EIN oder AUS, den [**ROTARY**]-Knopf drehen.
5. Für Speicherung der Einstellung die [▶II]-Taste betätigen.
6. Für die Rückkehr zur vorherigen Anzeige, die [**ADJ**]-Taste betätigen.

Informationen zu den folgenden Funktionen finden Sie im Abschnitt „RDS-Betrieb“ (Seite 80).

● **AF-Funktion**

∗ Sollte der Empfang des derzeitgen Senders schwächer werden, dann wird im Display „**SEARCHING**“ angezeigt und das Radio sucht das gleiche Programm auf einer anderen Frequenz.

● **TA-Funktion (Verkehrsdurchsage)**

● **PTY**

● **Notrufmeldung**

● **Umschalten der Sprache der PTY- und INFO-Anzeigen**

● **Lautstärkeeinstellung von TA, INFO-Notdurchsagen (ALARM) und PTY**

8. FEHLERSUCHE

	Störung	Ursache	Behebung
Allgemein	Einschaltung nicht möglich. (Kein Ton.)	Sicherung durchgebrannt.	Gegen eine neue Sicherung mit gleicher Amperezahl austauschen. Sollte die Sicherung erneut durchbrennen, dann wenden Sie sich bitte an das Geschäft, wo Sie das Gerät erworben haben.
		Falsche Verdrahtung.	Bitte wenden Sie sich an das Geschäft, wo Sie das Gerät erworben haben.
	Kein Tonausgang bei Betrieb des Geräts mit angeschlossenen Verstärkern oder elektrischer Antenne.	Leitung der elektrischen Antenne ist mit Erdung kurzgeschlossen oder zu hoher Strom ist für die Fernbedienung der Verstärker oder elektrischen Antenne erforderlich.	1. Das Gerät auschalten. 2. Alle bei Leitung der elektrischen Antenne angeschlossenen Drähte entfernen. Alle Drähte mittels eines Ohmmeters auf einen möglichen Kurzschluß mit der Erdung prüfen. 3. Das Gerät wieder einschalten. 4. Die einzelnen Drähte für die Verstärkerfernbedienung erneut bei der Leitung der elektrischen Antenne anschließen. Sollten sich die Verstärker vor Anschluß aller Drähte ausschalten, ein externes Relais für die Fernbedienungsspannung verwenden (hoher Strom erforderlich).
	Kein Betrieb bei Tastenbetätigung. Anzeige nicht korrekt.	Störung beim Mikroprozessor aufgrund Rauschen, usw.	Das Gerät auschalten und dann die [**OPEN**]-Taste für Entfernung des DCP (abnehmbares Bedienteil) betätigen. Die Neueinstellungstaste mittels eines kleinen Stabs für ca. 2 Sekunden drücken. Neueinstellungstaste
		Die Anschlüsse des DCP oder der Haupteinheit sind verschmutzt.	Mit einem weichen Tuch sauberwischen, das mit Reinigungsalkohol angefeuchtet ist.
	Kein Ton.	Die Lautsprecher-Schutzschaltung ist aktiviert.	1. Drehen Sie die Lautstärke zurück. Die einwandfreie Gerätefunktion kann auch wiedergestellt werden, indem das Gerät einmal aus- und dann wieder eingeschaltet wird. (Bei aktivierter Schutzschaltung wird die Lautstärke automatisch reduziert.) 2. Falls die Stummschaltung erneut aktiviert wird, wenden Sie sich bitte an den Clarion-Kundendienst.
CD/MP3/WMA	Kein Ton.	Disc enthält keine MP3/WMA-Dateien.	MP3/WMA-Dateien korrekt auf die Disc einschreiben.
		Dateien werden nicht als MP3/WMA-Dateien erkannt.	Korrekt kodierte MP3/WMA-Dateien verwenden.
		Dateisystem nicht korrekt.	Verwenden Sie das Dateisystem „ISO9660 level 1, 2“, „JOLIET“ oder „Romeo“.

	Störung	Ursache	Behebung
CD/MP3/WMA	Stellen werden übersprungen oder Rauschen.	Die Disc ist verschmutzt.	Die Disc mit einem weichen Tuch reinigen.
		Disc ist stark zerkratzt oder verformt.	Gegen eine Disc ohne Kratzer austauschen.
	Ton wird unterbrochen oder setzt kurzzeitig aus. Rauschen wird erzeugt oder dem Ton hinzugemischt.	MP3/WMA-Dateien wurden nicht korrekt kodiert.	Korrekt kodierte MP3/WMA-Dateien verwenden.
	Schlechter Klang sofort nach Einschaltung.	Auf der internen Linse könnten sich Wassertropfen gebildet haben, wenn das Fahrzeug an einem feuchten Ort geparkt worden ist.	Bei eingeschaltetem Gerät für ca. 1 Stunde trocknen lassen.
	Falscher Dateiname.	Dateisystem ist nicht korrekt.	Verwenden Sie das Dateisystem „ISO9660 level 1, 2“, „JOLIET“ oder „Romeo“.
	Abspiellisten-Wiedergabe ist nicht möglich.	Der Dateiname oder die Dateierweiterung ist inkorrekt.	Verwenden Sie ausschließlich alphanumerische bzw. ASCII-Zeichen in MP3/WMA-Dateinamen. Verwenden Sie ausschließlich „**.M3U**“ als Datei-erweiterung einer Abspielliste.

Deutsch

9. TECHNISCHE DATEN

Radio-Bereich

Tuner-System: PLL-Synthesizer-Tuner

Empfangsfrequenzen:
UKW : 87,5 bis 108 MHz (0,05 MHz Schritte)
MW : 531 bis 1602 kHz (9 kHz Schritte)
LW : 153 bis 279 kHz (3 kHz Schritte)

CD-Deck

System: CD-Digitalaudiosystem

Frequenzgang: 5 Hz bis 20 kHz (± 1 dB)

Rauschabstand: 100 dB (1 kHz)

Dynamikbereich: 95 dB (1 kHz)

Verzerrung: 0,01%

Allgemeines

Ausgangsleistung:
4 × 25 W (DIN 45324, +B = 14,4 V)

Versorgungsspannung:
14,4 V GS (10,8 V bis 15,6 V zulässig), neg. Masse

Leistungsaufnahme: Weniger als 15 A

Lautsprecher-Impedanz:
4 Ω (4 Ω bis 8 Ω zulässig)

Nennstrom, elektrische Antenne:
500 mA oder weniger

Gewicht:
Hauptgerät: 1,3 kg
Fernbedienung: 40 g (einschließlich Batterie)

Abmessungen:
Hauptgerät:
178 (B) × 50 (H) × 157 (T) mm
Fernbedienung:
44 (B) × 110 (H) × 11 (T) mm

Hinweis:

• Änderungen von technischen Daten und Design dienen der Verbesserung und sind deshalb vorbehalten.

10. FEHLERANZEIGEN

Wenn ein Fehler auftritt, erscheint eine der folgenden Anzeigen.
Für Behebung der Störung jeweils die unten beschriebene Maßnahme ausführen.

	Fehleranzeige	Ursache	Behebung
CD/MP3/WMA	**ERROR 2**	Eine Disc steckt im CD-Deck fest und kann nicht ausgeworfen werden.	Defekt beim Mechanismus des CD-Decks, Bitte wenden Sie sich an das Geschäft, wo sie das Gerät erworben haben.
	ERROR 3	Disc kann aufgrund von Kratzern, usw. nicht wiedergegeben werden.	Gegen eine Disc austauschen, die nicht zerkratzt oder verformt ist.
	ERROR 6	Eine Disc wurde verkehrt herum im CD-Deck eingelegt und kann nicht wiedergegeben werden.	Die Disc auswerfen und korrekt einlegen.
CD-Wechsler	**ERROR 2**	Eine CD im CD-Wechsler wurde nicht geladen.	Defekt beim Mechanismus des CD-Wechslers. Bitte wenden Sie sich an das Geschäft, wo Sie das Gerät erworben haben.
	ERROR 3	Eine CD im CD-Wechsler kann aufgrund von Kratzern, usw. nicht wiedergegeben werden.	Gegen eine CD austaucshen, die nicht zerkratzt oder verformt ist.
	ERROR 6	Eine CD im CD-Wechsler wurde verkehrt herum eingelegt und kann nicht wiedergegeben werden.	Die CD auswerfen und korrekt einlegen.
DVD-Wechsler	**ERROR 2**	Eine im DVD-Wechsler befindliche DVD kann nicht wiedergegeben werden.	Störung beim DVD-Mechanismus, bitte wenden Sie sich an Ihren Händler.
	ERROR 3	Eine DVD kann aufgrund von Kratzern nicht wiedergegeben werden.	Erneut versuchen oder eine DVD einlegen, die nicht zerkratzt oder verformt ist.
	ERROR 6	Eine DVD im DVD-Wechsler kann nicht wiedergegeben werden, da sie verkehrt herum eingelegt wurde.	Die DVD auswerfen und dann korrekt einlegen.
	ERROR P	Ursprungpegelfehler.	Den korrekten Ursorungpegel einstellen.
	ERROR R	Regionalcodefehler.	Die DVD auswerfen und gegen DVD mit korrektem Regionalcode austauschen.

Wenn eine andere Fehleranzeige als die oben aufgeführten erscheint, die Neueinstellungstaste betätigen. Sollte die Störung nicht behoben werden, Ausschaltung vornehmen. Bitte wenden Sie sich dann an das Geschäft, wo Sie das Gerät erworben haben.