車　種　名	年　式	型　式	管理No.
インプレッサ	H. 4/10～H.12/ 8	E-GC1	フ-3

00/11 作成

ハイブリッドナビゲーション適合早見一覧

ADDZEST

車両型式	年　式	エンジン型式	接続ユニット	難易度	備　考
	H. 9/ 8～H.12/ 8		ワイヤーリング゛ハーネス	難・・▶易	
GF-GC1,GC2	H.10/ 8～H.12/ 8	EJ15	エンジ゛ンコントロールユニット	難・・▶易	
GF-GF1,GF2	H.10/ 8～H.12/ 8	EJ15	エンジ゛ンコントロールユニット	難・●・易	
GF-GF5,GF6	H.10/ 8～H.12/ 8	EJ18	エンジ゛ンコントロールユニット	難・●・易	
GF-GC8,GF8	H.10/ 8～H.12/ 8	EJ20	エンジ゛ンコントロールユニット	難・●・易	
GF-GC8,GF8	H.10/ 8～H.12/ 8	EJ20 DOHC	エンジ゛ンコントロールユニット	難・●・易	
E-GC8,GF8	H. 4/10～H.10/ 8	EJ20	エンジ゛ンコントロールユニット	難・●・易	
E-GC1	H. 4/10～H.10/ 8	EJ15	エンジ゛ンコントロールユニット	難・●・易	
E-GC4,GF3	H. 4/10～H. 8/ 9	EJ16	エンジ゛ンコントロールユニット	難・●・易	
E-GC6,GF6	H. 4/10～H. 8/ 9	EJ18	エンジ゛ンコントロールユニット	難・●・易	
	H. 4/10～H. 9/ 9		4ATコントロールユニット	難・・▶易	

※詳しくは、本資料の最終ページの車両グレード別ハイブリッドナビゲーション適合一覧をご参照ください。

車速信号取出しユニット位置

ADDZEST

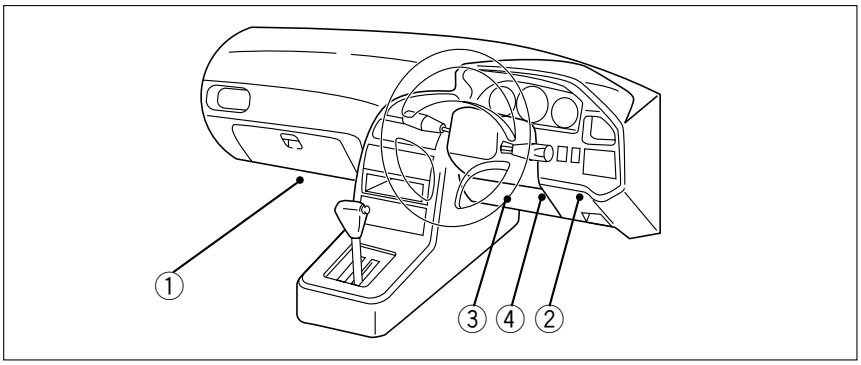

① エンジンコントロールユニット

② 4ATコントロールユニット

③ 4ATコントロールユニット
EJ20DOHCターボ（H. 8/ 9～H. 9/ 8）

④ ワイヤリングハーネス(H. 9/ 8～H.12/ 8)

車速信号接続要領

ADDZEST

①エンジンコントロールユニット

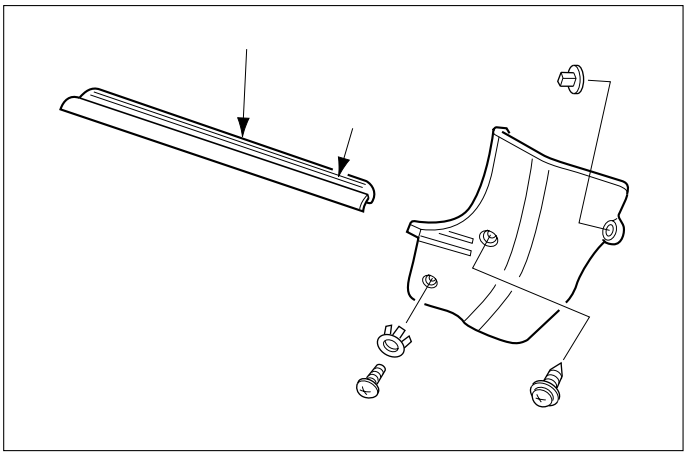

(1) ドアシルガーニッシュ（LH）を取外します。

(2) フロントサイドトリム（LH）を取外します。

(3) フロアーカーペットをめくり、エンジンコントロールユニットのコネクター部を引き出します。

＊《無断複製禁止》本資料をADDZEST以外の製品に使用した場合に生じる全ての不具合については、当社は一切の責任を負いません。

◆車速信号用コネクター接続位置と線材色

◇ EJ20（H. 4/10～H. 8/ 9）

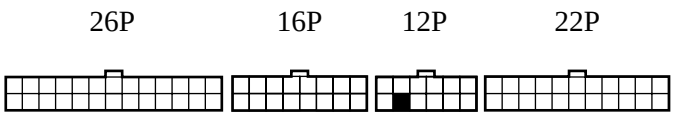

下側の左２

（＊線材色　緑－黒）　図Ａ

◇ EJ20 DOHCターボ（H. 8/ 9～H.10/ 8）
◇ EJ20 SOHC･MT車（H. 8/ 9～H. 9/ 8）
◇ EJ20 SOHC（H. 9/ 8～H.10/ 8）

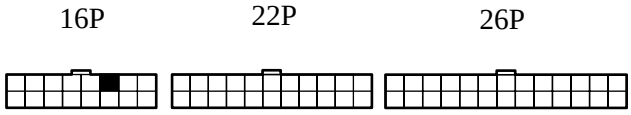

上側の右３

（＊線材色　緑－黒）　図Ｂ

◇ EJ20 SOHC･AT車（H. 8/ 9～H. 9/ 8）

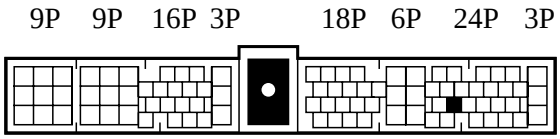

下から２段目の左２

（＊線材色　緑－黒）　図Ｃ

◇ EJ15&EJ16&EJ18（H. 4/10～H. 8/ 9）

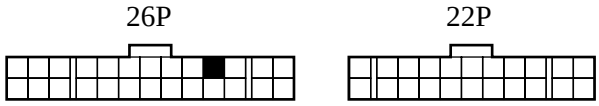

上側の右４

（＊線材色　緑－黒）　図Ｄ

◇ EJ15･MT車（H. 8/ 9～H. 9/ 8）
◇ EJ18･MT車（H. 8/ 9～H. 9/ 8）

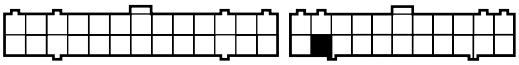

下側の左２

（＊線材色　緑－黒）　図Ｅ

◇ EJ15･AT車（H. 8/ 9～H. 9/ 8）
◇ EJ18･AT車（H. 8/ 9～H. 9/ 8）

下側の右４

（＊線材色　緑－黒）　図Ｆ

◇ EJ15（H. 9/ 8～H.10/ 8）
◇ EJ18（H. 9/ 8～H.10/ 8）

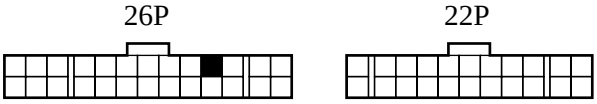

上側の右４

（＊線材色　緑－黒）　図Ｇ

◇ EJ15･MT車（H.10/ 8～　　）
◇ EJ18･MT車（H.10/ 8～　　）

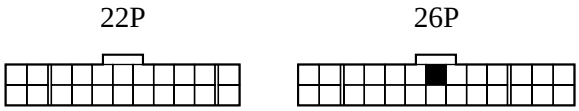

上側の右７

（＊線材色　緑－黒）　図Ｈ

◇ EJ15･AT車（H.10/ 8～　　）
◇ EJ18･AT車（H.10/ 8～　　）

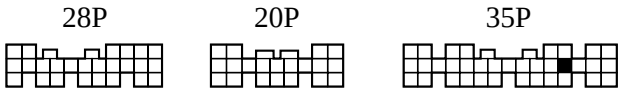

中段の右４

（＊線材色　緑－黒）　図Ｉ

◇ EJ20ターボ（H.10/ 8～　　）
◇ EJ20 EGI（H.10/ 8～　　）

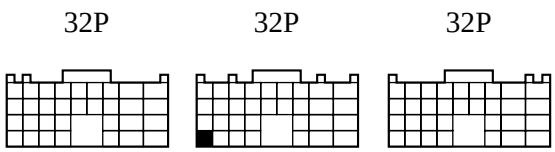

下段の左１

（＊線材色　緑－黒）　図Ｊ

●線材色はあくまで目安にして下さい。

＊《無断複製禁止》本資料をADDZEST以外の製品に使用した場合に生じる全ての不具合については、当社は一切の責任を負いません。

②&③４ＡＴコントロールユニット

(1) インストルメントパネルロワーカバーを取外します。

◆車速信号用コネクター接続位置と線材色

◇（H. 2/10～H. 6/ 9）
◇ EJ15＆EJ16＆EJ18（H. 6/ 9～H. 7/ 9）

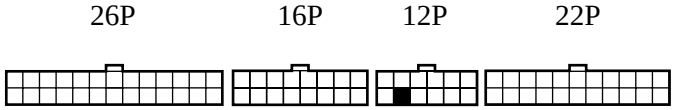

下側の左２

（＊線材色　緑－黒）　図Ｋ

◇ EJ20（H. 6/ 9～H. 8/ 9）
◇ EJ20 DOHCターボ（H. 8/ 9～H. 9/ 8）

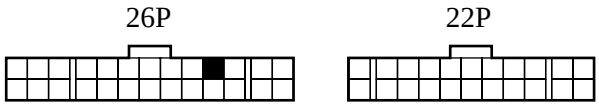

上側の右４

（＊線材色　緑－黒）　図Ｌ

● 線材色はあくまで目安にして下さい。

④ワイヤリングハーネス

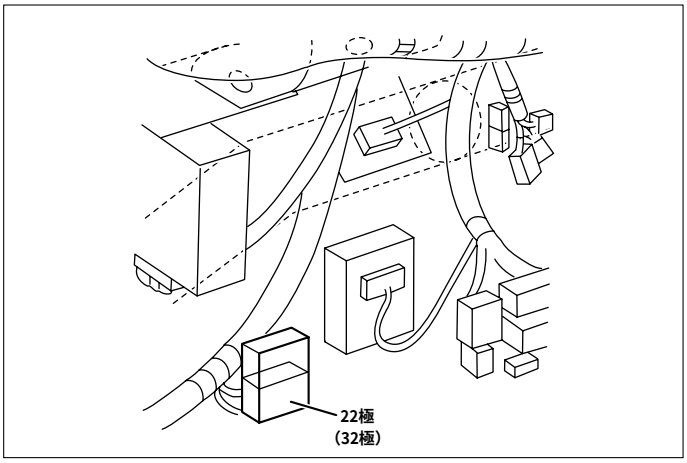

(1) インストルメントパネルロワーカバーを取外します。

◆車速信号用コネクター接続位置と線材色

◇（H. 9/ 8～H.10/ 8）

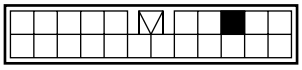

上側の右３

（＊線材色　緑－黒）　図Ｍ

◇（H.10/ 8～　　）

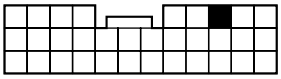

上段の右３

（＊線材色　緑－黒）　図Ｎ

● 線材色はあくまで目安にして下さい。

＊《無断複製禁止》本資料をADDZEST以外の製品に使用した場合に生じる全ての不具合については、当社は一切の責任を負いません。

オーディオの取外し要領

ADDZEST

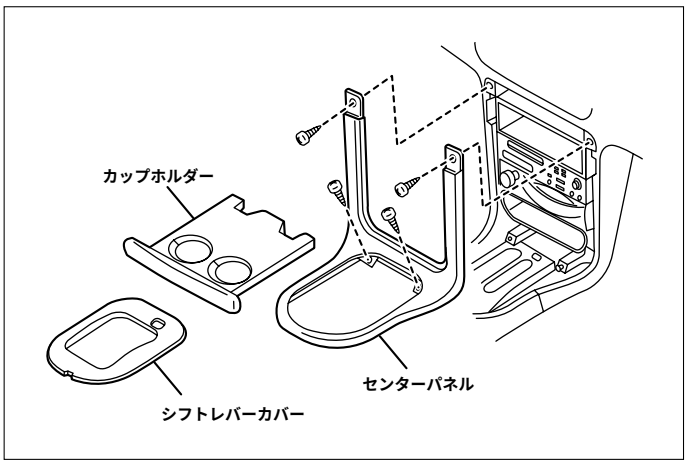

(1)シフトレバーカバー(はめ込み式)を外します。

(2)カップホルダーを引き、★印ネジを外し、センターパネルを取外します。
(コネクター類を外します)

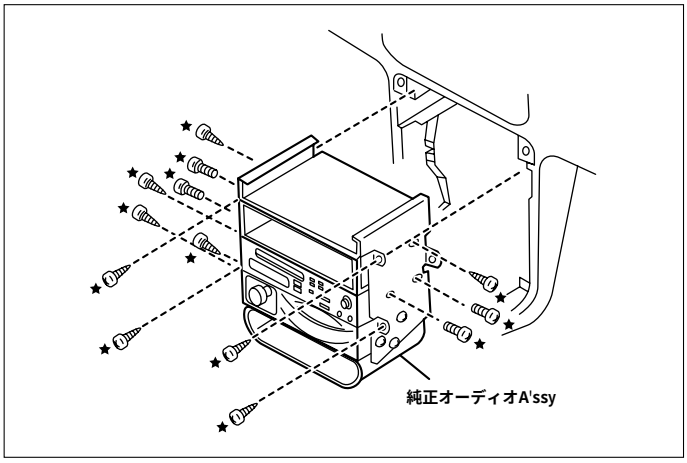

(3)★印ネジを外し、純正ラジオA'ssyを取外します。

◆オーディオカプラ

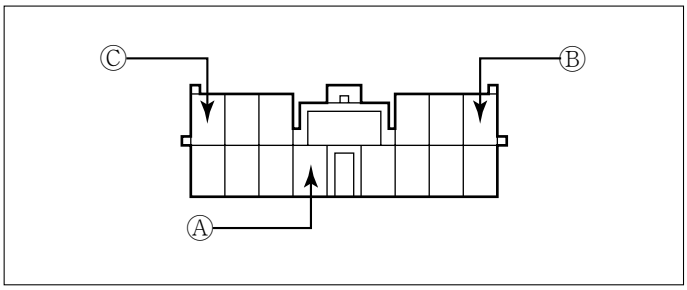

Ⓐ：ＡＣＣ電源⊕　　（＊線材色　黄－緑）
Ⓑ：バックアップ電源⊕（＊線材色　青－赤）
Ⓒ：イルミ電源⊕　　（＊線材色　紫　　）

バック信号接続要領

ADDZEST

◆リアコンビネーションランプ

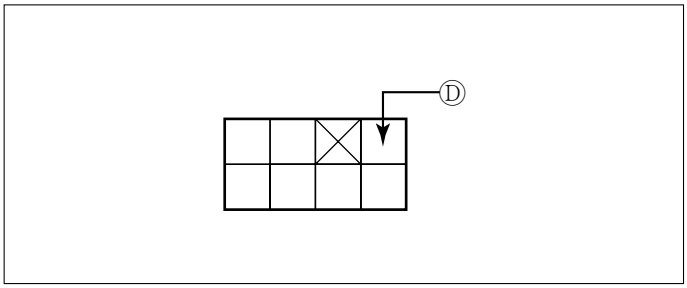

Ⓓ：バックランプ電源⊕（＊線材色　茶－黄）

＊《無断複製禁止》本資料をADDZEST以外の製品に使用した場合に生じる全ての不具合については、当社は一切の責任を負いません。

車両グレード別ハイブリッドナビゲーション適合一覧

ADDZEST

メーカー	車 名	年　　式	車輌型式	ｴﾝｼﾞﾝ型式	車速信号 1		車速信号 2		車速信号 3		駆動方式	備　考
SUBARU	ｲﾝﾌﾟﾚｯｻｰ(GC1)				エンジンコントロール		4ATコントロール		ワイヤリングハーネス			
グレード	車輌タイプ				位置	形状	位置	形状	位置	形状		
2WD 1.5 C'z	5ﾄﾞｱﾜｺﾞﾝ	H. 11 /　9～H. 12 /　8	GF-GF1	EJ15	①	H＆I			④	N	FF	
4WD 1.5 C'z	5ﾄﾞｱﾜｺﾞﾝ	H. 11 /　9～H. 12 /　8	GF-GF2	EJ15	①	H＆I			④	N	ﾌﾙﾀｲﾑ4WD	
2WD 1.5 C'z ｽﾎﾟﾙﾄ	5ﾄﾞｱﾜｺﾞﾝ	H. 11 /　9～H. 12 /　8	GF-GF1	EJ15	①	H＆I			④	N	FF	
4WD 1.5 C'z ｽﾎﾟﾙﾄ	5ﾄﾞｱﾜｺﾞﾝ	H. 11 /　9～H. 12 /　8	GF-GF2	EJ15	①	H＆I			④	N	ﾌﾙﾀｲﾑ4WD	
2WD 1.8 GB	5ﾄﾞｱﾜｺﾞﾝ	H. 11 /　9～H. 12 /　8	GF-GF5	EJ18	①	H＆I			④	N	FF	
4WD 1.8 GB	5ﾄﾞｱﾜｺﾞﾝ	H. 11 /　9～H. 12 /　8	GF-GF6	EJ18	①	H＆I			④	N	ﾌﾙﾀｲﾑ4WD	
4WD 2.0 SRX	5ﾄﾞｱﾜｺﾞﾝ	H. 11 /　9～H. 12 /　8	GF-GF8	EJ20	①	J			④	N	ﾌﾙﾀｲﾑ4WD	
2WD 1.5 CS-Extra	4ﾄﾞｱｾﾀﾞﾝ	H. 11 /　9～H. 12 /　8	GF-GC1	EJ15	①	H＆I			④	N	FF	
4WD 1.5 CS-Extra	4ﾄﾞｱｾﾀﾞﾝ	H. 11 /　9～H. 12 /　8	GF-GC2	EJ15	①	H＆I			④	N	ﾌﾙﾀｲﾑ4WD	
4WD 2.O SRX	4ﾄﾞｱｾﾀﾞﾝ	H. 11 /　9～H. 12 /　8	GF-GC8	EJ20	①	J			④	N	ﾌﾙﾀｲﾑ4WD	
4WD 2.O WRX STi Version Ⅴ Ⅰ	4ﾄﾞｱｾﾀﾞﾝ	H. 11 /　9～H. 12 /　8	GF-GC8	EJ20 DOHC	①	J			④	N	ﾌﾙﾀｲﾑ4WD	
4WD 2.O WRX typeRA STi Version Ⅴ Ⅰ	4ﾄﾞｱｾﾀﾞﾝ	H. 11 /　9～H. 12 /　8	GF-GC8	EJ20 DOHC	①	J			④	N	ﾌﾙﾀｲﾑ4WD	
4WD 2.O WRX	4ﾄﾞｱｾﾀﾞﾝ	H. 11 /　9～H. 12 /　8	GF-GC8	EJ20 DOHC	①	J			④	N	ﾌﾙﾀｲﾑ4WD	
4WD 2.0 WRX typeRA	4ﾄﾞｱｾﾀﾞﾝ	H. 11 /　9～H. 12 /　8	GF-GC8	EJ20 DOHC	①	J			④	N	ﾌﾙﾀｲﾑ4WD	
4WD 2.0 WRX STi Version Ⅴ Ⅰ	5ﾄﾞｱﾜｺﾞﾝ	H. 11 /　9～H. 12 /　8	GF-GF8	EJ20 DOHC	①	J			④	N	ﾌﾙﾀｲﾑ4WD	
4WD 2.0 WRX	5ﾄﾞｱﾜｺﾞﾝ	H. 11 /　9～H. 12 /　8	GF-GF8	EJ20 DOHC	①	J			④	N	ﾌﾙﾀｲﾑ4WD	
4WD 2.O WRX typeRA STi Version Ⅴ Ⅰ	2ﾄﾞｱｸｰﾍﾟ	H. 11 /　9～H. 12 /　8	GF-GC8	EJ20 DOHC	①	J			④	N	ﾌﾙﾀｲﾑ4WD	
2WD 1.5 CS-Extra	4ﾄﾞｱｾﾀﾞﾝ	H. 10 /　8～H. 11 /　9	GF-GC1	EJ15	①	H＆I			④	N	FF	
4WD 1.5 CS-Extra	4ﾄﾞｱｾﾀﾞﾝ	H. 10 /　8～H. 11 /　9	GF-GC2	EJ15	①	H＆I			④	N	ﾌﾙﾀｲﾑ4WD	
4WD 2.O SRX	4ﾄﾞｱｾﾀﾞﾝ	H. 10 /　8～H. 11 /　9	GF-GC8	EJ20	①	J			④	N	ﾌﾙﾀｲﾑ4WD	
4WD 2.O WRX	4ﾄﾞｱｾﾀﾞﾝ	H. 10 /　8～H. 11 /　9	GF-GC8	EJ20 DOHC	①	J			④	N	ﾌﾙﾀｲﾑ4WD	
4WD 2.0 WRX typeRA	4ﾄﾞｱｾﾀﾞﾝ	H. 10 /　8～H. 11 /　9	GF-GC8	EJ20 DOHC	①	J			④	N	ﾌﾙﾀｲﾑ4WD	
4WD 2.O WRX STi Version Ⅴ	4ﾄﾞｱｾﾀﾞﾝ	H. 10 /　8～H. 11 /　9	GF-GC8	EJ20 DOHC	①	J			④	N	ﾌﾙﾀｲﾑ4WD	
4WD 2.O WRX typeRA STi Version Ⅴ	4ﾄﾞｱｾﾀﾞﾝ	H. 10 /　8～H. 11 /　9	GF-GC8	EJ20 DOHC	①	J			④	N	ﾌﾙﾀｲﾑ4WD	
2WD 1.5 C'z	5ﾄﾞｱﾜｺﾞﾝ	H. 10 /　8～H. 11 /　9	GF-GF1	EJ15	①	H＆I			④	N	FF	
4WD 1.5 C'z	5ﾄﾞｱﾜｺﾞﾝ	H. 10 /　8～H. 11 /　9	GF-GF2	EJ15	①	H＆I			④	N	ﾌﾙﾀｲﾑ4WD	
2WD 1.8 GB	5ﾄﾞｱﾜｺﾞﾝ	H. 10 /　8～H. 11 /　9	GF-GF5	EJ18	①	H＆I			④	N	FF	
4WD 1.8 GB	5ﾄﾞｱﾜｺﾞﾝ	H. 10 /　8～H. 11 /　9	GF-GF6	EJ18	①	H＆I			④	N	ﾌﾙﾀｲﾑ4WD	
4WD 2.0 SRX	5ﾄﾞｱﾜｺﾞﾝ	H. 10 /　8～H. 11 /　9	GF-GF8	EJ20	①	J			④	N	ﾌﾙﾀｲﾑ4WD	
4WD 2.0 WRX	5ﾄﾞｱﾜｺﾞﾝ	H. 10 /　8～H. 11 /　9	GF-GF8	EJ20 DOHC	①	J			④	N	ﾌﾙﾀｲﾑ4WD	
4WD 2.0 WRX STi Version Ⅴ	5ﾄﾞｱﾜｺﾞﾝ	H. 10 /　8～H. 11 /　9	GF-GF8	EJ20 DOHC	①	J			④	N	ﾌﾙﾀｲﾑ4WD	
4WD 2.O WRX typeRA STi Version Ⅴ	2ﾄﾞｱｸｰﾍﾟ	H. 10 /　8～H. 11 /　9	GF-GC8	EJ20 DOHC	①	J			④	N	ﾌﾙﾀｲﾑ4WD	
2WD 1.5 SX	4ﾄﾞｱｾﾀﾞﾝ	H.　9 /　8～H. 10 /　8	E-GC1	EJ15	①	G			④	M	FF	
2WD 1.5 CS Extra	4ﾄﾞｱｾﾀﾞﾝ	H.　9 /　8～H. 10 /　8	E-GC1	EJ15	①	G			④	M	FF	
4WD 1.5 CS Extra	4ﾄﾞｱｾﾀﾞﾝ	H.　9 /　8～H. 10 /　8	E-GC2	EJ15	①	G			④	M	ﾌﾙﾀｲﾑ4WD	
4WD 2.O HX-20S	4ﾄﾞｱｾﾀﾞﾝ	H.　9 /　8～H. 10 /　8	E-GC8	EJ20	①	B			④	M	ﾌﾙﾀｲﾑ4WD	
4WD 2.O WRX	4ﾄﾞｱｾﾀﾞﾝ	H.　9 /　8～H. 10 /　8	E-GC8	EJ20 DOHC	①	B			④	M	ﾌﾙﾀｲﾑ4WD	
4WD 2.O WRX typeRA	4ﾄﾞｱｾﾀﾞﾝ	H.　9 /　8～H. 10 /　8	E-GC8	EJ20 DOHC	①	B			④	M	ﾌﾙﾀｲﾑ4WD	
4WD 2.O WRX STi Version IV	4ﾄﾞｱｾﾀﾞﾝ	H.　9 /　8～H. 10 /　8	E-GC8	EJ20 DOHC	①	B			④	M	ﾌﾙﾀｲﾑ4WD	
4WD 2.O WRX typeRA STi Version IV	4ﾄﾞｱｾﾀﾞﾝ	H.　9 /　8～H. 10 /　8	E-GC8	EJ20 DOHC	①	B			④	M	ﾌﾙﾀｲﾑ4WD	
2WD 1.5 C'z	5ﾄﾞｱﾜｺﾞﾝ	H.　9 /　8～H. 10 /　8	E-GF1	EJ15	①	G			④	M	FF	
4WD 1.5 C'z	5ﾄﾞｱﾜｺﾞﾝ	H.　9 /　8～H. 10 /　8	E-GF2	EJ15	①	G			④	M	ﾌﾙﾀｲﾑ4WD	
2WD 1.8 GB	5ﾄﾞｱﾜｺﾞﾝ	H.　9 /　8～H. 10 /　8	E-GF5	EJ18	①	G			④	M	FF	
4WD 1.8 GB	5ﾄﾞｱﾜｺﾞﾝ	H.　9 /　8～H. 10 /　8	E-GF6	EJ18	①	G			④	M	ﾌﾙﾀｲﾑ4WD	
4WD 2.0 HX-20S	5ﾄﾞｱﾜｺﾞﾝ	H.　9 /　8～H. 10 /　8	E-GF8	EJ20	①	B			④	M	ﾌﾙﾀｲﾑ4WD	
4WD 2.0 WRX	5ﾄﾞｱﾜｺﾞﾝ	H.　9 /　8～H. 10 /　8	E-GF8	EJ20 DOHC	①	B			④	M	ﾌﾙﾀｲﾑ4WD	
4WD 2.0 WRX STi Version IV	5ﾄﾞｱﾜｺﾞﾝ	H.　9 /　8～H. 10 /　8	E-GF8	EJ20 DOHC	①	B			④	M	ﾌﾙﾀｲﾑ4WD	
4WD 2.O WRX typeRA STi Version IV	2ﾄﾞｱｸｰﾍﾟ	H.　9 /　8～H. 10 /　8	E-GC8	EJ20 DOHC	①	B			④	M	ﾌﾙﾀｲﾑ4WD	
2WD 1.5 SX	4ﾄﾞｱｾﾀﾞﾝ	H.　8 /　9～H.　9 /　8	E-GC1	EJ15	①	E＆F					FF	
2WD 1.5 CS Extra	4ﾄﾞｱｾﾀﾞﾝ	H.　8 /　9～H.　9 /　8	E-GC1	EJ15	①	E＆F					FF	
2WD 1.5 CF	4ﾄﾞｱｾﾀﾞﾝ	H.　8 /　9～H.　9 /　8	E-GC1	EJ15	①	E＆F					FF	
4WD 1.5 CS Extra	4ﾄﾞｱｾﾀﾞﾝ	H.　8 /　9～H.　9 /　8	E-GC2	EJ15	①	E＆F					ﾌﾙﾀｲﾑ4WD	
4WD 1.5 CF	4ﾄﾞｱｾﾀﾞﾝ	H.　8 /　9～H.　9 /　8	E-GC2	EJ15	①	E＆F					ﾌﾙﾀｲﾑ4WD	
4WD 2.O HX-20S	4ﾄﾞｱｾﾀﾞﾝ	H.　8 /　9～H.　9 /　8	E-GC8	EJ20	①	B＆C					ﾌﾙﾀｲﾑ4WD	
4WD 2.O WRX	4ﾄﾞｱｾﾀﾞﾝ	H.　8 /　9～H.　9 /　8	E-GC8	EJ20 DOHC	①	B	③	L			ﾌﾙﾀｲﾑ4WD	
4WD 2.O WRX typeRA	4ﾄﾞｱｾﾀﾞﾝ	H.　8 /　9～H.　9 /　8	E-GC8	EJ20 DOHC	①	B	③	L			ﾌﾙﾀｲﾑ4WD	
2WD 1.5 C'z	5ﾄﾞｱﾜｺﾞﾝ	H.　8 /　9～H.　9 /　8	E-GF1	EJ15	①	E＆F					FF	
2WD 1.8 GB	5ﾄﾞｱﾜｺﾞﾝ	H.　8 /　9～H.　9 /　8	E-GF5	EJ18	①	E＆F					FF	
4WD 1.5 C'z	5ﾄﾞｱﾜｺﾞﾝ	H.　8 /　9～H.　9 /　8	E-GF2	EJ15	①	E＆F					ﾌﾙﾀｲﾑ4WD	
4WD 1.8 GB	5ﾄﾞｱﾜｺﾞﾝ	H.　8 /　9～H.　9 /　8	E-GF6	EJ18	①	E＆F					ﾌﾙﾀｲﾑ4WD	
4WD 2.0 HX-20S	5ﾄﾞｱﾜｺﾞﾝ	H.　8 /　9～H.　9 /　8	E-GF8	EJ20	①	B＆C					ﾌﾙﾀｲﾑ4WD	
4WD 2.0 WRX	5ﾄﾞｱﾜｺﾞﾝ	H.　8 /　9～H.　9 /　8	E-GF8	EJ20 DOHC	①	B	③	L			ﾌﾙﾀｲﾑ4WD	
1.5 2WD CX	4ﾄﾞｱｾﾀﾞﾝ	H.　6 /　9～H.　8 /　9	E-GC1	EJ15	①	D	②	K			FF	
1.5 2WD CS Extra	4ﾄﾞｱｾﾀﾞﾝ	H.　6 /　9～H.　8 /　9	E-GC1	EJ15	①	D	②	K			FF	
1.5 2WD CF	4ﾄﾞｱｾﾀﾞﾝ	H.　6 /　9～H.　8 /　9	E-GC1	EJ15	①	D	②	K			FF	
1.6 4WD CS Extra	4ﾄﾞｱｾﾀﾞﾝ	H.　6 /　9～H.　8 /　9	E-GC4	EJ16	①	D	②	K			ﾌﾙﾀｲﾑ4WD	
1.6 4WD CF	4ﾄﾞｱｾﾀﾞﾝ	H.　6 /　9～H.　8 /　9	E-GC4	EJ16	①	D	②	K			ﾌﾙﾀｲﾑ4WD	
1.8 4WD HX Edition-S	4ﾄﾞｱｾﾀﾞﾝ	H.　6 /　9～H.　8 /　9	E-GC6	EJ18	①	D	②	K			ﾌﾙﾀｲﾑ4WD	
2.0 4WD WRX STi	4ﾄﾞｱｾﾀﾞﾝ	H.　6 /　9～H.　8 /　9	E-GC8	EJ20	①	A	②	L			ﾌﾙﾀｲﾑ4WD	
2.0 4WD RA STi	4ﾄﾞｱｾﾀﾞﾝ	H.　6 /　9～H.　8 /　9	E-GC8	EJ20	①	A	②	L			ﾌﾙﾀｲﾑ4WD	
2.0 WRX	5ﾄﾞｱﾜｺﾞﾝ	H.　6 /　9～H.　8 /　9	E-GF8	EJ20	①	A					ﾌﾙﾀｲﾑ4WD	
2.0 4WD WRX ｸﾞﾗﾍﾞﾙ EX	5ﾄﾞｱﾜｺﾞﾝ	H.　6 /　9～H.　8 /　9	E-GF8	EJ20	①	A	②	L			ﾌﾙﾀｲﾑ4WD	
2.0 4WD HX-20S	5ﾄﾞｱﾜｺﾞﾝ	H.　6 /　9～H.　8 /　9	E-GF8	EJ20	①	A	②	L			ﾌﾙﾀｲﾑ4WD	
1.8 4WD HX Edition-S	5ﾄﾞｱﾜｺﾞﾝ	H.　6 /　9～H.　8 /　9	E-GF6	EJ18	①	D	②	K			ﾌﾙﾀｲﾑ4WD	
1.8 4WD HX Edition-L	5ﾄﾞｱﾜｺﾞﾝ	H.　6 /　9～H.　8 /　9	E-GF6	EJ18	①	D	②	K			ﾌﾙﾀｲﾑ4WD	
1.6 4WD CS Extra	5ﾄﾞｱﾜｺﾞﾝ	H.　6 /　9～H.　8 /　9	E-GF4	EJ16	①	D	②	K			ﾌﾙﾀｲﾑ4WD	
1.6 2WD CS-X	5ﾄﾞｱﾜｺﾞﾝ	H.　6 /　9～H.　8 /　9	E-GF3	EJ16	①	D	②	K			FF	
1.5 2WD CS	5ﾄﾞｱﾜｺﾞﾝ	H.　6 /　9～H.　8 /　9	E-GF1	EJ15	①	D	②	K			FF	

＊《無断複製禁止》本資料をADDZEST以外の製品に使用した場合に生じる全ての不具合については、当社は一切の責任を負いません。

車両グレード別ハイブリッドナビゲーション適合一覧

ADDZEST

メーカー	車 名	年　　式	車輌型式	ｴﾝｼﾞﾝ型式	車速信号 1		車速信号 2		車速信号 3		駆動方式	備　考
SUBARU	ｲﾝﾌﾟﾚｯｻｰ(GC1)				エンジンコントロール		4ATコントロール		ワイヤリングハーネス			
グレード	車輌タイプ				位置	形状	位置	形状	位置	形状		
2.0 4WD WRX	5ﾄﾞｱﾜｺﾞﾝ	H. 4/10～H. 6/ 9	E-GC8	EJ20	①	A					ﾌﾙﾀｲﾑ4WD	
2.0 4WD WRX type RA	5ﾄﾞｱﾜｺﾞﾝ	H. 4/10～H. 6/ 9	E-GC8	EJ20	①	A					ﾌﾙﾀｲﾑ4WD	
1.8 4WD HX Edition-S	4ﾄﾞｱｾﾀﾞﾝ	H. 4/10～H. 6/ 9	E-GC6	EJ18	①	D	②	K			FF	
1.8 4WD HX	4ﾄﾞｱｾﾀﾞﾝ	H. 4/10～H. 6/ 9	E-GC6	EJ18	①	D	②	K			FF	
1.6 4WD CS	4ﾄﾞｱｾﾀﾞﾝ	H. 4/10～H. 6/ 9	E-GC4	EJ16	①	D	②	K			FF	
1.6 4WD CF	4ﾄﾞｱｾﾀﾞﾝ	H. 4/10～H. 6/ 9	E-GC4	EJ16	①	D	②	K			FF	
1.5 CX	4ﾄﾞｱｾﾀﾞﾝ	H. 4/10～H. 6/ 9	E-GC1	EJ15	①	D	②	K			ﾌﾙﾀｲﾑ4WD	
1.5 CS	4ﾄﾞｱｾﾀﾞﾝ	H. 4/10～H. 6/ 9	E-GC1	EJ15	①	D	②	K			ﾌﾙﾀｲﾑ4WD	
1.5 CF	4ﾄﾞｱｾﾀﾞﾝ	H. 4/10～H. 6/ 9	E-GC1	EJ15	①	D	②	K			FF	
2.0 4WD WRX	5ﾄﾞｱﾜｺﾞﾝ	H. 4/10～H. 6/ 9	E-GF8	EJ20	①	A	②	K			ﾌﾙﾀｲﾑ4WD	
2.0 4WD WRX-SA	5ﾄﾞｱﾜｺﾞﾝ	H. 4/10～H. 6/ 9	E-GF8	EJ20	①	A	②	K			ﾌﾙﾀｲﾑ4WD	
1.8 4WD HX Edition-S	5ﾄﾞｱﾜｺﾞﾝ	H. 4/10～H. 6/ 9	E-GF6	EJ18	①	D	②	K			FF	
1.8 4WD HX ｴｱｻｽ	5ﾄﾞｱﾜｺﾞﾝ	H. 4/10～H. 6/ 9	E-GF6	EJ18	①	D	②	K			FF	
1.8 4WD HX	5ﾄﾞｱﾜｺﾞﾝ	H. 4/10～H. 6/ 9	E-GF6	EJ18	①	D	②	K			FF	
1.8 4WD HS	5ﾄﾞｱﾜｺﾞﾝ	H. 4/10～H. 6/ 9	E-GF6	EJ18	①	D	②	K			ﾌﾙﾀｲﾑ4WD	
1.6 CX	5ﾄﾞｱﾜｺﾞﾝ	H. 4/10～H. 6/ 9	E-GF3	EJ16	①	D	②	K			ﾌﾙﾀｲﾑ4WD	
1.6 CS	5ﾄﾞｱﾜｺﾞﾝ	H. 4/10～H. 6/ 9	E-GF3	EJ16	①	D	②	K			FF	

＊《無断複製禁止》本資料をADDZEST以外の製品に使用した場合に生じる全ての不具合については、当社は一切の責任を負いません。