車　種　名	年　式	型　式	管理No.
ブルーバードシルフィ	H.12/ 9～H.17/12	TA-FG10	ニ-97

06/04 作成

ハイブリッドナビゲーション適合早見一覧

ADDZEST

車両型式	年　式	エンジン型式	接続ユニット	難易度	備　考
CBA-FG10	H.16/ 4～H.17/12	QG15DE	オプションコネクター	難・●・易	
DBA-QG10	H.16/ 4～H.17/12	QG18DE	オプションコネクター	難・●・易	
UA-FG10	H.15/ 2～H.16/ 4	QG15DE	オプションコネクター	難・●・易	
TA-FG10	H.12/ 9～H.15/ 2	QG15DE	オプションコネクター	難・●・易	
TA-QNG10	H.12/ 9～H.17/12	QG18DE	オプションコネクター	難・●・易	
UA-QG10	H.12/ 9～H.16/ 4	QG18DE	オプションコネクター	難・●・易	
GH-TG10	H.12/ 9～H.17/12	QR20DD	オプションコネクター	難・●・易	

※詳しくは、本資料の最終ページの車両グレード別ハイブリッドナビゲーション適合一覧をご参照ください。

車速信号取出しユニット位置

ADDZEST

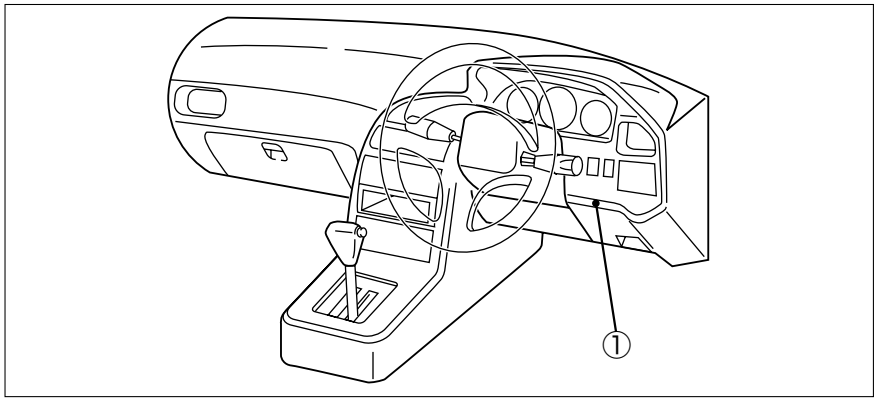

① オプションコネクター

車速信号接続要領

ADDZEST

① オプションコネクター

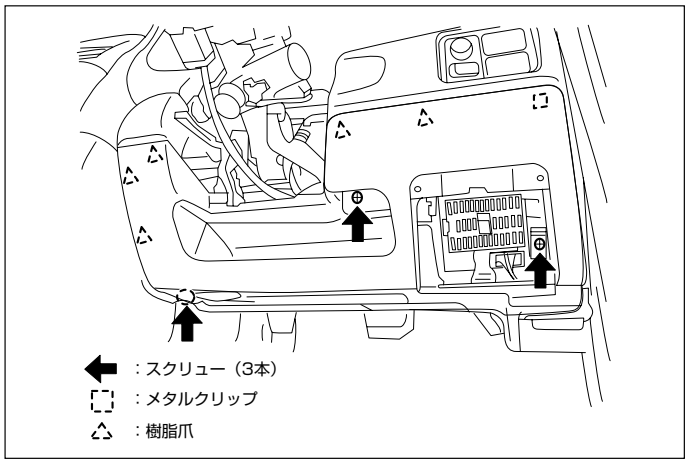

（1）インストロアカバー（運転席側）を取外します。

＊《無断複製禁止》本資料をADDZEST以外の製品に使用した場合に生じる全ての不具合については、当社は一切の責任を負いません。

◆車速信号用コネクター接続位置と線材色

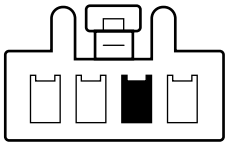

（＊線材色　黄ー緑）　図Ａ

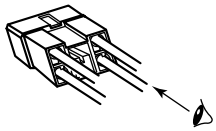

（注）図Ａのコネクターの見方

● 線材色はあくまで目安にして下さい。

オーディオの取外し要領

ADDZEST

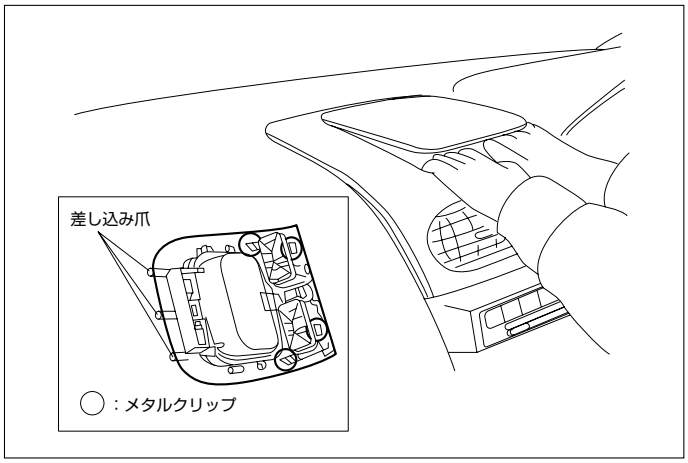

（1）クラスターリッドCを取外します。

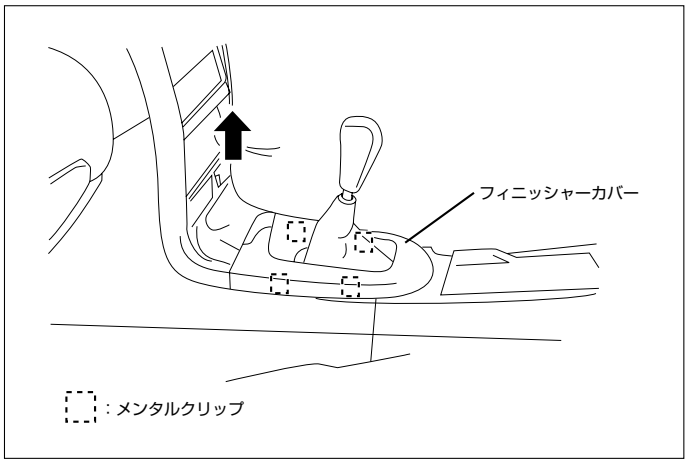

（2）フィニッシャーカバーを取外します。

＊《無断複製禁止》本資料をADDZEST以外の製品に使用した場合に生じる全ての不具合については、当社は一切の責任を負いません。

オーディオの取外し要領

ADDZEST

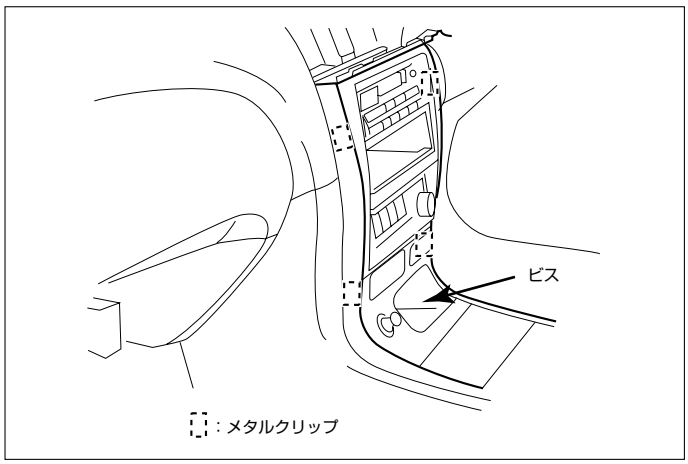

(3) センターパネルを取外します。

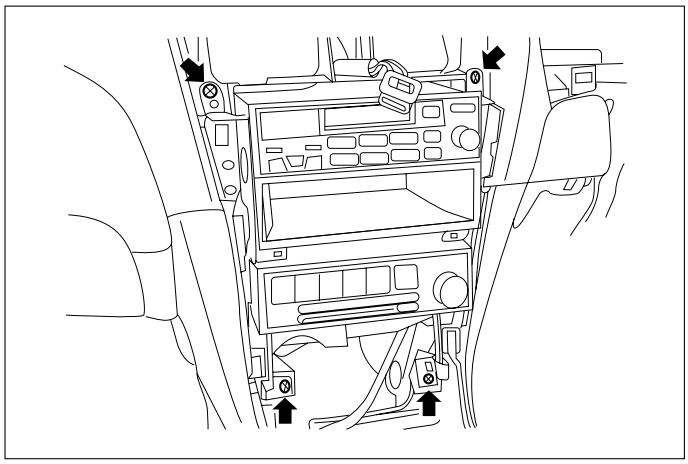

(4) オーディオA'ssyを取外します。

◆オーディオカプラ

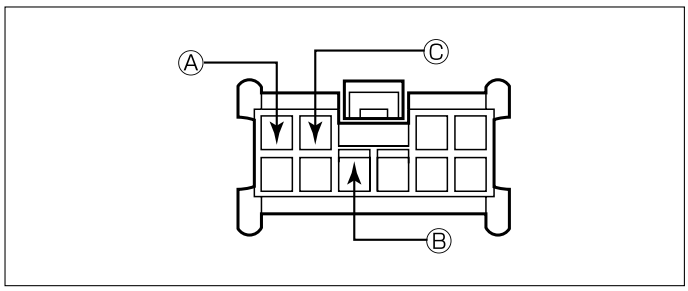

Ⓐ：ＡＣＣ電源⊕　　（＊線材色　桃　　）
Ⓑ：バックアップ電源⊕（＊線材色　青　　）
Ⓒ：イルミ電源⊕　　（＊線材色　黄－赤）

バック信号接続要領

ADDZEST

◆リアコンビネーションランプ

◇（H.12/ 9～H.15/ 2）

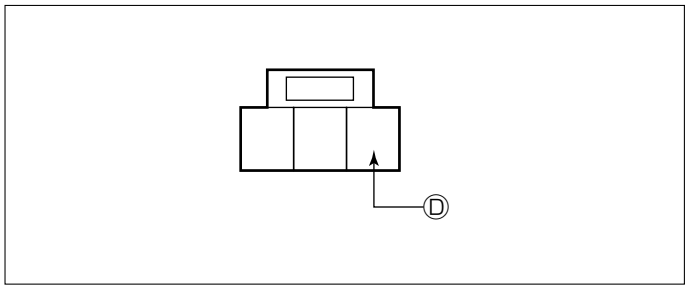

Ⓓ：バックランプ電源⊕（＊線材色　緑－白）

◇（H.15/ 2～H.17/12）

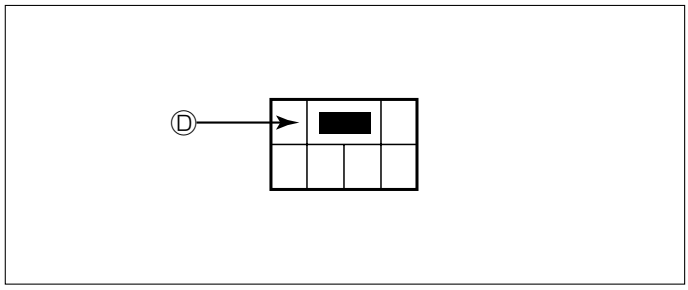

Ⓓ：バックランプ電源⊕（＊線材色　緑－白）

＊《無断複製禁止》本資料をADDZEST以外の製品に使用した場合に生じる全ての不具合については、当社は一切の責任を負いません。

車両グレード別ハイブリッドナビゲーション適合一覧

ADDZEST

メーカー	車 名				車速信号 1		車速信号 2		車速信号 3			
ＮＩＳＳＡＮ	ｼﾙﾌｨ(TG10)	年　　式	車輌型式	ｴﾝｼﾞﾝ型式	オプションコネクター						駆動方式	備　考
グ レ ー ド	車 輌 タイプ				位置	形状	位置	形状	位置	形状		
2WD 20XJ-G	4ﾄﾞｱｾﾀﾞﾝ	H. 15 /　2 ～ H. 17 / 12	GH-TG10	QR20DD	①	A					ＦＦ	
2WD 18Vi-G	4ﾄﾞｱｾﾀﾞﾝ	H. 16 /　4 ～ H. 17 / 12	DBA-QG10	QG18DE	①	A					ＦＦ	
2WD 18Vi	4ﾄﾞｱｾﾀﾞﾝ	H. 16 /　4 ～ H. 17 / 12	DBA-QG10	QG18DE	①	A					ＦＦ	
2WD 18Vi-G	4ﾄﾞｱｾﾀﾞﾝ	H. 15 /　2 ～ H. 16 /　4	UA-QG10	QG18DE	①	A					ＦＦ	
2WD 18Vi	4ﾄﾞｱｾﾀﾞﾝ	H. 15 /　2 ～ H. 16 /　4	UA-QG10	QG18DE	①	A					ＦＦ	
2WD 15i-G	4ﾄﾞｱｾﾀﾞﾝ	H. 16 /　4 ～ H. 17 / 12	CBA-FG10	QG15DE	①	A					ＦＦ	
2WD 15i	4ﾄﾞｱｾﾀﾞﾝ	H. 16 /　4 ～ H. 17 / 12	CBA-FG10	QG15DE	①	A					ＦＦ	
2WD 15i-G	4ﾄﾞｱｾﾀﾞﾝ	H. 15 /　2 ～ H. 16 /　4	UA-FG10	QG15DE	①	A					ＦＦ	
2WD 15i	4ﾄﾞｱｾﾀﾞﾝ	H. 15 /　2 ～ H. 16 /　4	UA-FG10	QG15DE	①	A					ＦＦ	
4WD 18Vi-4	4ﾄﾞｱｾﾀﾞﾝ	H. 15 /　2 ～ H. 17 / 12	TA-QNG10	QG18DE	①	A					ﾌﾙﾀｲﾑ4WD	
2WD 18ﾍﾞｰｼｯｸﾊﾟｯｹｰｼﾞ	4ﾄﾞｱｾﾀﾞﾝ	H. 13 /　3 ～ H. 15 /　2	UA-QG10	QG18DE	①	A					ＦＦ	
2WD 15ﾍﾞｰｼｯｸﾊﾟｯｹｰｼﾞ	4ﾄﾞｱｾﾀﾞﾝ	H. 13 /　3 ～ H. 15 /　2	TA-FG10	QG15DE	①	A					ＦＦ	
2WD 20XJ Gﾊﾟｯｹｰｼﾞ	4ﾄﾞｱｾﾀﾞﾝ	H. 12 /　9 ～ H. 15 /　2	GH-TG10	QR20DD	①	A					ＦＦ	
2WD 18Vi Gﾊﾟｯｹｰｼﾞ	4ﾄﾞｱｾﾀﾞﾝ	H. 12 /　9 ～ H. 15 /　2	UA-QG10	QG18DE	①	A					ＦＦ	
2WD 18Vi	4ﾄﾞｱｾﾀﾞﾝ	H. 12 /　9 ～ H. 15 /　2	UA-QG10	QG18DE	①	A					ＦＦ	
2WD 15Vi Gﾊﾟｯｹｰｼﾞ	4ﾄﾞｱｾﾀﾞﾝ	H. 12 /　9 ～ H. 15 /　2	TA-FG10	QG15DE	①	A					ＦＦ	
2WD 15Vi	4ﾄﾞｱｾﾀﾞﾝ	H. 12 /　9 ～ H. 15 /　2	TA-FG10	QG15DE	①	A					ＦＦ	
4WD 18Vi-4	4ﾄﾞｱｾﾀﾞﾝ	H. 12 /　9 ～ H. 15 /　2	TA-QNG10	QG18DE	①	A					ﾌﾙﾀｲﾑ4WD	

＊《無断複製禁止》本資料をADDZEST以外の製品に使用した場合に生じる全ての不具合については、当社は一切の責任を負いません。