Clarion®

**Owner's manual & Installation manual**
**Manuel de l'utilisateur et manuel d'installation**
**Benutzerhandbuch & Installationsanleitung**
**Manuale utente e guida di installazion**
**Manual de instalación y manual del propietario**
**Руководство пользователя и Руководство по монтажу**

# VT1010E

# VT1510E

10" /15.4" OVERHEAD MONITOR SYSTEM WITH
DVD PLAYER & USB2.0 /SD /MMC PORTS
MONITEUR SUSPENDU DE 10" /15.4" AVEC
LECTEUR DE DVD ET PORTS USB2.0 /SD /MMC
10" /15.4"-DECKENMONITORSYSTEM MIT
DVD-PLAYER & USB2.0-/SD-/MMC-PORTS
SISTEMA MONITOR RIBALTABILE DA 10" /15.4" CON
LETTORE DVD E PORTE USB2.0 /SD /MMC
MONITOR DE TECHO DE 10"/15" CON
REPRODUCTOR DE DVD Y PUERTOS USB2.0/SD/MMC
10" /15.4" ПОТОЛОЧНЫЙ МОНИТОР С DVD ПЛЕЕРОМ И
ПОРТАМИ USB2.0 /SD /MMC

Thank you for purchasing this **Clarion** product.

- Please read this owner's manual in its entirety before operating this equipment.
- After reading this manual, keep it handy, such as in your glove compartment.
- Save your sales receipt. The warranty at the end of this manual and your sales receipt are essential for warranty service.

ENGLISH

# Contents

**1. FEATURES ..... 3**
OVERHEAD MONITOR & IMAGE FEATURES ..... 3
DVD VIDEO FEATURES ..... 4
**2. PRECAUTIONS ..... 5**
OPERATING ..... 5
GENERAL ..... 5
MAINTENANCE ..... 5
INSTALLATION ..... 6
**3. CONTROLS ..... 7**
MONITOR CLOSED ..... 7
MONITOR OPEN ..... 8
SIDE PROFILE VIEW ..... 9
REMOTE CONTROL ..... 10
**4. OPERATIONS ..... 12**
OPENING THE MONITOR ..... 12
CLOSING THE MONITOR ..... 12
HANDLING DISCS ..... 13
TURNING THE PLAYER ON ..... 13
TURNING THE PLAYER OFF ..... 13
CHANGING THE IMAGE ASPECT RATIO ..... 13
PLAYING A DISC (DVD OR CD) ..... 13
USING HEADPHONES ..... 14
PLAYING DVDs ..... 16
PLAYING AUDIO CDs ..... 18
PLAYING MP3s ..... 18
USING THE USB STORAGE AND SD/MMC CARD ..... 19
CARE AND MAINTENANCE ..... 20
CHANGE THE BATTERY IN THE REMOTE CONTROL ..... 20
**5. INSTALLATION AND WIRING ..... 22**
WHAT IS INCLUDED IN THE BOX ..... 22
BEFORE YOU BEGIN ..... 22
MOUNTING AND WIRING PRECAUTIONS ..... 23
INSTALLATION PROCEDURE ..... 23
WIRING DIAGRAM ..... 26
**6. SETTING PREFERENCES ..... 27**
ACCESSING THE ON-SCREEN DISPLAY MENUS ..... 27
GENERAL SETUP PAGE ..... 27
SPEAKER SETUP PAGE ..... 27
PREFERENCE PAGE ..... 27
**7. TROUBLESHOOTING ..... 29**
**8. SPECIFICATIONS ..... 31**
**9. GLOSSARY ..... 32**

# 1. FEATURES

**Warning!**

*The Clarion VT1010E / VT1510E overhead monitor players are designed strictly for rear-seat entertainment. Viewing the monitor while operating a motor vehicle can result in serious injury and/or property damage.*
*Clarion is not responsible for any injury and/or property damage as a result of the improper use or viewing of the monitor.*

The Clarion VT1010E/VT1510E overhead monitor players are engineered with advanced technological designs and components to combine flexibility with reliability, and expandability for the best picture quality and ease-of-use.

**Flexibility**

Designed primarily for rear seat entertainment, the audio from a VT1010E/VT1510E can be enjoyed privately through wireless headphones and/or incorporated into any head unit.

**Reliability**

High-grade electronic components and heightened electronic connections provide years of service in extremely harsh, mobile environments.

**Expandability**

The player's built-in audio/video (A/V) connectors allow you to add multiple A/V sources.

## OVERHEAD MONITOR & IMAGE FEATURES

- Flip-down thin film transistor (TFT) active matrix display with screen width that depends on the model:
  VT1010E: 10.2"
  VT1510E: 15.4"
- High Resolution LCD with 16:9 aspect ratio:
  VT1010E: 800 x 480 pixels
  VT1510E: 1280 x 800 pixels
- NTSC, AUTO and PAL support
- Wide viewing angle
- Manual display angle adjustment: vertically adjustable up and down with a maximum angle of 150 degrees
- Adjustable color, contrast brightness, and hue (PAL) or tint (NTSC)
- On-screen display (OSD) of configuration options
- USB2.0 (full speed) Support
- Memory Card Reader for SD/MMC formats
- Roof Mounted Application
- Automotive Start-up Protection
- 2 Audio/Video Inputs
- 1 Audio/Video Output
- Built-in White LED Dome Light
- Built-in IR Transmitter for IR Wireless Headphones

- Wireless IR Remote Control
- Slot-in DVD Player with Multi-format Support
- Capability to read: DVD /DVD±R /DVD±RW /CD-DA /CD-RW/MP3 /WMA /VCD /SVCD/DivX

  ***Note:***
  *Multi-session CDs and 320kbps WMA files cannot be played on this player.*
- 3.5 mm Audio/Video Input

## DVD VIDEO FEATURES

- DVD drive that supports the following formats:

DVDs (12cm)

Video CDs (12cm)

Audio CDs (12cm)

MP3 CDs (12cm)

DivX CDs / DVDs

- Playback of CDs with two recorded sessions (one audio and one data).
- Multi-sound (): DVD audio that supports up to eight languages per film.
- Multi-angle function (): for DVDs that provide multiple views of the same scene.
- Subtitles (): support up to 32 languages.
- The playback of MP3 music files stored on a CD-R/CD-RW disc.
- Region number assigned based on the sales area; region number is indicated on the box as follows:

ALL 2 1 2 3

- DivX Certified® to play DivX® video, including premium content.

  ABOUT DIVX VIDEO: DivX® is a digital video format created by DivX, Inc. This is an official DivX Certified® device that plays DivX video. Visit divx.com for more information and software tools to convert your files into DivX video.

  ABOUT DIVX VIDEO-ON-DEMAND: This DivX Certified® device must be registered in order to play purchased DivX Video-on-Demand (VOD) movies. To obtain your registration code, locate the DivX VOD section in your device setup menu. Go to vod.divx.com for more information on how to complete your registration.

  DivX®, DivX Certified® and associated logos are trademarks of DivX, Inc. and are used under license.

# 2. PRECAUTIONS

Failure to observe these precautions may damage your car, the monitor, or the video source, and may void the warranty.
For questions or problems not covered in this manual, contact your local Clarion Dealer.

## OPERATING

- Do not operate this product in ways other than those described in this manual.
- Failure to follow instructions may void the warranty.
- Do not use the unit with the ignition off. This could drain the car's battery.
- If the internal temperature of the vehicle is extremely high (over 50 degrees Celsius), let the unit cool down a bit before you use it.
- If the temperature in the car is very low (below -5 degrees Celsius), starting the unit right after you start the car with its heater running may cause moisture to form in the unit. Do not power on the unit for an hour. Failure to do so may cause an electrical short. Allow about one hour for the condensation to dissipate before using the unit.
- In extremely cold temperatures the picture may appear dark and move slowly. The display returns to normal when the temperature rises.
- When operating the unit, ensure you are seated with your seat belt fastened, or parked in a safe location. Otherwise, you may be injured if the driver brakes suddenly. In an accident, injuries may be more severe if your seat belt is not fastened.
- Before leaving the vehicle, eject the disc and store it separately away from direct sunlight. Heat and humidity can damage discs causing them not to play.

## GENERAL

- Do not leave the monitor open when the unit is not in use. Direct sunlight can cause the monitor to malfunction.
- Do not hang onto or hang items from the overhead monitor.
- Do not pour liquid into the unit or insert foreign objects into the DVD drive slot. Water, humidity and foreign objects may damage internal circuitry.
- If the unit becomes wet, turn off all power and consult your authorized Clarion Dealer for service. Do not operate the unit until it has been inspected and repaired.
- Do not drop the unit or hit the LCD panel. You may cause permanent damage.
- If the LCD breaks, avoid touching the glass and fluid. If you do touch the fluid, clean it off your body and/or clothes with plenty of water, then get medical attention.

## MAINTENANCE

- Do not clean the surface of the LCD with chemical solvents or corrosive detergents. Permanent damage to the screen may result. Avoid using abrasive cleaners. Use a soft, damp cloth to clean.
- Do not disassemble or modify this unit. You may damage the monitor, void the warranty, and suffer electric shock. Modification of this unit will void safety certifications.

## INSTALLATION

Installation of mobile audio and video components requires experience with a variety of mechanical and electrical procedures. Although this manual provides general installation and operation instructions, it does not depict the exact installation methods for your particular vehicle.

If you do not have the required knowledge, experience, and/or tools to successfully complete the installation, consult an authorized Clarion Dealer about professional installation options.

ENGLISH

# 3. CONTROLS

## MONITOR CLOSED

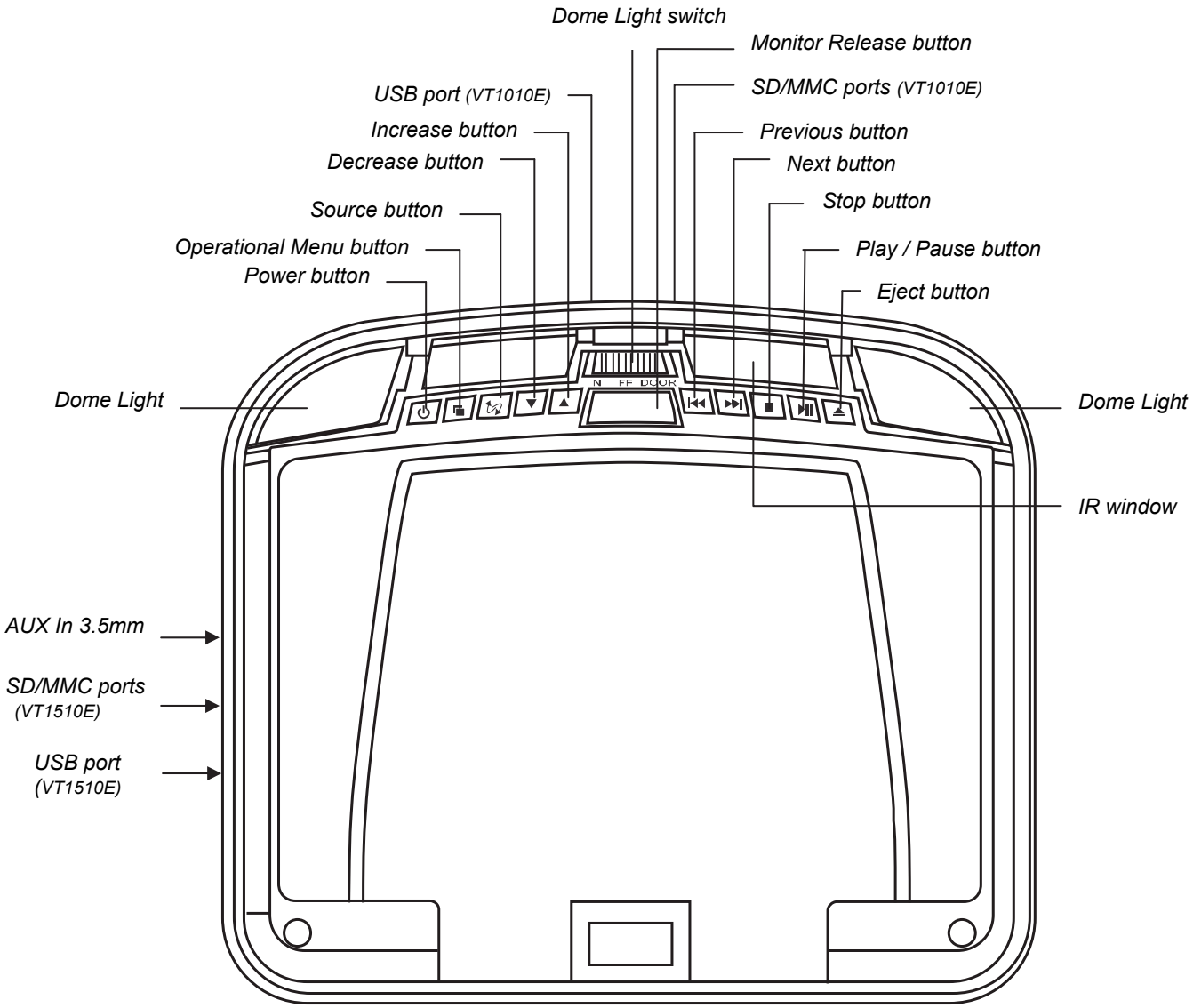


*Looking up directly below at the player with the LCD panel closed.*

**Buttons functions (monitor is closed)**

| | | |
|---|---|---|
| ⏻ | Power button | Press to turn On or Off the player. |
| | Menu button | Open the operational menu. Press again to select each menu item sequentially. |
| | Source button | Selects the video input source: DVD-IN, AV IN1 or AV IN2, DVD/USB<br><br>***NOTE:*** *To switch to the USB mode, switch to DVD mode, then insert the USB into the port. Press and hold this button for 2 seconds to switch to USB mode while in the DVD mode.* |
| ▼ | Decrease button | Decrease volume during playback.<br>In the MENU mode, press to select menu item down. |
| ▲ | Increase button | Increase volume during playback. |

| | | |
|---|---|---|
| | | In the MENU mode, press to select menu item up. |
| ⏮ | Previous button | Skips to the previous chapter on a DVD or track on a CD. During playback, press and hold to fast reverse playback |
| ⏭ | Next button | Skips to the previous chapter on a DVD or track on a CD. During playback, press and hold to fast forward playback |
| ■ | Stop button | Press once to stop playback. To resume where the player left off, press the play/pause button. Press this button twice to stop playing fully. To start playing at the beginning of the disc, press the play/pause button. |
| ⏯ | Play/Pause button | Plays or pauses the disc. |
| ⏏ | Eject button | Ejects the disc. |
| | Monitor Release button | Release the LCD panel from the storage area. |
| | Dome light switch | Configures the dome light: ON, OFF or door activated. To manually turn the light on or off, move this switch to the ON or OFF positions. In the car door activated position, the dome light turns on and off when you open and close the car door. |

***NOTE:***
*The dome light switch works only when the green dome light wire is connected to the door sensor and the polarity switch is set correctly.*
*See the vehicle's wiring manual for connection details.*

## MONITOR OPEN

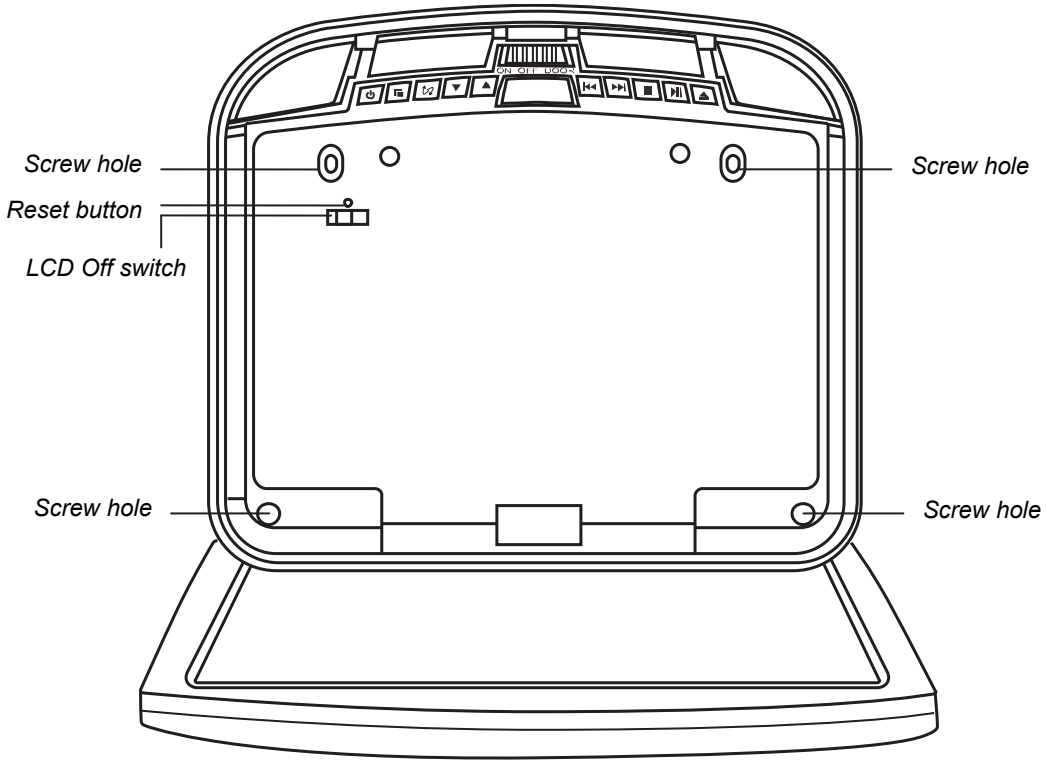


*Looking up directly below at the player with the LCD panel open.*

**Buttons functions (monitor is open)**

| | |
|---|---|
| LCD Off switch | Turns Off the LCD screen |
| Reset button | Press with a pencil or other narrow-tipped tool to return all setup options to their factory defaults. |
| Screw hole | Used to attach the player to the mounting plate. |

## SIDE PROFILE VIEW

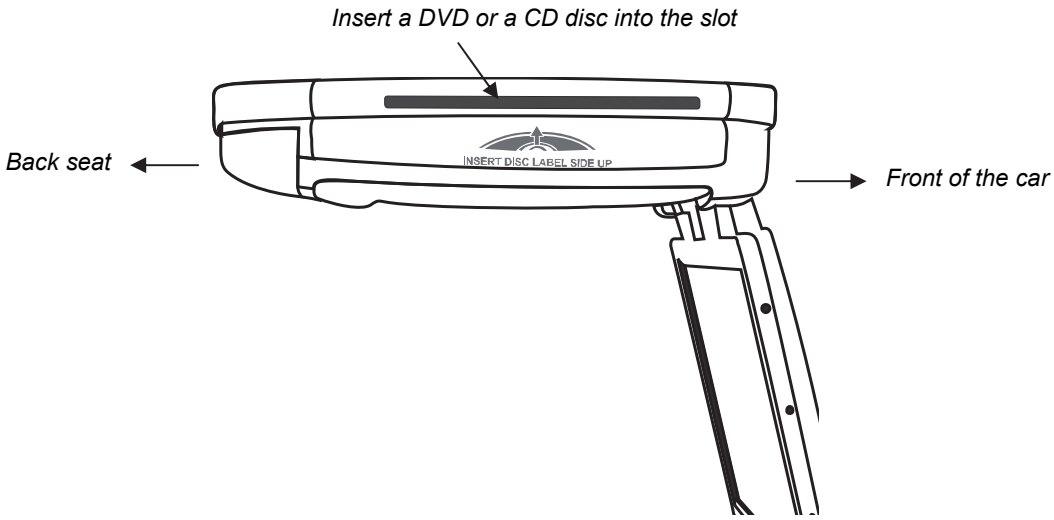

ENGLISH

# REMOTE CONTROL

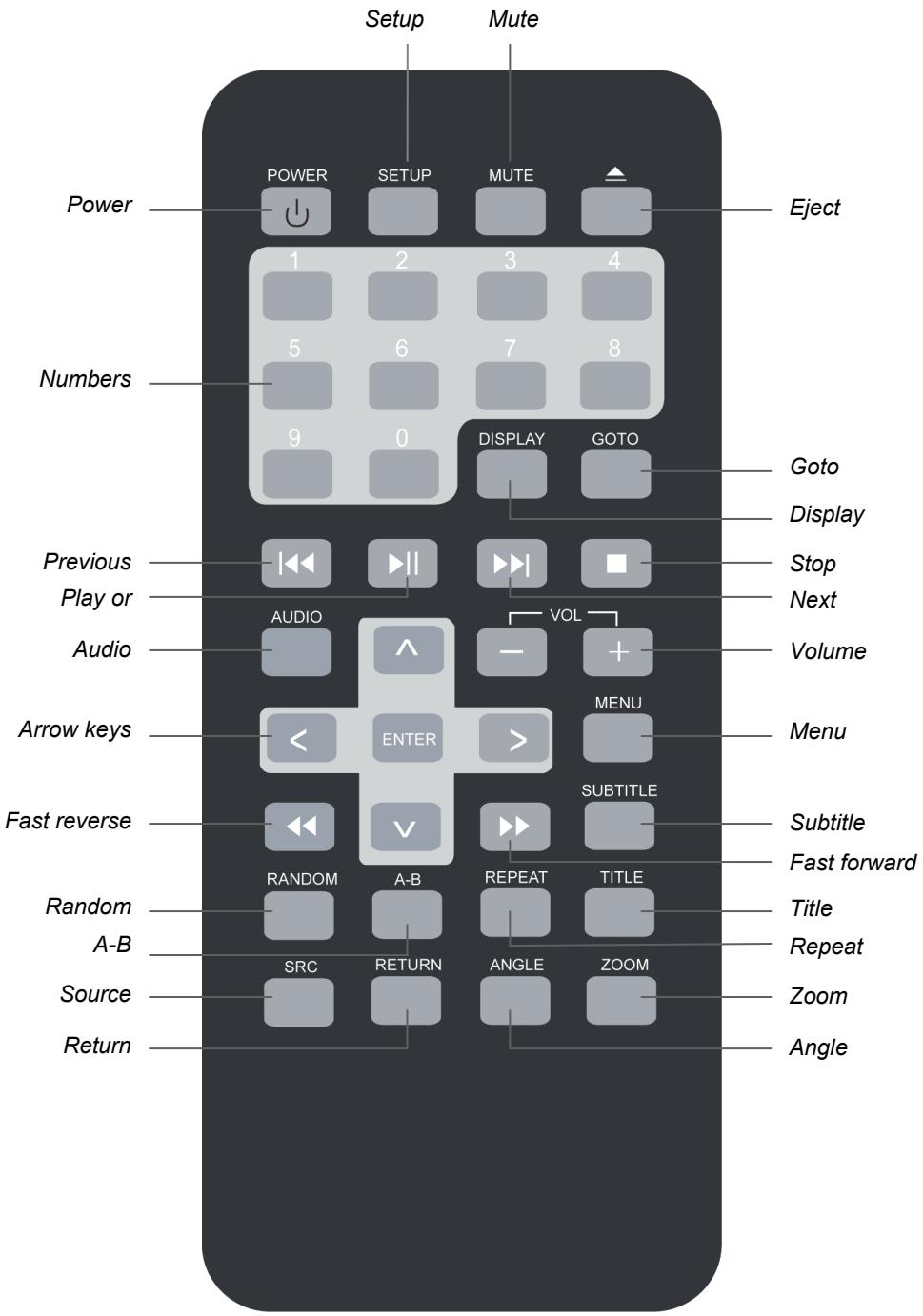

**Remote control buttons functions**

| | | |
|---|---|---|
| ⏻ | Power button | Turns the player on and off. |
| | Setup | Access the setup menu. Use to modify player options. |
| | Mute | Disables and enables sound. |
| ⏏ | Eject | Ejects the current disc from the slot. |
| | Numbers | Used to directly enter track numbers and to configure some options. |
| ⏮ | Previous | Returns to previous chapter on a DVD or previous track on a CD. |
| ⏯ | Play or Pause | Starts or pauses playback of a DVD or a CD. |
| | Audio | For a DVD: Change the language during playback<br>For a VCD/CD: Change audio channel (left, right, stereo) during playback. |
| | Arrow keys | Selects options on DVD menu and values on Display menu. |
| | ENTER | Accepts settings selected using the arrow keys. |
| ◀◀ | Rewind | Fast reverses playback at 2x, 4x, 8x,16x and 32x speeds. |
| | Random | Plays back chapters or tracks in random order. |
| | A-B | Repeats playback from previously identified points A to B. |
| | Source | Selects the video input source: DVD-IN, AV IN1 and AV IN2 or DVD-IN, and USB. |
| | Return | Returns to DVD main menu. |
| | Angle | Changes a scene angle when playing back a DVD that includes multiple scene angles. |
| | Zoom | Zooms in when viewing a movie or photographs. As you press ZOOM, the player alternates between the available zoom settings. |
| | Repeat | Alternates among repeat options. |
| | Title | Displays the DVD title menu. |
| ▶▶ | Fast Forward | Speeds playback forward at 2x, 4x, 8x,16x and 32x speeds. |
| | Subtitle | Turns pre-recorded subtitles on and off. |
| | Menu | Displays the DVD's main menu. Press and hold to view the display menu. |
| | Volume | Decreases and increases the volume. |
| ⏭ | Next | Jumps to next chapter on a DVD or to next track on a CD. |
| ■ | Stop | Stops playback. Then press the play/pause or ENTER button to resume playing back at last position. Press the stop button twice to fully stop playback, then press the play or ENTER button to start playing back at the beginning of the DVD. |
| | Display | Displays playback information; title, chapter, track and time. |
| | Goto | Starts playback at the selected chapter, track or time. |

ENGLISH

# 4. OPERATIONS

The monitor and DVD player provide the video; headphones provide the audio. The unit receives power from the power circuit of the car's dome light, which is replaced by the unit.

## OPENING THE MONITOR

1. Press the monitor release button to lower the overhead monitor screen.

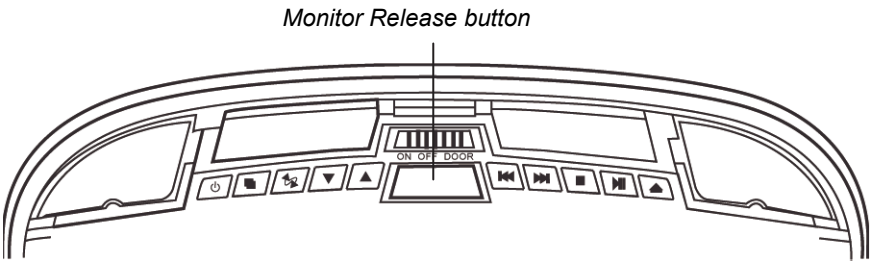


*Looking up at the monitor from directly below.*

2. Gently swing the LCD down and adjust the angle for viewing.

   The monitor turns on automatically when you fully open it (assuming the ignition switch is on or in the ACC position).

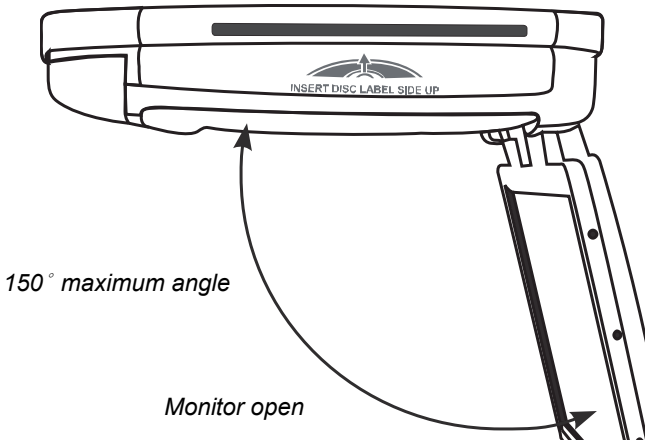


**CAUTION!**

*The LCD opens to a maximum angle of 150 degrees.*
*Do not attempt to open it further.*

## CLOSING THE MONITOR

Gently push the back side of the display panel until it clicks into the overhead housing. The monitor turns off automatically when you return it to the closed position.

***Note:***
*When closing the display panel, do not let cords or other items get caught between the display and the overhead housing. Doing so can seriously damage the screen.*

For safety, close the LCD panel when you are not using it.

## HANDLING DISCS

- To keep a disc clean, do not touch the play side (non-label side).
- Do not attach sticky notes to or put tape on a disc.
- Keep discs away from direct sunlight and heat.
- Store discs in a protective disc case.
- To clean the disc, wipe the disc outwards from the center with a clean cloth.

## TURNING THE PLAYER ON

1. Turn the ignition to either ACC or ON.
2. Press the power button (⏻) on the player or on the remote.
   If no disc is in the drive, it displays: "NO DISC."
3. To change input sources, press SRC and alternate among A/V input sources: DVD, AV IN1 (3.5mm input terminal) and AV IN2 (second audio-video source).
   Additional AV sources are optional must be connected.

***Note:***
*You cannot insert a DVD into the slot if you've selected an alternate audio-video source (AV IN1 or AV IN2).*

## TURNING THE PLAYER OFF

To turn the power off, press the power button (⏻).
If a CD or DVD is playing when you turn the power off and back on again, the player continues playback from where you stopped.

***Note:***
*Once the player is turned off, you cannot eject the DVD or CD in the player.*

## CHANGING THE IMAGE ASPECT RATIO

A common display setting to change is screen mode, which controls the aspect ratio used to display images.

## PLAYING A DISC (DVD OR CD)

1. Put the headphones on your head and turn the headphone power on.
2. Assuming the power is on, insert a DVD into the player. The player displays "Loading."
3. Aim the remote control directly at the IR receiver on the player and press the play/pause button (⏯) or press ENTER (on the remote).

***Using the remote control***

- Use the remote control only inside the vehicle.
- Use the remote control no further than five feet (three meters) from the sensor.
- Direct sunlight (or a very bright light) reduces sensitivity to remote signals. Do not use the player in direct sunlight.
- Any object that comes between the infrared sensor and the remote control may disrupt reception.

***Controlling playback***

- To pause and resume, press the play/pause button (⏯).
- To stop playback, press the stop button (■).
  If you press the stop button (■) and then press the play/pause button (⏯) again, playback begins from the beginning of the last chapter played, not the last exact location when you interrupted playback.
- To play back the previous track or chapter, press the previous button (⏮).
- To play back the next track or chapter, press the next button (⏭).
- To remove the CD or DVD, press the eject button (⏏).
- To mute the sound, press the MUTE button on the remote. Press this button again to enable sound again.

## USING HEADPHONES

To hear the audio requires headphones.
Do not leave the headphones in a place that is subject to direct sunlight or extreme temperatures.
An IR receiver in the headphones that is exposed to direct sunlight for an extended period of time may cause poor sound quality. Let the headphones cool off before you use them.

**WARNING!**

*Do not use the headphones while driving.*

### *Headphone components*

*Headphones*

### *Installing batteries in the headphones*

If this is the first time you're using the system, install batteries in the headphones. Change the batteries when you begin to hear distorted audio that cuts in and out.

1. Rotate the left earpiece so the battery cover is accessible.
2. Slide the battery cover down.
3. If replacing the batteries, remove the discharged batteries.
4. Insert the new AAA batteries according to the polarity marked inside the battery compartment.
5. Slide the battery cover back into place.

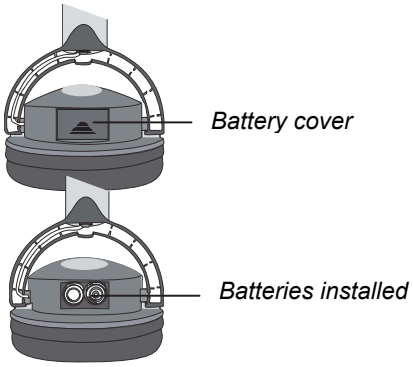


*Close-up with batteries installed*

### *Setting the volume*

The volume control is on the headphones. Turn the volume dial up or down.

> ***Note:***
> *Some noise may be audible depending on the type of encoder software used while recording. This noise is not caused by the VT1010E/VT1510E*

### *Direct sunlight and temperature extremes*

Do not leave the headphones in direct sunlight or extreme temperatures.

# PLAYING DVDs

### *Accessing the root menu*

A DVD is divided into titles and chapters. The root menu shows the contents of the disc. Some DVDs only allow you to select disc playback options from the DVD root menu.
To access the root menu of the DVD, press the RETURN or TITLE button during playback.

### *Status information*

To view status information about the current viewing session, press the DISPLAY button continuously to cycle through the displayed information.

### *Changing languages*

> ***Note:***
> *All audible languages must be pre-recorded on the DVD. Some DVDs only allow language access through the DVD menu.*

- To change the audible language, press the AUDIO button on the remote. The player displays the current language number and name, and the total number of languages available.
- To cycle through all available languages, continue pressing the AUDIO button. The audio information disappears automatically if you wait three seconds.

### *Using subtitles*

Language subtitles are normally off.

> ***Note:***
> *Subtitles must be on the DVD. Some DVDs only allow subtitle access through the DVD menu.*

- To turn subtitles on, press the SUBTITLE button. The player displays the current language number and name, and the total number of languages for which subtitles are available.
- If the DVD provides subtitles in multiple languages, continue pressing the SUBTITLE button to change the subtitle language.
- To turn subtitles off, press the SUBTITLE button until the screen displays “subtitle off ”.
- The display of the subtitle options disappears automatically if you wait for three seconds.

### *Repeating DVD chapters and titles*

To repeat a chapter or title during playback, continue pressing REPEAT to alternate among options.

- Chapter - repeats the current chapter.
- Title - repeats the current title.
- All - repeats all chapters and titles.

- Off - resumes normal playback.

***Repeating favorite sections***

To repeat a favorite section you must first mark where it begins and ends.

1. Play back the DVD.
2. To identify the beginning of your favorite section (point A), press the A-B button when the section starts playing back.
3. To identify the end of your favorite section (point B), press the A-B button again when play back reaches the end of the section.
   To repeat this section, press the A-B button on the remote. To cancel the repeat playback and resume normal playback, press the A-B button again.

***Changing viewing angle***

> ***Note:***
> *Multiple angles must be pre-recorded on the DVD. Look for the multiple angles icon ( ) on the jacket of the DVD.*

- To cycle through the available viewing angles, press the ANGLE button on the remote while playing back the DVD.
  The player displays the current angle number and the total number of angles available.
- To change the angle, press the ANGLE button again.
- To return to normal viewing, press the ANGLE button again.

***Zooming in and out***

- To zoom in (enlarge) the image when watching a DVD, press ZOOM during playback. As you press ZOOM on the remote, the player alternates among the available zoom settings (2x, 3x, 4x, 1/2, 1/3, 1/4).
- To zoom in when viewing photographs (JPEG/JPG images) stored on a disc, press ZOOM on the remote, the player alternates among zoom settings (ZOOM 100%, ZOOM 125%, ZOOM 150%, ZOOM 200%, ZOOM 75%, ZOOM 50%).

***Adjusting picture quality***

1. Press the MENU button on the main unit to display the operational adjustment menu (OSD).
2. Press ▼ or ▲ button to alternate among the available options.
   - Contrast - Adjusts the differences between the light and dark areas of the image.
   - Brightness - Makes the whole image lighter or darker.
   - Color - Adjusts color based on the color spectrum.
   - Tint - Adjusts the intensity of the color when in NTSC mode (to play back DVDs recorded in the United States).
   - Wide Screen - Selects the aspect ratio of the image wide and normal.
   - Reset - Returns all menu values to their default settings.

## PLAYING AUDIO CDs

### *Displaying CD information*

To display the playing time and current track, press DISPLAY on the remote during CD playback.
Continue pressing DISPLAY on the remote to view the disc type, current time, current track number, and total number of tracks.

### *Repeating CD tracks*

To repeat a track or the entire CD, press REPEAT on the remote during playback.
To cycle through the available options, continue pressing REPEAT.

- REPEAT ONE - Repeats the current track.
- REPEAT ALL - Repeats the current CD.
- REPEAT FOLDER - Repeats all tracks in the current folder
- Off - Resumes normal playback.

### *Repeating favorite sections*

To repeat a favorite section you must first mark where it begins and ends.

1. Play back the CD.
2. To identify the beginning of your favorite section (point A), press the A-B button on the remote when the section starts playing back.
3. To identify the end of your favorite section (point B), press the A-B button again when play back reaches the end of the section.

To repeat this section, press the A-B button on the remote.
To cancel the repeat playback and resume normal playback, press the A-B button again.

## PLAYING MP3s

MP3, a format for storing digital audio, compresses each audio track with little loss of audio quality.
The result takes up much less disc space than the track would without MP3 compression.

### *MP3 icons*

This icon in front of an item identifies a folder.

This icon in front of an item identifies the item as an MP3 file.

### *Procedure*

1. Insert a CD that contains MP3 files into the player. The player displays the MP3 menu.
2. To select the folders and tracks to play, press the ENTER button on the remote. The player displays the folder structure.
3. To choose a folder from the list, press the up and down arrow keys on the remote.
4. Press the ENTER button on the remote. The player displays the contents of the selected folder.

5. To select the MP3 file, press the up and down buttons on the remote.
6. To play the file, press the ENTER button on the remote.

***MP3 controls***

- To play back to the next MP3 file, press the next button (▶▶|).
- To play back the previous MP3 file, press the previous button (|◀◀).

***Repeating MP3s***

To repeat a single MP3 file, press the REPEAT button on the remote. To cycle through all the following settings, continue to press REPEAT.

- Repeat - repeats the current folder.
- Repeat all - Repeats the current CD.
- Repeat off - turns off repeat and resumes normal playback.

## USING THE USB STORAGE AND SD/MMC CARD

FOR VT1010E ONLY

1. Follow arrow 1 to open the rubber cover when you want to use the USB storage device or the memory card.
2. Follow arrow 2 to put the rubber cover back when you are done using the USB storage device or memory card.

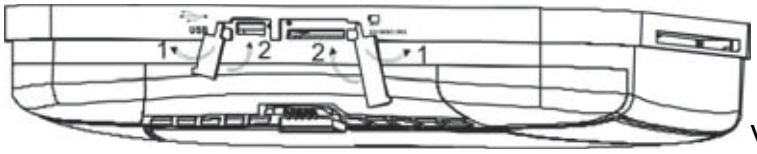


VT1010E

***Procedure***

1. Insert the USB storage into the USB socket of the main unit.
2. With the unit set in a DVD mode, press SRC button on the remote control for more than 2 seconds to change the mode from DVD to USB. The main unit will now automatically read the contents of USB storage.

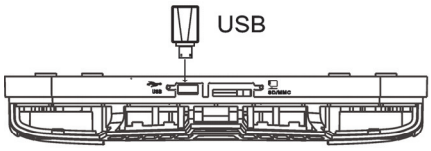


VT1010E

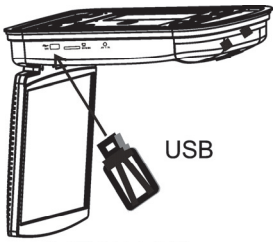


VT1510E

***Using memory card***

1. Insert the memory card into the memory socket of the main unit.
2. When the unit is in DVD mode, pressing SRC on the remote control for more than two seconds will change the mode from DVD or USB to memory card, then the main unit will read the contents of memory card automatically.

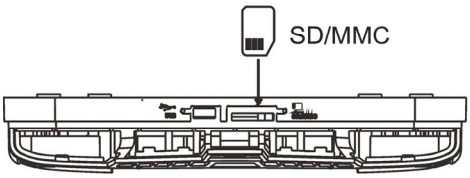


VT1010E

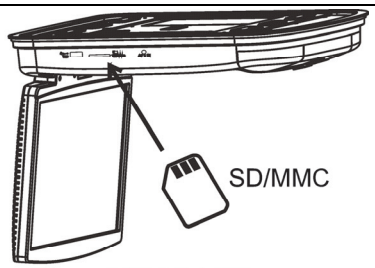


VT1510E

## CARE AND MAINTENANCE

***Cleaning the monitor***

- Use a clean, soft, dry cloth to gently wipe dust and dirt from the screen.
- Do not use benzene, thinner, car cleaner, or other cleaners. These substances may damage the monitor system or cause the paint to peel.
- The surface of the LCD can be easily scratched. Do not rub it with anything abrasive.

***Servicing the monitor***

In the event that trouble arises, never open the monitor case, disassemble the player or attempt to repair it yourself. The internal parts are not serviceable by the user. Opening any components will void the warranty. All warranty service should be performed by an authorized Clarion service center.

**CAUTION!**

*Changes or modifications to this product not approved by the manufacturer will void the warranty and will violate E mark certification*

**Cleaning the remote control**

Use only a clean, soft, damp cloth to clean the remote control. Do not use lighter fluid, methyl alcohol or other solvents.

**Cleaning discs**

Before playing a disc, wipe it outwards from the center with a clean, soft cloth.

## CHANGE THE BATTERY IN THE REMOTE CONTROL

The battery has to be changed when the buttons on the remote stop working or when you have to move close to the player for the remote to work.

***Precautions***

- Dispose of used batteries properly.
- Do not dispose of used batteries throwing them into fire. If you do so, they may explode.
- Do not short the positive (+) and negative (-) terminals.
- Keep the battery and its holder away from young children. They may choke on the battery while attempting to swallow or chew on it.

***Procedure***

***Note:***
*The battery type must be CR2025. Do not replace with any other battery type.*

1. Turn the remote up-side-down.
2. Simultaneously slide the battery latch in the direction of the arrow and pull the battery holder out of the slot.

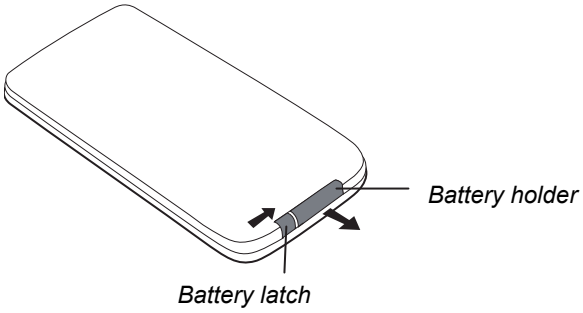


3. Remove the old battery.
4. Place the new lithium battery in the slot with the plus (+) side up.
5. Push the battery holder back into the slot until it locks in place.

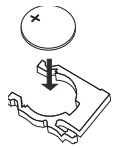

*Battery with the plus side up*

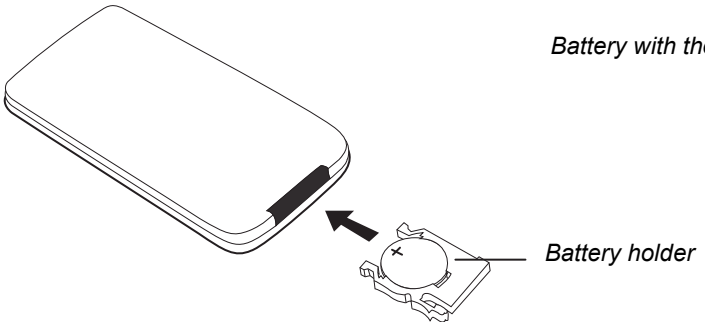


*Inserting the holder with the battery into the remote control*

# 5. INSTALLATION AND WIRING

Do not attempt to install or service your player yourself. Installation and servicing require experience in electronic equipment and automotive accessories. If you do not have the knowledge or experience this installation may be dangerous and could expose you to the risk of electric shock or other hazards.
Read these instructions and precautions carefully. Improper installation can damage the monitor and the vehicle.

## WHAT IS INCLUDED IN THE BOX

In addition to this manual, the box contains:

- 1 - Player
- 1 - IR remote control with battery
- 1 - Audio/video RCA cable with 3.5mm connector
- 1 - Power harness
- 1 - RCA output cable
- 1 - RCA input cable
- 6 - ST4.2 x 16, 4 - CM4 x10 screws (VT1010E)
- 10 – ST4.2 x 16, 8 – CM4 x 8 screws (VT1510E)
- 1 - Metal mounting plate
- 1 - Rubber gasket
- 2 - Headphones and 4 AAA batteries

***Note:***
*Use only the contents of this package to install and use the system. Using accessories not provided with this player may damage the player.*

## BEFORE YOU BEGIN

1. Verify that the vehicle electrical components function, including: power windows, power door locks, air conditioning, lights, etc.
2. Identify the polarity of the dome light circuit and set the switch on the bottom of the overhead monitor housing.
3. Test fit the location of the overhead monitor system to ensure it will not interfere with the operation of the vehicle.
4. If applicable, verify that the monitor, when mounted, will not interfere with the operation of the sun roof.
5. Carefully mark the location with masking tape.
6. Lower the vehicle’s headliner down to see if a roof support beam is available to screw the mounting bracket. If a support beam is not available, use a 3/4-inch piece of plywood cut to the appropriate size. Attach the plywood to the roof of the vehicle using silicone. Allow for adequate drying time.
7. Determine the location of any additional audio/video sources.
8. Disconnect the negative battery terminal before making any wiring connections.

**CAUTION!**

*Do not open the case. There are no serviceable parts inside.*
*If you drop anything into the unit during installation, consult with your Clarion Dealer or an authorized Clarion service center.*

## MOUNTING AND WIRING PRECAUTIONS

The VT1010E/VT1510E should be mounted in the ceiling of the vehicle. The front panel controls should be easily accessible from the rear seat. In addition:

- This unit is exclusively for vehicles with a negative ground, 12V power supply.
- This unit may be in installed with additional mobile audio components, such as a digital camera.
- Always use great care when attaching anything to a vehicle. Check clearances on both sides of the planned installation before drilling any holes or installing any screws.
- A good chassis ground connection is critical to minimize resistance and avoid noise problems.
- Use the shortest wire possible and securely connect it to the car chassis.
- When routing RCA cables, keep them away from the power cables and output speaker wires, engine, exhaust system, etc. Heat may damage wires.
- If the fuse should blow, make sure that all connections are correct, the cables have not caused a short circuit, and no wires are damaged. Then replace the fuse with a new fuse of the same amperage value as the original fuse. When replacing a fuse, never let the battery side touch any metal part or any other wire.
- Never let disconnected cables or terminals touch metal on the car or any other conducting material.
- To prevent short circuits, do not remove the caps from unused terminals or from the ends of unconnected cables.
- Insulate unconnected wires with vinyl tape or other similar material.

**WARNING!**

*To prevent short circuits during installation, disconnect the vehicle's negative (-) battery lead before making any power connections.*

## INSTALLATION PROCEDURE

The VT1010E/VT1510E replaces the car's dome light. This section provides basic tips and techniques to aid the installation. These are not vehicle specific, but should be used as guidelines for performing the installation.

### *Set the polarity switch*

1. Determine the polarity of the power system in the car. This information should be on a vehicle specific diagram.
2. Locate the polarity switch on the back of the player (the side that will be attached to the ceiling).
3. If the vehicle's power supply requires negative polarity, slide this switch to the negative (-) position. Otherwise, slide this switch to the positive (+) position.

**CAUTION!**

*Make sure the switch is fully to one side or the other.*
*Do not attempt to configure this switch once the player is in position.*

4. Cut a one-inch hole in the headliner along the backside of the ceiling bracket for the cables to pass through.

***Install the ceiling bracket and cables***

1. Disconnect and remove the original dome light.
2. Screw the metal mounting plate to the beam or plywood using the six ST4.2 x 16 screws for VT1010E and ten (same size) screws for VT1510E.

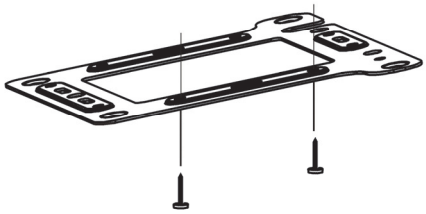

Metal mounting plate showing screw position(VT1010E)

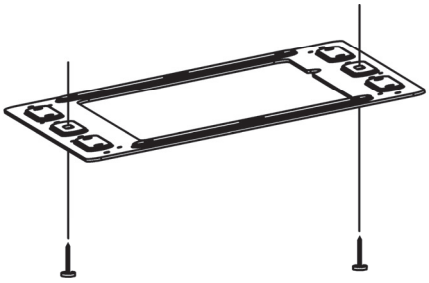

Metal mounting plate showing screw position(VT1510E)

***Note:***
*Do not obscure the original dome light opening.*

***Connect cables***

1. Pull out the original dome light's power wire and signal/power cable through the original dome light opening.
2. Place the rubber gasket on the player.

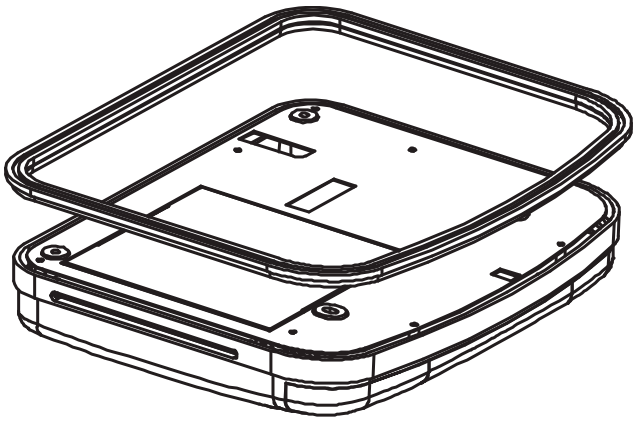

*Placing the rubber gasket on a player*

3. Route the cables through the hole to the location of any audio/video sources.
4. Identify the dome light wires in the vehicle and connect them to the corresponding

dome light wire on the overhead monitor system.

5. Plug in any audio/video source cables.
6. Plug in the power harness into the overhead monitor system in the following order: ground wire, battery wire, ACC wire and door wire.

***Note:***

*The red lead must be connected to the ACC or IGN wire to the ignition switch. If you do not connect this wire properly, the battery will drain / discharge prematurely.*

***Install the monitor***

1. Carefully hold the overhead monitor up to the metal mounting plate.
2. Screw in the four CM4 x 8 screws for VT1010E or eight screws (same size) for VT1510E making sure the wires are not in the way.

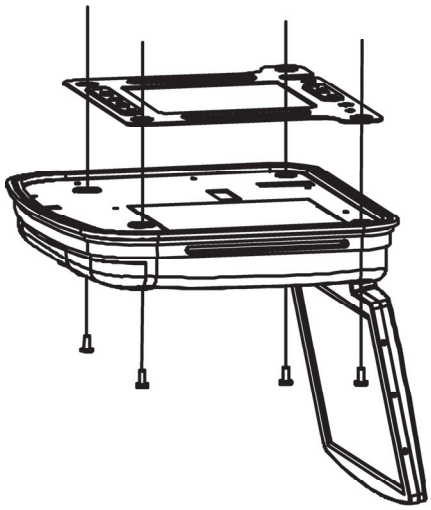

Mounting the player (VT1010E)

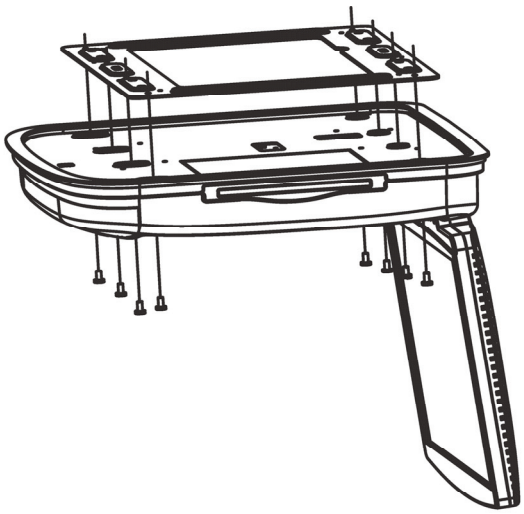

Mounting the player(VT1510E)

3. Reconnect the battery.
4. Check the car's brake lights, blinkers, wiper, etc. to ensure they are working properly.

# WIRING DIAGRAM

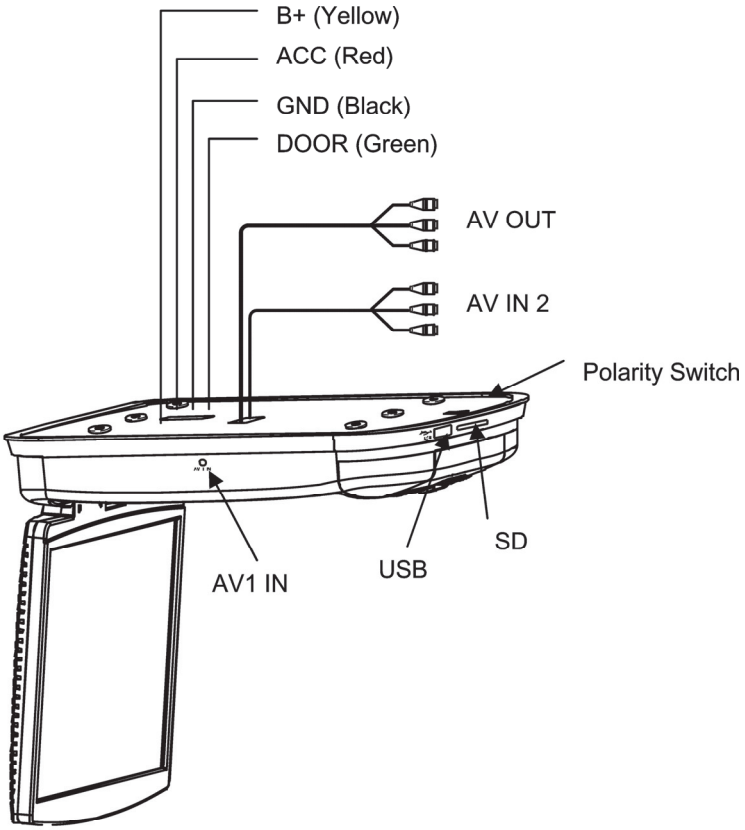


VT1010E Cable connections

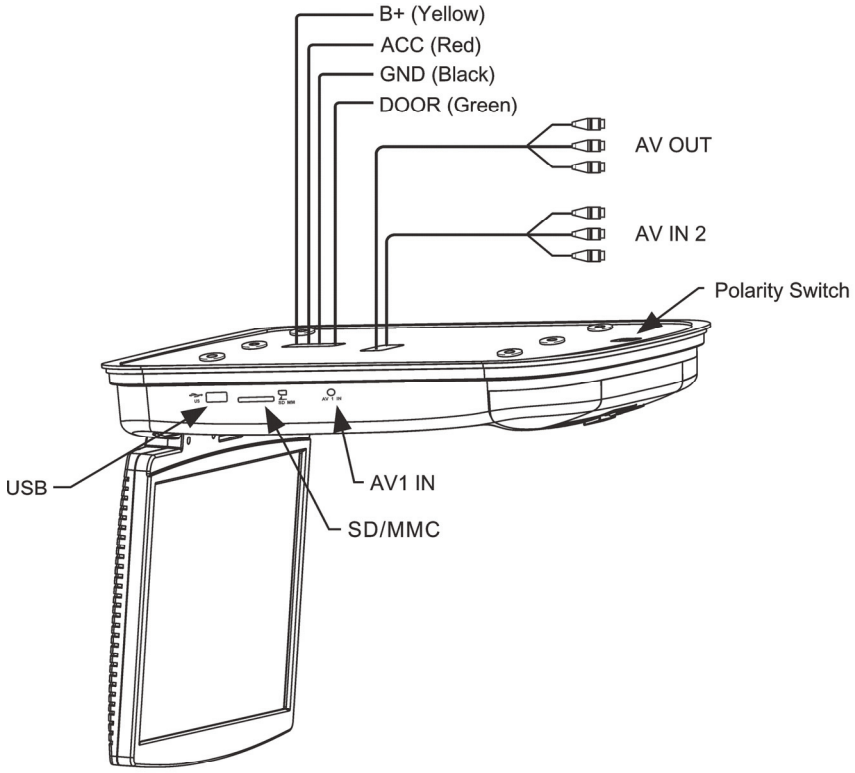


VT1510E Cable connections

# 6. SETTING PREFERENCES

## ACCESSING THE ON-SCREEN DISPLAY MENUS

1. Press SETUP on the remote to access the OSD menus.
2. Press up arrow and down arrow on the remote to select among menu items.
3. Press left arrow and right arrow button on remote to alternate set items.
4. Press up arrow and down arrow button to select the option you wish to change.
5. Press ENTER to confirm your selection.
6. Press SETUP to exit the OSD menus.

## GENERAL SETUP PAGE

This page controls standard DVD options.

**ANGLE MARK** Turns the multiple-angle feature on or off. The multiple-angle must be pre-record on the DVD disc. To determine if the DVD supports multiple angles, look for the multiple-angle symbol on the disc jacket. ON enables the ANGLE button to select a different angle for the current scene. OFF disables the ANGLE button.

**OSD LANG** Selects the language for the on-screen display menus: ENGLISH, FRENCH, SPANISH

**CAPTIONS** Turns the caption on or off. ON enables captions. OFF disables captions.

**SCREEN SAVER** Turns the screen saving feature on or off. ON enables the screen saver function. OFF disables the screen saver function.

## SPEAKER SETUP PAGE

This page controls the speaker options.

**DOWNMIX** Applies to Dolby digital sound. You cannot change this option, which is permanently set to output stereo signals, that is the player outputs audio to both the left and right channels of the output RCA jacks.

## PREFERENCE PAGE

This page controls system overall preferences.

**TV TYPE** Selects the TV system. Changing this option also changes the RCA AV output. Select from NTSC or PAL

**AUDIO** Selects the audible language for the DVD audio track. ENGLISH, FRENCH, SPANISH

**SUBTITLE** Selects the language for subtitles. ENGLISH, FRENCH, SPANISH

**DISC MENU** Select the language to display the contents of the current disc. ENGLISH, FRENCH, SPANISH

| | | |
|---|---|---|
| **PARENTAL** | Restricts movie viewing to appropriate ages. | |
| | 1 Kid Safe | Material is safe for children. |
| | 2 G | Material a safe for general audiences. |
| | 3 PG | Parental guidance suggested. |
| | 4 PG-13 | Some material unsuitable for children under 13. |
| | 5 PG-R | Some material unsuitable for children under 17. |
| | 6 R | Some material unsuitable for under 17. |
| | 7 NC-17 | Not recommended viewing for children under 17. |
| | 8 Adult | Only for adults due to the graphic content. This is the default setting. |

***Note:***
*After setting parental control, the player prompts you for the system password.*

**PASSWORD** To change the original password.

***Note:***
*Before changing the parental control set please input the password, the default password is 3308. It will no longer work once you change the password.*

**DEFAULT** Resets all values to the factory defaults.

*DivX Registration code: 557QBJDXCU*
*DivX URL:* www.divx.com/vod *or* *vod.divx.com*

# 7. TROUBLESHOOTING

If operations freeze, the screen goes blank, or the player otherwise does not function properly, try turning it off and back on again. If it still does not respond, press the reset button on the front panel.

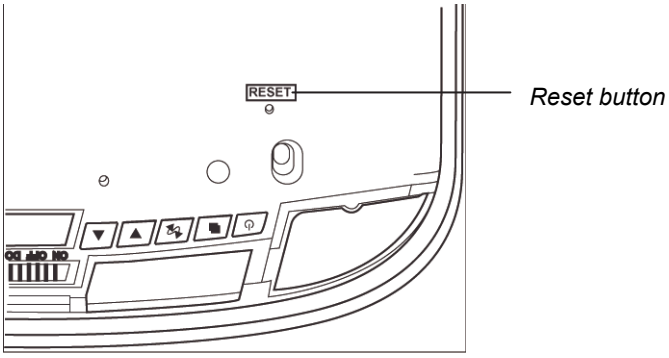


*Player with the monitor open*

***PLAYER DOES NOT TURN ON***

- The car's ignition may be off. Turn on the ignition to the ACC (Accessory) position.
- The player may not be on. Turn the player's power on.
- There may be condensation in the player. Wait for about one hour or until the condensation evaporates.
- A fuse may be blown. Check the fuses at the end of the monitor installation cables and on the vehicle.
- The player may be disconnected. Check all connections. See the installation instructions.
- The remote control battery may require changing.
- Dirt may be covering the remote's infrared lens. Clean the lens with a soft damp cloth.

***PLAYER IS ON BUT WON'T PLAY THE DISC***

- The disc may be inserted incorrectly. Reinsert the disc with the label side up (facing the ceiling of the car).
- The disc format may not be supported.
- The disc may be dirty or scratched. Clean or replace the disc.

***THE PLAYER SUDDENLY STOPS WORKING***

- There is an error in the player. Turn the player off and on again. If it still doesn't respond, press the RESET button.

***THE PLAYER WORKS ERRATICALLY***

- The remote control battery needs replacing.
- The IR window on the player or remote control is dirty. Clean the IR windows with a soft damp cloth.
- The connections are loose. Check and tighten all connections.

***THE PICTURE OCCASIONALLY SKIPS***

- The disc is dirty or scratched. Clean or replace the disc.

***THE PICTURE IS BLURRED***

- You may be passing near a high voltage wire, transformer, aircraft or other source of electrical interference. The picture will improve when you move away from the source interference.

***THE PICTURE IS VERY DARK***

- The temperature in the car is very low. At low temperatures LCD screen display dark pictures.

***The picture will improve as the temperature rises.***

- The brightness is set too high. Adjust it lower. Press the MENU button on the remote or on the player.

***NO SOUND CAN BE HEARD FROM THE IR WIRELESS HEADPHONES***

- The headphones are not turned on.
- The battery in the headphones is low. Replace the battery.
- An object is blocking the transmission of the infrared signal from the player to the headphones or the headphones are beyond the reach of the IR signal. The IR receiver on the headphones must be in direct line of sight of the IR transmitter on the player.

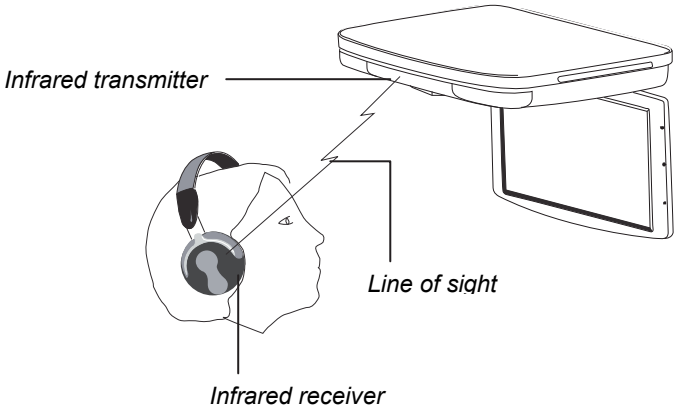

# 8. SPECIFICATIONS

| | VT1010E | VT1510E |
|---|---|---|
| Power supply (car battery) | 12V DC (10V-16V) | |
| Test voltage | 14V, negative ground | |
| Operating current | <20.7W | |
| Current consumption | <82.8mW | |
| Max current consumption | <27.6W | |
| Mechanism | Manual open and close | |
| Video system | Auto, NTSC and PAL | |
| Screen | 10.2” diagonal | 15.4” diagonal |
| Resolution (pixels) | 800 x 480 | 1280 x 800 |
| Display angle | Vertical adjustable up and down; maximum angle 150° | |
| Viewing angle (up/down/left/right) | 45/65/65/65 | 10/30/40/40 |
| Weight | 4.959 lbs (2.25kg) | 7.6 lbs (3.45kg) |
| Video signal | 1Vp-p, 75-Ohm load | |
| Operating temperature | 23 ~ 131°F (-5 ~ 55° C) | |
| Storage temperature | -4 ~ 158°F (-20 ~ 70° C) | |
| Dome light | 2W | |

***Note:***
*For the sake of technical improvements, this technical data and the design of the equipment may change without prior notice.*

# 9. GLOSSARY

**Active matrix:** A flat panel display technology that produces a brighter and sharper display and a broader viewing angle than passive matrix panels. Each pixel has its own thin film transistor (TFT) and is sometimes called a "TFT screen."

**Aspect ratio:** The comparison of the width to the height of an object.

**Audio/video (A/V) source:** Any additional audio and/or video device that has a composite RCA output, such as a game player, VCR, digital camera, etc.

**CD:** Compact Disc.

**CD-R/RW:** CD Read/Read and Write.

**Display angle:** The extent to which the LCD screen can be opened (150 degrees).

**Dolby Digital:** The marketing name for the audio compression technologies developed by Dolby Laboratories.

**DVD:** Digital Video Disc or Digital Versatile Disc.

**DVD-R:** DVD Read only.

**DVD-RW:** DVD Read and Write.

**JPEG/JPG:** Joint Pictures Expert Group, the committee that developed the standards for compressing graphics, especially photographs.

**IR:** Infrared.

**NTSC:** National TV Standards Committee, the group that developed the television standards used in the United States.

**LCD:** Liquid Crystal Display, the technology used for laptop and other small computer monitors.

**MP3:** MPEG Audio Layer-3, a standard for sound compression without sacrificing quality.

**OSD:** on-screen display.

**PAL:** The primarily European standard for displaying analog television signals.

**Pixel:** Short for picture element, the smallest point on a graphic image or monitor.

**TFT (Thin film transistor):** The display technology in which thin films are deposited during the manufacturing process to create metallic contacts.

**SRC:** Source.

**VCD:** Video CD, the standard for storing video on a CD.

**Viewing angle:** Pre-recorded alternative angles for individual scenes.

**WVGA:** Wide Angle Video Array, the number of pixels in each direction that can be displayed on a monitor.

Merci d’avoir acheté ce produit **Clarion**.

- Veuillez lire ce guide d’utilisation en entier avant de faire fonctionner cet équipement.
- Rangez ensuite le guide en lieu sűr et facile d’accčs (par ex., dans la boîte ŕ gants) pour consultation ultérieure.
- Conservez votre ticket de caisse. La garantie ŕ la fin de ce manuel et votre ticket de caisse sont essentiels pour obtenir le service de garantie.

FRANÇAIS

# Table des Matières

**1. CARACTÉRISTIQUES ..... 35**
CARACTÉRISTIQUES DU MONITEUR DE PLAFONNIER ET DE L'IMAGE ..... 35
CARACTÉRISTIQUES DES DVD VIDÉO ..... 36
**2. PRÉCAUTIONS ..... 38**
UTILISATION ..... 38
GENERAL ..... 38
ENTRETIEN ..... 39
INSTALLATION ..... 40
**3. COMMANDES ..... 41**
MONITEUR FERMÉ ..... 41
MONITEUR OUVERT ..... 43
VUE LATÉRALE ..... 43
TÉLÉCOMMANDE ..... 44
**4. PRINCIPES DE FONCTIONNEMENT ..... 46**
OUVERTURE DU MONITEUR ..... 46
FERMETURE DU MONITEUR ..... 46
MANIPULATION DES DISQUES ..... 47
MISE SOUS TENSION DU LECTEUR ..... 47
MISE HORS TENSION DU LECTEUR ..... 47
CHANGEMENT DU FORMAT DE L'IMAGE ..... 47
LECTURE DE DISQUE (DVD ou CD) ..... 47
UTILISATION DU CASQUE D'ÉCOUTE ..... 48
LECTURE DE DVD ..... 50
LECTURE DE CD AUDIO ..... 52
LECTURE MP3 ..... 52
UTILISATION DU DISPOSITIF USB ET DE LA CARTE SD/MMC ..... 53
SOIN ET ENTRETIEN ..... 54
REMPLACEMENT DE LA PILE DE LA TÉLÉCOMMANDE ..... 55
**5. INSTALLATION ET CÂBLAGE ..... 56**
CONTENU DE LA BOÎTE ..... 56
AVANT DE COMMENCER ..... 56
PRÉCAUTIONS - MONTAGE ET CÂBLAGE ..... 57
PROCESSUS D'INSTALLATION ..... 57
SCHÉMA DE CÂBLAGE ..... 60
**6. RÉGLAGES PERSONNALISÉS ..... 61**
ACCÈS AUX MENUS D'AFFICHAGE À L'ÉCRAN ..... 61
GENERAL SETUP PAGE (Page de configuration générale) ..... 61
SPEAKER SETUP PAGE (Page de configuration des enceintes) ..... 61
PREFERENCE PAGE (Page des préférences) ..... 62
**7. DÉPANNAGE ..... 63**
**8. CARACTÉRISTIQUES TECHNIQUES ..... 65**
**9. GLOSSAIRE ..... 66**

# 1. CARACTÉRISTIQUES

**ATTENTION!**

*Les moniteurs de plafonnier avec lecteur VT1010E/VT1510E de Clarion sont strictement réservés au divertissement des passagers arrière. Regarder le moniteur tout en conduisant peut entraîner des blessures graves ou des dégâts matériels. Clarion décline toute responsabilité en cas de blessures ou de dégâts matériels suite à l'usage inapproprié du moniteur.*



La conception technique et les composants évolués des moniteurs de plafonnier avec lecteur VT1010E/VT1510E de Clarion associent flexibilité et fiabilité; la capacité d'extension favorise en outre une qualité d'image et une convivialité optimales.

**Flexibilité**

Conçus avant tout comme divertissement pour les passagers arrière du véhicule, le VT1010E/VT1510E offre le confort d'une écoute individuelle avec un casque sans fil ou intégré à une source sonore.

**Fiabilité**

Les composants électroniques de qualité supérieure, avec connexions perfectionnées, procurent des années de service dans un milieu sans cesse en mouvement, aux conditions les plus exigeantes.

**Capacité d'extension**

Les connecteurs intégrés audio/vidéo (A/V) du moniteur permettent d'ajouter plusieurs sources A/V.

## CARACTÉRISTIQUES DU MONITEUR DE PLAFONNIER ET DE L'IMAGE

- Écran rabattable TFT (couche mince de transistors) à matrice active. La largeur de l'écran varie selon les modèles :
  VT1010E: 10 pouces (25,4 cm)
  VT1510E: 15 pouces (38,1 cm)
- Écran ACL haute résolution avec rapport hauteur/largeur 16:9 :
  VT1010E: 800 x 480 pixels
  VT1510E: 1280 x 800 pixels
- Compatible avec NTSC, AUTO et PAL
- Écran grand angle
- Réglage manuel de l'angle de l'écran : réglable à la verticale de haut en bas, angle maximum de 150 degrés
- Couleur, contraste et luminosité réglables, ainsi que la nuance (PAL) ou le ton (NTSC)
- Affichage à l'écran des options de configuration
- USB2.0 (grande vitesse)
- Lecteur de carte mémoire pour formats SD/MMC
- Fixation au plafond du véhicule
- Protection démarrage automobile
- 2 entrées Audio/Vidéo

- 1 sortie Audio/Vidéo
- Plafonnier à DEL blanche intégré
- Émetteur infrarouge intégré pour le casque sans fil
- Télécommande sans fil infrarouge
- Lecteur sans tiroir (fente d'insertion) avec prise en charge de nombreux formats
- Fonction de lecture : DVD /DVD±R /DVD±RW /CD-DA /CD-RW/MP3 /WMA /VCD /SVCD /DivX

  ***Remarque:***
  *Les CD multisession et les fichiers WMA de 320 kbps ne peuvent être lus par ce lecteur.*
- Entrée Audio/Vidéo 3,5 mm

## CARACTÉRISTIQUES DES DVD VIDÉO

- Le lecteur DVD prend en charge les formats suivants :

DVD (12cm)

CD vidéo (12cm)

CD audio (12 cm)

CD MP3 (12 cm)

DivX CDs / DVDs

- Lecture de CD ayant deux sessions enregistrées (une audio et une de données).
- Fonction multison (): le DVD audio prend en charge jusqu'à 8 langues par film.
- Fonction multi-angle (): pour les DVD proposant plusieurs angles de vue de la même scène.
- Sous-titrage (): prise en charge de 32 langues.
- Lecture de fichiers musicaux MP3 stockés sur un disque de format CD-R/CD-RW.
- Le code de région, attribué selon la région de ventes, est marqué sur la boîte comme suit :

- DivX Certified® pour lire les vidéos DivX®, comprenant du contenu premium.

À PROPOS DES VIDÉOS DIVX: DivX® est un format vidéo numérique créé par DivX, Inc. Ceci est un appareil DivX Certified® officiel qui lit les vidéos DivX. Visitez divx.com pour plus d'informations et d'outils logiciels pour convertir vos fichiers vidéo en DivX.

A PROPOS DE DIVX VIDEO-ON-DEMAND: Cet appareil DivX Certified® doit être enregistré afin de lire les films DivX Video-on-Demand (VOD) achetés. Pour obtenir

votre code d'enregistrement, recherchez la section DivX VOD dans le menu de configuration de l’appareil. Aller à vod.divx.com pour plus d'informations sur la façon de remplir votre inscription.

DivX®, DivX Certified®, et les logos associés sont les marques commerciales de DivX, Inc. et sont utilisés sous licence.

FRANÇAIS

# 2. PRÉCAUTIONS

Si vous ne respectez pas ces consignes, vous pourriez abîmer votre véhicule, l'écran ou la source vidéo et voir votre garantie annulée.
Contactez votre détaillant local Clarion si vous avez des questions ou des problèmes auxquels ce manuel ne peut répondre.

## UTILISATION

- L'utilisation de ce produit doit être conforme aux instructions de ce guide.
- Le non-respect de ces instructions annulera la garantie.
- Ne pas utiliser l'appareil sans mettre le contact, pour éviter de décharger la batterie.
- Lorsque la chaleur à l'intérieur du véhicule est excessive (au-delà de 50 °C), laisser l'appareil refroidir un peu avant de l'allumer.
- Si au contraire la température est très basse (inférieure à -5 °C), ne pas allumer l'appareil juste après avoir démarré le véhicule et mis le chauffage, ce qui pourrait causer de la condensation dans l'appareil. Attendre une heure avant de l'allumer. Sinon, la condensation pourrait causer un court-circuit. Attendre environ une heure pour que l'humidité s'évapore avant d'allumer l'appareil.
- L'image à l'écran apparaîtra sombre et « au ralenti » lorsque la température est très basse. L'affichage redevient normal lorsque que la température augmente.
- Lorsque vous utilisez cet appareil, bouclez votre ceinture de sécurité ou assurez-vous que le véhicule est stationné dans un endroit sécuritaire. Autrement, vous pourriez être blessé en cas de freinage brusque. Boucler sa ceinture diminue les risques de blessures graves en cas d'accident.
- Avant de sortir du véhicule, veillez à éjecter le disque du DVD et à le ranger à l'abri des rayons du soleil. La chaleur et l'humidité peuvent endommager le disque et compromettre sa lecture.

## GENERAL

- Ne pas laisser le moniteur ouvert lorsque l'appareil n'est pas utilisé. L'exposer au plein soleil pourrait nuire à son fonctionnement.
- Ne pas accrocher ni pendre des articles au moniteur.
- Ne pas verser de liquide dans l'appareil, ni insérer d'objets pointus dans la fente du lecteur DVD. L'eau, l'humidité et les corps étrangers peuvent endommager les circuits internes.
- Mettre l'appareil hors tension s'il a été mouillé et contacter un détaillant agréé Clarion pour service d'entretien ou de réparation Ne pas faire fonctionner l'appareil tant qu'il n'a pas été inspecté et réparé.
- Ne pas laisser tomber l'appareil ni frapper l'écran ACL. Des dommages permanents pourraient en résulter.
- En cas de bris de l'écran ACL, éviter de toucher le verre et le fluide. En cas de contact avec le fluide, rincer abondamment le corps et/ou les vêtements, puis consulter un médecin.

## ENTRETIEN

- Ne pas nettoyer l'écran ACL du moniteur avec des solvants chimiques ou détergents corrosifs; il pourrait alors subir des dommages permanents. Éviter l'utilisation de nettoyants abrasifs. Utiliser un chiffon doux humide pour le nettoyer.
- Ne pas démonter ni modifier cet appareil, ce qui pourrait endommager le moniteur, annuler la garantie et provoquer une décharge électrique. Toute modification de cet appareil aura pour effet d'annuler les certifications de sécurité.

## INSTALLATION

L'installation des composants mobiles audio et vidéo implique divers processus électriques et mécaniques qui exigent une certaine expérience en la matière. Ce guide donne des directives générales d'installation et d'utilisation, mais ne fournit pas la méthode exacte pour un véhicule en particulier.

Il est donc conseillé de s'informer auprès d'un détaillant agréé Clarion au sujet d'une installation professionnelle si vous ne possédez pas les connaissances, l'expérience ou les outils adéquats permettant de mener à bien cette installation.

# 3. COMMANDES

## MONITEUR FERMÉ

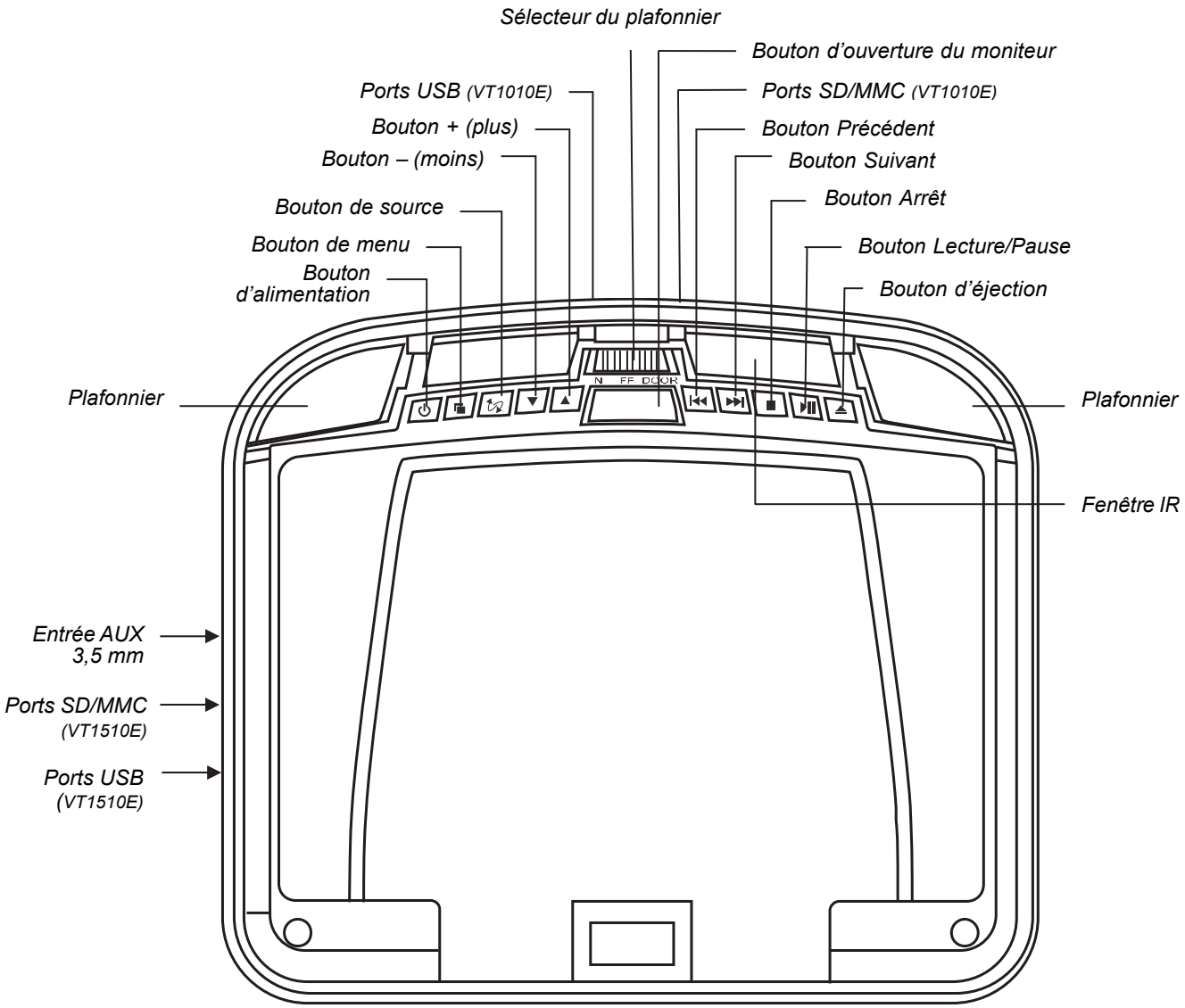


*Vue avec écran fermé, en étant placé directement en dessous du moniteur.*

**Boutons de fonctions (moniteur fermé)**

| | | |
|---|---|---|
| ⏻ | Bouton d'alimentation | Appuyer ici pour allumer ou éteindre le lecteur. |
| | Bouton du menu | Ce bouton ouvre le menu. Appuyer de nouveau pour sélectionner en séquence chaque élément du menu. |
| | Bouton de source | Sélection de la source d'entrée vidéo : DVD-IN, AV IN1 ou AV IN2, DVD/USB.<br><br>**REMARQUE :** Pour passer en mode USB, passer en mode DVD, puis insérer le dispositif USB dans le port. Appuyez sur le bouton et maintenez-le pendant 2 secondes pour passer en mode USB depuis le mode DVD. |

| | | |
|---|---|---|
| ▼ | Bouton – (moins) | Durant la lecture, permet de diminuer le volume.<br>En mode MENU, appuyer sur ce bouton pour faire défiler les articles de menu vers le bas. |
| ▲ | Bouton + (plus) | Durant la lecture, permet d'augmenter le volume.<br>En mode MENU, appuyer sur ce bouton pour faire défiler les articles de menu vers le haut. |
| ⏮ | Bouton Précédent | Retour à la piste (CD) ou au chapitre (DVD) précédent.<br>Durant la lecture, appuyer sur ce bouton et le maintenir enfoncé pour reculer rapidement. |
| ⏭ | Bouton Suivant | Pour avancer à la piste (CD) ou au chapitre (DVD) suivant.<br>Durant la lecture, appuyer sur ce bouton et le maintenir enfoncé pour avancer rapidement. |
| ■ | Bouton Arrêt | Appuyer une fois pour arrêter la lecture. Ensuite, pour reprendre la lecture, appuyer sur le bouton Lecture/Pause.<br>Enfoncer ce bouton deux fois pour terminer la lecture. Ensuite, appuyer sur le bouton Lecture/Pause pour recommencer la lecture au début du disque. |
| ⏯ | Bouton Lecture/Pause | Lecture ou pause du disque. |
| ⏏ | Bouton d'ouverture du moniteur | Libère l'écran ACL de l'espace de rangement. |
| | Fenêtre IR | Reçoit des signaux IR (infrarouges) de la télécommande et envoie des signaux IR au casque d'écoute. |
| | Sélecteur du plafonnier | Sélection de l'éclairage : ON (Allumé), OFF (Éteint) ou DOOR (Porte). Pour un éclairage manuel, mettre le sélecteur sur ON (Allumé) ou OFF (Éteint). Sur DOOR (Porte), le plafonnier s'allume et s'éteint lorsque l'on ouvre et ferme la porte du véhicule.<br><br>***REMARQUE:***<br>Pour que le sélecteur fonctionne, le fil vert du plafonnier doit être branché sur le capteur de la porte et le commutateur de polarité doit être réglé correctement.<br>Se référer au schéma de connexions du véhicule à ce sujet. |

## MONITEUR OUVERT

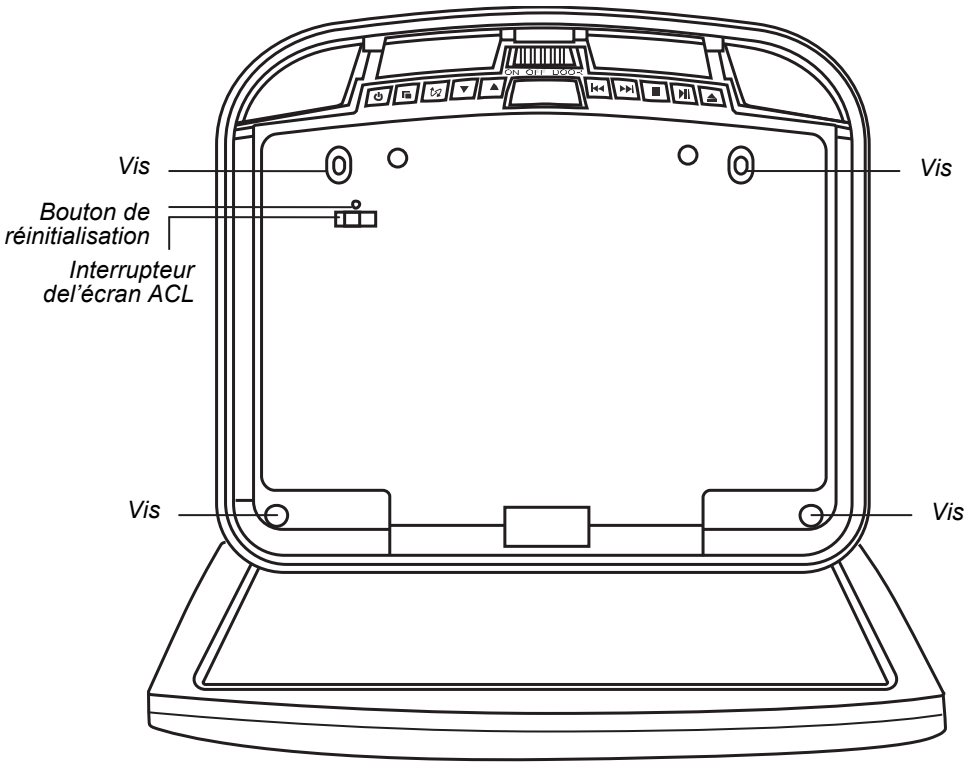


*Vue avec écran ouvert, en étant placé directement en dessous du moniteur.*

**Fonctions des boutons (moniteur ouvert)**

| | |
|---|---|
| Interrupteur de l'écran ACL | Sert à éteindre l'écran ACL . |
| Bouton de réinitialisation | Appuyez avec un crayon ou tout autre outil à pointe fine pour rétablir toutes les options de configuration d'usine par défaut. |
| Vis | Sert à visser le moniteur à la plaque de fixation. |

## VUE LATÉRALE

# TÉLÉCOMMANDE

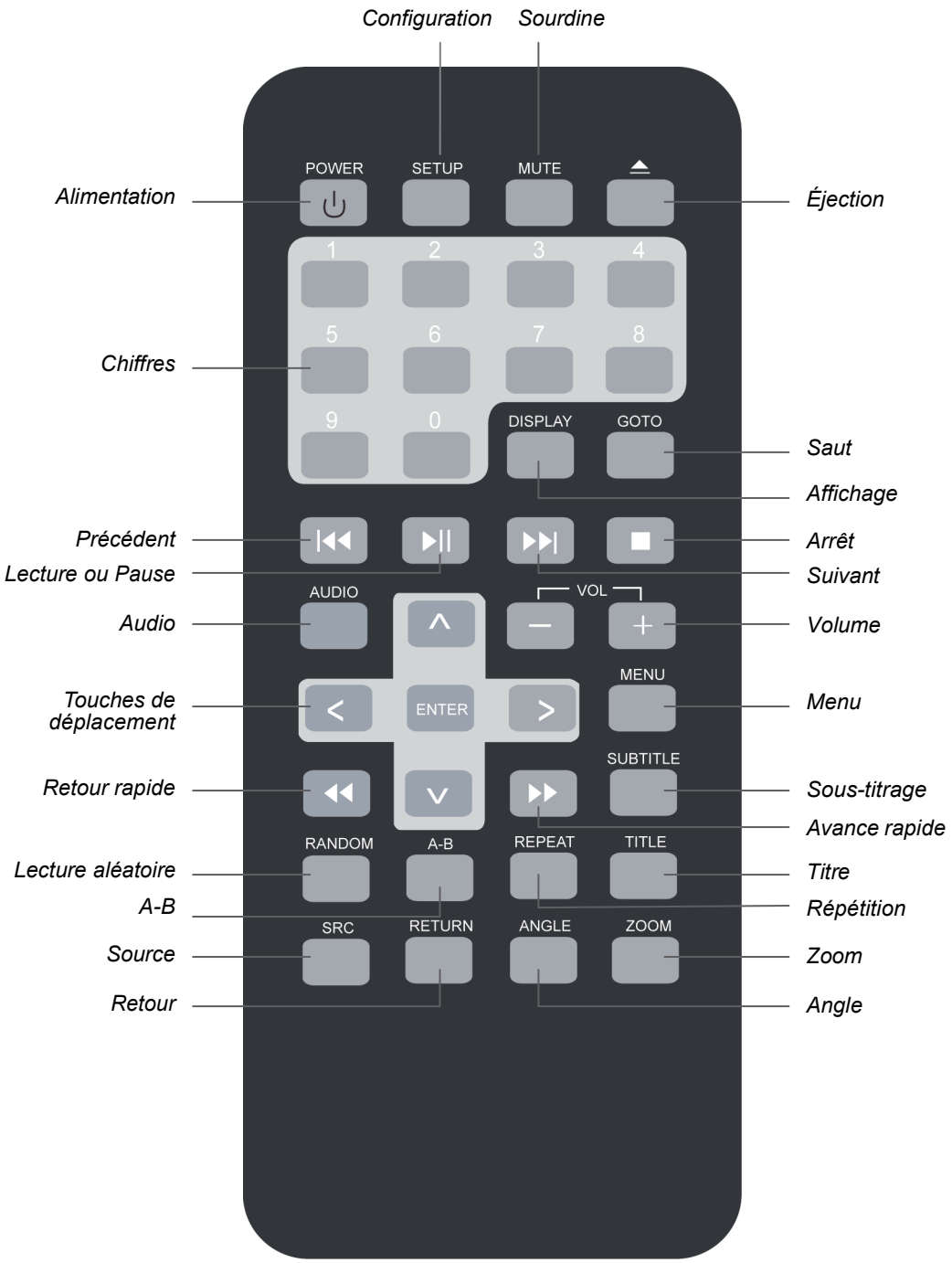

**Fonctions des boutons de la télécommande**

| | | |
|---|---|---|
| ⏻ | Power (Alimentation) | Allume ou éteint le lecteur. |
| | Setup (Configuration) | Accès au menu de configuration pour modifier les options du lecteur. |
| | Mute (Sourdine) | Désactive et active le son. |
| ⏏ | Eject (Éjection) | Éjection du disque qui se trouve dans le lecteur. |
| | Chiffres | Permet la saisie directe des numéros de piste; configuration de certaines options. |
| ⏮ | Précédent | Retour à la piste (CD) ou au chapitre (DVD) précédent. |
| ⏯ | Lecture ou pause | Début ou arrêt de la lecture d'un DVD ou CD. |
| | Audio | Pour un DVD : changement de la langue pendant la lecture. Pour un CD vidéo/CD : changement du canal audio (gauche, droit, stéréo) pendant la lecture. |
| | Touches de déplacement | Sélection des options de menu DVD et des valeurs du menu d'affichage. |
| | ENTER (Entrée) | Validation des options et valeurs sélectionnées avec les touches de déplacement. |
| ◀◀ | Retour rapide | Retour rapide de la lecture (vitesses 2x, 4x, 8x, 16x et 32x). |
| | Random (Lecture aléatoire) | Lecture aléatoire des pistes ou chapitres. |
| | A-B | Reprise de la lecture de A à B (points de repère ayant été prédéfinis). |
| | Source | Sélection de la source d'entrée vidéo : DVD-IN, AV IN1 ou AV IN2, et USB. |
| | Return (Retour) | Retour au menu principal du DVD. |
| | Angle | Changement de l'angle d'une scène pendant la lecture d'un DVD qui propose plusieurs angles. |
| | Zoom | Agrandissement de l'image lors du visionnement d'un film ou de photos. Enfoncer ZOOM pour accéder aux divers réglages d'agrandissement. |
| | Repeat (Répétition) | Choix de diverses répétitions. |
| | Title (Titre) | Affichage du menu de titres du DVD. |
| ▶▶ | Avance rapide | Avance rapide de la lecture (vitesses 2x, 4x, 8x, 16x et 32x). |
| | Subtitle (Sous-titrage) | Affichage ou non des sous-titres préenregistrés. |
| | Menu | Affichage du menu principal du DVD. Laisser enfoncé pour ouvrir le menu Affichage. |
| | Volume | Augmentation et diminution du son. |
| ⏭ | Suivant | Passe à la piste (CD) ou au chapitre (DVD) suivant. |
| ■ | Arrêt | Arrêt de la lecture. Appuyer sur le bouton Lecture/Pause ou sur ENTER (Entrée) pour reprendre la lecture. Appuyez ensuite deux fois le bouton Stop (Arrêt) pour terminer la lecture. Ensuite, appuyer sur le bouton Lecture ou sur ENTER (Entrée) pour recommencer la lecture au début du DVD. |
| | Display (Affichage) | Affiche les informations de lecture : titre, chapitre, piste et heure. |
| | Goto (Saut) | Début de la lecture au chapitre, à la piste ou à l'heure sélectionné(e). |

FRANÇAIS

# 4. PRINCIPES DE FONCTIONNEMENT

L'image (vidéo) est fournie par le moniteur et le lecteur DVD; le son (audio) est transmis par le casque d'écoute. Le plafonnier du véhicule est remplacé par l'appareil, lequel est alors alimenté par le circuit du plafonnier.

## OUVERTURE DU MONITEUR

1. Enfoncer le bouton d'ouverture permettant d'abaisser l'écran.

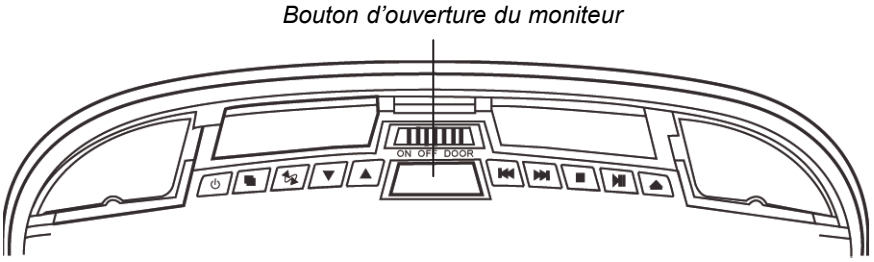


*Vue du moniteur, en étant placé directement en dessous*

2. Abaisser délicatement l'écran, puis l'orienter à un angle de visionnement confortable. Le moniteur s'allume automatiquement une fois ouvert si l'on a mis le contact ou tourné la clé sur ACC.

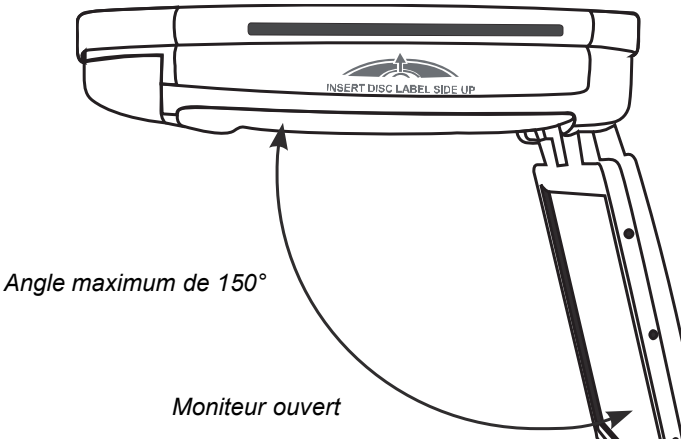


**MISE EN GARDE!**

*L'angle maximum d'ouverture de l'écran est 150 degrés. Ne pas excéder cet angle.*

## FERMETURE DU MONITEUR

Pousser délicatement la face arrière de l'écran pour le rabattre, jusqu'à ce qu'il s'enclenche. Le moniteur s'éteint automatiquement une fois fermé.

***Remarque :***
*Lors de la fermeture de l'écran, veiller à ce qu'il n'y ait ni cordon ni autre article coincé entre l'écran et le boîtier. Sinon, l'écran pourrait subir de sérieux dommages.*

Par mesure de sécurité, fermer l'écran lorsqu'il n'est pas utilisé.



## MANIPULATION DES DISQUES

- Éviter de toucher la surface de lecture (opposée à l'étiquette) pour garder le disque propre.
- Ne pas coller de feuillet autoadhésif ou de ruban adhésif sur le disque.
- Garder les disques à l'abri du soleil et de la chaleur.
- Ranger les disques dans un boîtier de protection.
- Pour les nettoyer, passer un chiffon doux sur les disques, du centre vers l'extérieur.

## MISE SOUS TENSION DU LECTEUR

1. Mettre le contact (clé sur ON ou ACC).
2. Appuyer sur le bouton d'alimentation (⏻) du lecteur ou de la télécommande.
   S'il n'y a aucun disque dans le lecteur, il affiche : « NO DISC ».
3. Pour changer les sources d'entrée, appuyer sur SRC et passer d'une source d'entrée A/V à l'autre : DVDIN, AV IN1 (borne d'entrée 3,5 mm) et AV IN2 (seconde source audio-vidéo). Les sources AV supplémentaires en option doivent être branchées.

   ***Remarque:***
   *Lorsqu'une autre source audio-vidéo (AV IN1 ou AV IN2) est sélectionnée, on ne peut évidemment pas insérer de DVD dans la fente du lecteur.*

## MISE HORS TENSION DU LECTEUR

Appuyer à nouveau sur le bouton d'alimentation (⏻) pour éteindre le lecteur.
Lorsqu'on rallume le lecteur après l'avoir éteint en cours de lecture (CD ou DVD), celle-ci recommence au point d'interruption.

***Remarque:***
*Un disque DVD ou CD ne peut être éjecté du lecteur lorsque celui-ci est éteint.*

## CHANGEMENT DU FORMAT DE L'IMAGE

Le mode écran gère le rapport hauteur/largeur de l'écran (format de l'image). Ce réglage est couramment modifié.

## LECTURE DE DISQUE (DVD ou CD)

1. Mettre le casque sur la tête, puis mettre le casque sous tension.
2. Le lecteur étant sous tension, y insérer un disque. Le lecteur affiche « Loading » (chargement).
3. Pointer la télécommande directement sur le récepteur IR du lecteur, puis appuyer sur le bouton Lecture/Pause (⏯) ou sur ENTER (Entrée) sur la télécommande.

***Utilisation de la télécommande***

- Utiliser la télécommande uniquement à l'intérieur du véhicule.
- La télécommande ne doit pas être à plus de cinq pieds (trois mètres) du capteur.
- Le plein soleil (ou une lumière intense) diminue la sensibilité du récepteur infrarouge. Ne pas utiliser le lecteur en plein soleil.
- Tout objet entre le capteur infrarouge et la télécommande peut nuire à la réception.

***Mode d'emploi pour la lecture***

- Appuyer sur le bouton Lecture/Pause (⏯) pour interrompre et reprendre la lecture..
- Appuyer sur le bouton d'arrêt (■) pour arrêter la lecture..
  Si l'on appuie sur le bouton Arrêt (■) puis à nouveau sur le bouton Lecture/ Pause (⏯) , la lecture reprend au début du dernier chapitre joué et non exactement au dernier point d'interruption.
- Pour revenir à la piste ou au chapitre précédent, appuyer sur le bouton Précédent (⏮).
- Pour passer à la piste ou au chapitre suivant, appuyer sur le bouton Suivant (⏭).
- Appuyer sur le bouton d'éjection (⏏) pour sortir le CD ou DVD.
- our couper le son, appuyer sur le bouton MUTE de la télécommande. Enfoncer à nouveau le bouton pour rétablir le son.

## UTILISATION DU CASQUE D'ÉCOUTE

Le casque est requis pour entendre le son.
Ne pas laisser le casque exposé en plein soleil ou à des températures extrêmes.
L'exposition prolongée en plein soleil du récepteur IR d'un casque d'écoute peut compromettre la qualité du son. Laisser refroidir le casque avant de l'utiliser.

**ATTENTION!**

*Ne pas utiliser le casque lorsque vous conduisez.*

### *Composants du casque*

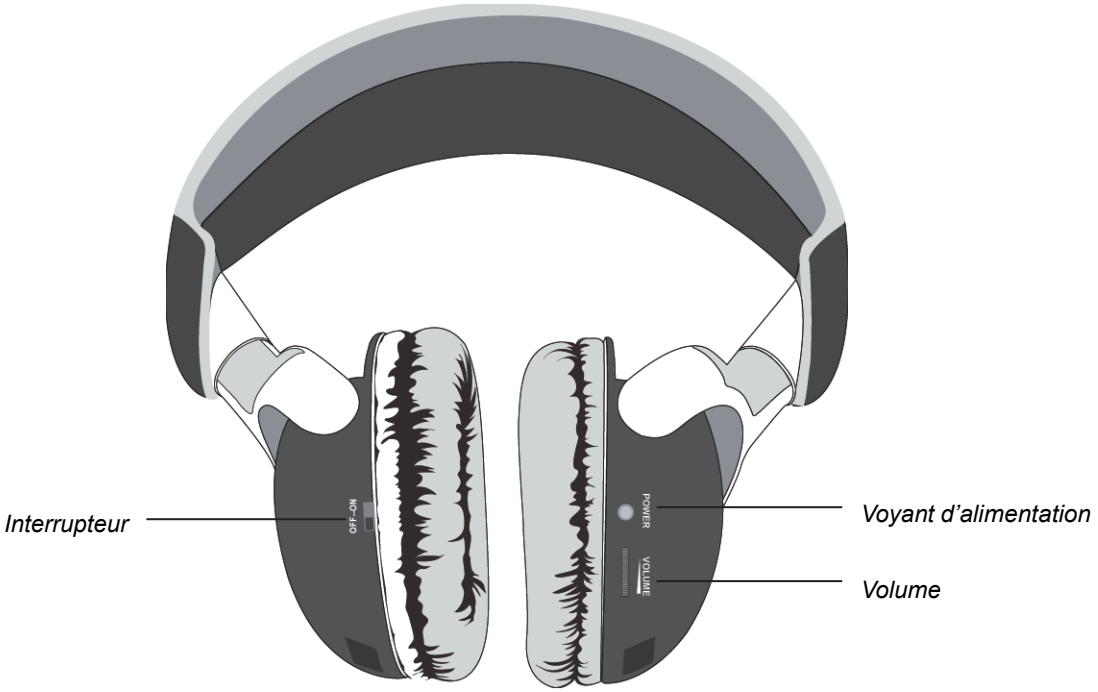


*Casque*

### *Installation des piles dans le casque*

Mettre des piles dans le casque lors de la première utilisation du système.
Changer les piles lorsque le son présente une distorsion ou commence à être irrégulier.

1. Faire pivoter l'écouteur gauche pour découvrir le couvercle des piles.
2. Faire glisser le couvercle vers le bas.
3. Si l'on remplace les piles, enlever les piles déchargées.
4. Insérer des piles neuves AAA, en veillant à respecter la polarité indiquée dans le logement.
5. Glisser le couvercle pour le remettre en place.

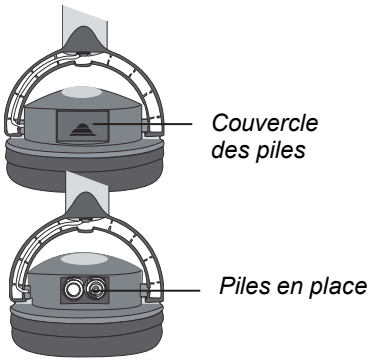


*Gros plan avec piles en place*

### *Réglage du volume*

La molette de volume est sur le casque; tourner celle-ci vers le haut ou vers le bas.

> ***Remarque:***
> *Du bruit sera peut-être audible, selon le type de logiciel de codage utilisé lors de l'enregistrement. Ce bruit n'est pas causé par les appareils VT1010E/VT1510E.*

### *Plein soleil et températures extrêmes*

Ne pas laisser le casque en plein soleil ou exposé à des températures extrêmes.

# LECTURE DE DVD

### *Accès au menu racine*

Un DVD est constitué de titres et de chapitres. Le menu racine affiche le contenu du disque.
Certains DVD permettent la sélection des options de lecture uniquement à partir de leur menu racine. Pour accéder au menu racine du DVD, appuyer sur le bouton RETURN ou TITLE pendant la lecture.

### *Informations d'état*

Pour afficher les informations d'état de la session de visualisation en cours, appuyer à répétition sur le bouton DISPLAY (Affichage) pour parcourir les renseignements affichés.

### *Changement de langue*

***Remarque:***
*Toutes les langues d'écoute doivent être préenregistrées sur le DVD. Certains DVD permettent la sélection des options de lecture uniquement à partir de leur menu racine.*

- Pour changer la langue d'écoute, appuyer sur le bouton AUDIO de la télécommande. Le lecteur affiche les numéro et nom actuels de la langue, ainsi que le nombre total de langues disponibles.
- Continuer à enfoncer le bouton AUDIO pour parcourir toutes les langues proposées. L'information audio disparaît automatiquement après trois secondes d'inactivité.

### *Utilisation du sous-titrage*

Normalement, les sous-titres ne sont pas affichés

***Remarque:***
*Les sous-titres doivent déjà figurer sur le DVD. Sur certains DVD, l'accès aux sous-titrage n'est possible que par le menu du DVD.*

- Pour afficher les sous-titres, appuyer sur le bouton SUBTITLE. Le lecteur affiche les numéro et nom actuels de la langue, ainsi que le nombre total de langues proposant l'option de sous-titrage.
- Si le DVD fournit des sous-titres dans plusieurs langues, continuer d'appuyer sur le bouton SUBTITLE pour changer la langue de sous-titrage.
- Pour désactiver les sous-titres, appuyer sur le bouton SUBTITLE jusqu'à ce que l'écran affiche « subtitle off ».
- L'affichage des options de sous-titres disparaît automatiquement après trois secondes d'inactivité.

### *Répétition des chapitres et titres du DVD*

Pour répéter un chapitre ou un titre pendant la lecture, continuer d'appuyer sur REPEAT

pour passer d'une option à l'autre.

- « Chapter » répète le chapitre actuel.
- « Title » répète le titre actuel.
- « All » répète la lecture de tous les chapitres et titres.
- « Off » reprend la lecture normale.



***Répétition des sections favorites***

Pour répéter la lecture d'une section favorite, il faut d'abord la délimiter.

1. Commencer la lecture du DVD.
2. Pour déterminer le début de la section favorite (point de repère A), appuyer sur le bouton A-B lorsqu'elle commence.
3. Pour établir la fin de la section favorite (point de repère B), appuyer à nouveau sur le bouton A-B lorsqu'elle se termine.
   Pour répéter la lecture de cette section, appuyer sur le bouton A-B de la télécommande. Appuyer à nouveau sur le bouton A-B pour annuler la répétition et reprendre la lecture normale.

***Changement de l'angle de vue***

***Remarque :***
*Ces divers angles doivent être préenregistrés sur le DVD. Vérifier si l'icône( ) indiquant plusieurs angles de vue figure sur la jaquette du DVD.*

- Pour parcourir les divers angles proposés, appuyer sur le bouton ANGLE de la télécommande pendant la lecture du DVD.
  Le lecteur affiche le numéro de l'angle actuel et le nombre total d'angles disponibles.
- Pour changer d'angle de vue, appuyer à nouveau sur le bouton ANGLE.
- Pour revenir à l'angle original, appuyer à nouveau sur le bouton ANGLE.

***Zoom avant et arrière***

- Appuyer sur ZOOM pendant la lecture du DVD pour agrandir l'image (zoom avant).
  Continuer d'appuyer sur ZOOM sur la télécommande pour accéder aux divers réglages (2x, 3x, 4x, 1/2x, 1/3, 1/4x).
- Pour obtenir le gros plan d'une photo (images JPEG/JPG) stockée sur un disque, appuyer sur ZOOM sur la télécommande pour passer d'un réglage à l'autre (ZOOM 100%, ZOOM 125%, ZOOM 150%, ZOOM 200%, ZOOM 75%, ZOOM 50%).

***Réglage de la qualité d'image***

1. Appuyer sur le bouton MENU de l'unité principale pour afficher le menu de réglage des fonctions (OSD).
2. Appuyer sur le bouton ▼ ou ▲ pour passer d'une option à l'autre :
   - « Contrast » - Réglage du contraste, soit le rapport de brillances entre les parties claires et sombres de l'image.
   - « Brightness » - Réglage de la luminosité, soit l'intensité lumineuse de l'image.

- « Color » - Réglage de la couleur selon le spectre de couleurs.
- « Tint » - Réglage de l'intensité de la couleur en mode NTSC (lecture de DVD enregistrés aux États-Unis).
- « Wide Screen » - Réglage du format de l'image (large et normal)
- « Reset » - Réinitialisation de toutes les valeurs du menu à leurs réglages par défaut.

## LECTURE DE CD AUDIO

### *Affichage des informations du CD*

Pour afficher la durée de lecture et la piste actuelle, appuyer sur DISPLAY (Affichage) sur la télécommande pendant la lecture du CD. Continuer à appuyer sur DISPLAY sur la télécommande pour afficher le type de disque, le temps actuel, le numéro de piste actuel et le nombre total de pistes.

### *Répétition des pistes du CD*

Pour répéter une piste ou tout le CD, appuyer sur REPEAT sur la télécommande pendant la lecture. Continuer d'appuyer sur REPEAT pour passer d'une option à l'autre.

- REPEAT ONE - Lecture répétée de la musique actuelle.
- REPEAT ALL - Lecture cyclique de toutes les pièces musicales.
- REPEAT FOLDER - Lecture répétée de la musique du dossier actuel
- « Off » - Reprend la lecture normale.

### *Répétition des sections favorites*

Pour répéter la lecture d'une section favorite, il faut d'abord la délimiter.

1. Commencer la lecture du CD.
2. Pour déterminer le début de la section favorite (point de repère A), appuyer sur le bouton A-B lorsqu'elle commence.
3. Pour établir la fin de la section favorite (point de repère B), appuyer à nouveau sur le bouton A-B lorsqu'elle se termine.

Pour répéter la lecture de cette section, appuyer sur le bouton A-B de la télécommande. Appuyer à nouveau sur le bouton A-B pour annuler la répétition et reprendre la lecture normale.

## LECTURE MP3

Le MP3 est un fichier son compressé offrant une perte minimale de qualité sonore, comme celle d'un CD. Ce fichier audionumérique occupe donc moins d'espace mémoire qu'une musique non compressée.

### *Icônes MP3*

Cette icône figurant devant un article représente un dossier.

Cette icône devant un article désigne celui-ci comme fichier MP3.

***Mode d'emploi***

1. Insérer dans le lecteur un CD contenant des fichiers MP3. Le lecteur affiche le menu MP3.
2. Appuyer sur le bouton ENTER de la télécommande pour sélectionner les dossiers et les pistes. Le lecteur affiche la structure de dossiers.
3. Appuyer sur les touches de déplacement vers le haut et vers le bas de la télécommande pour choisir un dossier dans la liste.
4. Appuyer sur le bouton ENTER de la télécommande. Le lecteur affiche le contenu du dossier sélectionné.
5. Appuyer sur les touches de déplacement vers le haut et vers le bas de la télécommande pour sélectionner le fichier MP3.
6. Pour lire le fichier, ppuyer sur le bouton ENTER de la télécommande.

***Commandes MP3***

- Pour passer au fichier suivant MP3, appuyer sur le bouton Suivant (▶▶|).
- Pour revenir au fichier MP/ précédent, appuyer sur le bouton Précédent (|◀◀).

***Répétition des MP3***

Pour répéter la lecture d'un seul fichier MP3, appuyer sur le bouton REPEAT de la télécommande. Continuer d'appuyer sur REPEAT pour parcourir les réglages suivants.

- « Repeat » - Répète le dossier actuel.
- « Repeat all » - Lecture cyclique de tous les fichiers actuels du disque.
- « Repeat off » - Annule la répétition et reprend la lecture normale.

## UTILISATION DU DISPOSITIF USB ET DE LA CARTE SD/MMC

POUR VT1010E UNIQUEMENT

1. Pour utiliser le dispositif de stockage USB ou la carte mémoire, ouvrir la protection de caoutchouc en suivant le sens de la flèche 1.
2. Lorsque vous n'utilisez plus le dispositif USB ou la carte mémoire, refermer la protection de caoutchouc en suivant le sens de la flèche 2.

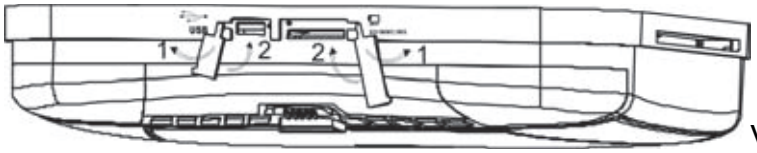


VT1010E

***Mode d'emploi***

1. Insérer le dispositif de stockage USB dans le connecteur USB de l'unité principale.
2. Avec l'unité en mode DVD, appuyer sur le bouton SRC de la télécommande durant plus de 2 secondes pour passer du mode DVD au mode USB. L'unité principale devrait lire automatiquement le contenu du dispositif USB.

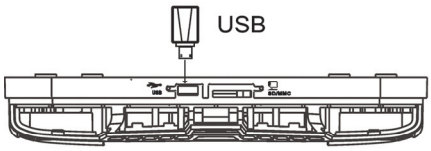


VT1010E

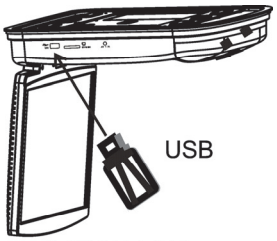


VT1510E

***Utilisation de la carte mémoire***

1. Insérer la carte mémoire dans l'emplacement pour module de mémoire de l'unité principale.
2. L'unité étant en mode DVD, appuyer sur le bouton SRC de la télécommande durant plus de deux secondes permet de passer du mode DVD ou USB au mode de carte mémoire; l'unité principale lira alors automatiquement le contenu de la carte mémoire.

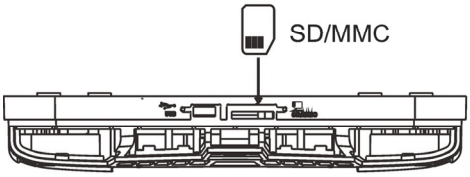


VT1010E

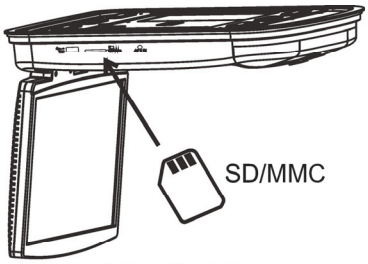


VT1510E

## SOIN ET ENTRETIEN

***Nettoyage du moniteur***

- Essuyer la poussière et la saleté en passant délicatement sur l'écran un chiffon doux et sec.
- Ne pas utiliser de benzène, de diluant, de nettoyant pour automobile, ni d'autres nettoyants. Ces produits peuvent endommager le moniteur ou écailler la peinture.
- La surface de l'écran ACL se raye facilement, ne pas la frotter avec un produit abrasif.

***Réparation de l'écran***

En cas d'anomalie de fonctionnement, ne jamais ouvrir le boîtier du moniteur, démonter le lecteur ou tenter de faire une réparation. Les pièces internes ne peuvent être réparées par l'utilisateur. L'ouverture d'un composant annulera la garantie. Tout service de garantie doit être confié à un centre de réparations agréé Clarion.

**MISE EN GARDE!**

*Les modifications du produit qui ne font pas l'objet d'une approbation par le fabricant constituent une infraction aux normes d'homologation de la E mark et ont pour conséquence d'annuler la garantie.*

**Nettoyage de la télécommande**

Nettoyer uniquement avec un chiffon propre, doux et humide. Ne pas utiliser d'essence à briquet, d'alcool méthylique ou d'autres solvants.

**Nettoyage des disques**

Avant la lecture, passer un chiffon doux sur le disque, du centre vers l'extérieur.

## REMPLACEMENT DE LA PILE DE LA TÉLÉCOMMANDE

La pile doit être remplacée lorsque les boutons de la télécommande cessent de fonctionner ou lorsque l'on doit se rapprocher de plus en plus du lecteur avec celle-ci.

***Précautions***

- Jeter les piles déchargées en conformité avec les codes locaux.
- Ne pas jeter les piles déchargées au feu, ce qui pourrait causer une explosion.
- Veiller à ne pas court-circuiter les bornes positives (+) et négatives (-).
- Garder la pile et son support hors de la portée des jeunes enfants. Ils risquent de s'étouffer en tentant de mâcher ou d'avaler la pile.

***Mode d'emploi***

***Remarque:***
*Le type de pile doit être CR2025. Ne pas utiliser d'autres types de pile.*

1. Retourner la télécommande.
2. En même temps, glisser le verrou de la pile dans le sens de la flèche et sortir le support du logement.

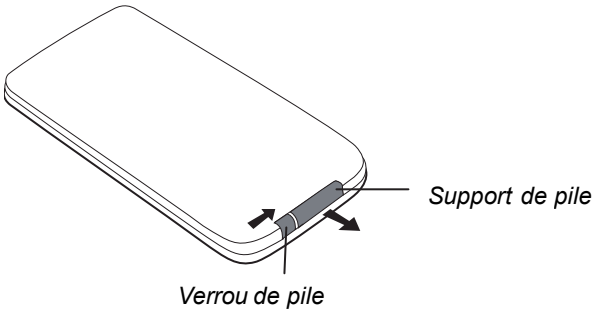


3. Retirer la pile usée.
4. Placer la pile neuve au lithium dans la fente, le signe (+) tourné vers le haut.
5. Remettre le support de pile dans la fente, en le poussant pour l'enclencher.

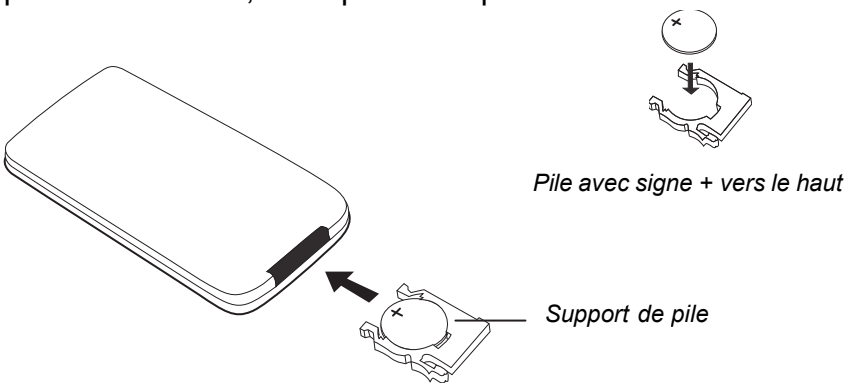


*Insertion du support et de la pile dans la télécommande*

FRANÇAIS

# 5. INSTALLATION ET CÂBLAGE

Ne pas essayer d'installer ou de réparer vous-même le lecteur si vous ne possédez pas les connaissances requises. L'installation et la réparation d'un équipement électronique et d'accessoires automobiles requièrent une certaine expérience en la matière. Le manque d'expérience ou de connaissances de l'installateur peut mettre celui-ci en danger et l'exposer à une décharge électrique ou à d'autres risques. Lire attentivement les instructions et les précautions. Une installation inappropriée peut causer des dommages au moniteur et au véhicule.

## CONTENU DE LA BOÎTE

La boîte renferme ce guide et les articles suivants :

- 1 - Lecteur
- 1 - Télécommande IR avec pile
- 1 - Câble audio/vidéo RCA avec connecteur 3,5mm
- 1 - Faisceau de fils
- 1 - Câble de sortie RCA
- 1 - Câble d'entrée RCA
- 6 - ST4.2 x 16, 4 vis CM4 x 10 (VT1010E)
- 10 - ST4.2 x 16, 8 vis CM4 x 8 (VT1510E)
- 1 - Plaque de fixation en métal
- 1 - Joint en caoutchouc
- 2 - Casques et 4 Piles AAA

***Remarque:***
*Utiliser uniquement le contenu de cette boîte pour l'installation et l'utilisation du système. L'utilisation d'accessoires non fournis avec ce lecteur risque de l'endommager.*

## AVANT DE COMMENCER

1. Vérifier le bon fonctionnement des composants électriques du véhicule, entre autres : vitres à commande électrique, système de verrouillage électrique de portes, climatisation, éclairage, etc.
2. Déterminer la polarité du circuit du plafonnier, puis régler en conséquence le commutateur situé au bas du boîtier du moniteur.
3. Vérifier si l'emplacement du moniteur une fois monté ne nuira pas à la conduite du véhicule.
4. Vérifier également, s'il y a lieu, que le moniteur une fois monté ne nuira pas au fonctionnement du toit ouvrant.
5. Marquer avec soin l'emplacement avec du ruban-cache.
6. Abaisser la garniture de toit pour constater la présence ou non d'une pièce d'appui permettant d'y visser la plaque de fixation. S'il n'y a pas de pièce d'appui, utiliser une pièce de contre-plaqué de ¾ po coupée à la bonne taille. Fixer le contre-plaqué au toit avec un adhésif à la silicone. Laisser sécher le temps nécessaire.

7. Établir l'emplacement des sources supplémentaires audio/vidéo.
8. Débrancher la borne négative de la batterie avant d'effectuer les connexions.

**MISE EN GARDE!**

*Ne pas ouvrir le boîtier. Aucune des pièces internes n'est réparable par l'utilisateur. Si un objet tombe dans l'appareil pendant l'installation, consulter un détaillant Clarion ou communiquer avec un centre de réparations Clarion agréé.*



## PRÉCAUTIONS - MONTAGE ET CÂBLAGE

Les moniteurs VT1010E/VT1510E doivent être fixés au plafond du véhicule.

Les commandes du panneau avant doivent être faciles d'accès pour le passager arrière.

Par ailleurs :

- Cet appareil est destiné uniquement aux véhicules équipés d'une borne négative à la masse et d'une alimentation de 12 V.
- Cet appareil peut être monté avec d'autres composants audio mobiles (par ex., un appareil photo numérique).
- Usez toujours de prudence lorsque vous fixez quoi que ce soit au véhicule! Vérifier qu'il y a un espace libre suffisant de chaque côté de l'emplacement d'installation prévu avant de percer des trous et d'installer des vis.
- Une excellente connexion de mise à la masse est primordiale pour minimiser la résistance et prévenir les problèmes de bruit. Le câble doit être aussi court que possible et fixé solidement à la masse du véhicule.
- Acheminement des câbles RCA : les tenir éloignés des câbles d'alimentation, des câbles de sortie d'enceintes,du moteur, du système d'échappement, etc. (la chaleur peut endommager les fils).
- Si le fusible saute, vérifier que les connexions sont correctes, que les câbles n'ont causé aucun court-circuit et que les fils sont intacts. Remplacer ensuite le fusible par un fusible neuf de même capacité. Lors du remplacement du fusible, ne jamais laisser le côté de la batterie toucher une pièce métallique ou un autre fil.
- Ne jamais laisser les câbles ou bornes débranchés toucher le métal du véhicule ou tout autre matériau conducteur.
- Pour éviter les courts-circuits, ne par enlever les capuchons des bornes inutilisées ou des extrémités des fils non branchés.
- Isoler les fils non branchés avec du ruban vinyle ou autre matériau similaire.

**ATTENTION!**

*Pour éviter les courts-circuits pendant l'installation, débrancher le câble négatif (-) de la batterie avant d'effectuer les branchements.*

## PROCESSUS D'INSTALLATION

Le moniteur VT1010E/VT1510E remplace le plafonnier du véhicule. Les conseils et techniques élémentaires de cette section sont destinés à guider l'installateur. Ce processus d'installation ne vise donc pas un véhicule en particulier.

### *Régler le commutateur de polarité*

1. Déterminer la polarité du système électrique du véhicule. Se référer à ce sujet au schéma électrique du véhicule.
2. Repérer le commutateur de polarité à l'arrière du lecteur (le côté qui sera fixé au plafond).
3. Si l'alimentation électrique du véhicule exige une polarité négative, glisser le commutateur sur la position négative (-). Sinon, glisser le commutateur sur le positif (+).

**MISE EN GARDE!**

*Le commutateur doit etre glissé completement d'un cote ou de l'autre. Ne pas essayer de regler le commutateur une fois le lecteur est en place.*

4. Percer un trou de 1 po (2,54 cm) dans la garniture de toit, le long de l'envers de la pièce d'appui, pour l'acheminement des câbles.

### *Poser la plaque et les câbles*

1. Débrancher, puis enlever le plafonnier d'origine.
2. Vissez la plaque de montage en métal au renfort ou au contreplaqué à l'aide des six vis ST4.2 x 16 pour VT1010E et des dix vis (même taille) pour VT1510E.

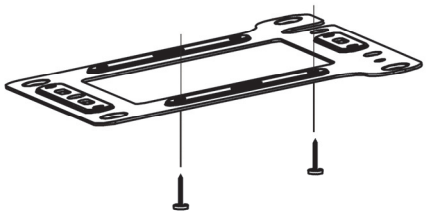

Plaque de fixation de métal illustrant la position des vis (VT1010E)

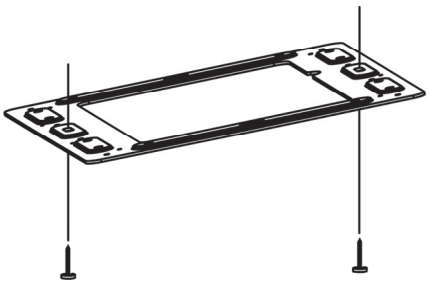

Plaque de fixation de métal illustrant la position des vis (VT1510E)

***Remarque:***
*Ne pas couvrir l'ouverture originale du plafonnier.*

### *Brancher les câbles*

1. Sortir le fil d'alimentation et le câble d'interface d'origine par l'ouverture du plafonnier original.
2. Placer le joint en caoutchouc sur le lecteur.

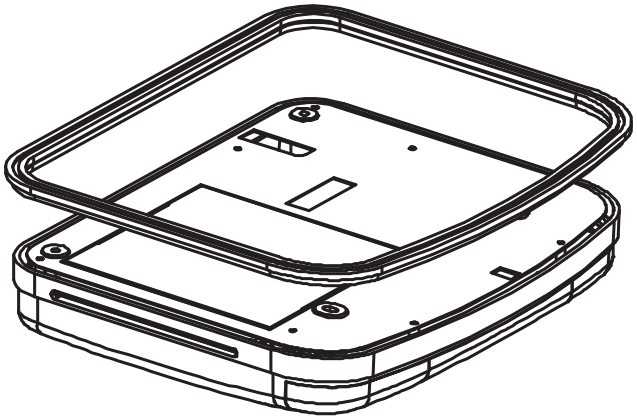

*Mise en place du joint en caoutchouc sur le lecteur*

3. Acheminer les câbles par le trou vers des sources audio/vidéo.
4. Identifier les fils du plafonnier du véhicule, puis les raccorder aux fils correspondants du moniteur de plafonnier.
5. Brancher les câbles des sources audio/vidéo.
6. Brancher le faisceau de fils sur le moniteur dans l'ordre suivant : fil de masse, fil de batterie, fil ACC, et enfin fil de porte.

***Remarque:***
*Le fil rouge doit être connecté au fil ACC ou GNT qui est connecté à l'interrupteur d'allumage. Si le fil n'est pas branché correctement, la batterie risque de se décharger plus rapidement.*

***Installer le moniteur***

1. Maintenir avec soin le moniteur contre la plaque de fixation.
2. Vissez les quatre vis CM4 x 8 pour VT1010E ou les huit vis (même taille) pour VT1510E en vous assurant que les fils ne gênent pas.

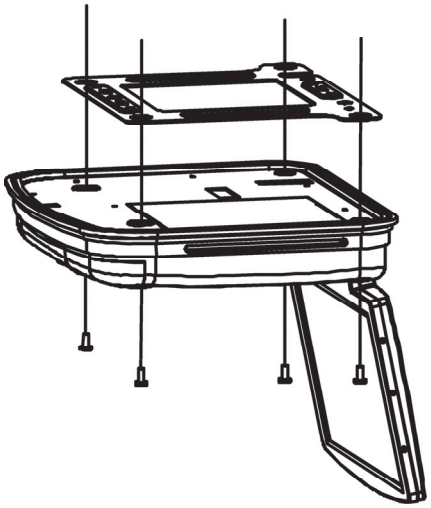

Montage du lecteur (VT1010E)

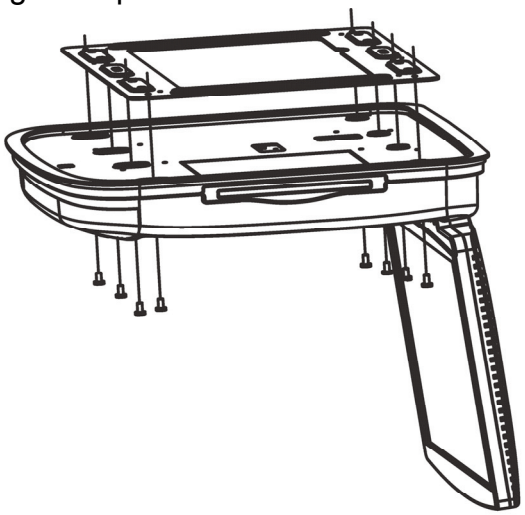

Montage du lecteur (VT1510E)

3. Rebrancher la batterie.
4. Contrôler le bon fonctionnement des feux de freinage, clignotants, essuie-vitres, etc.

FRANÇAIS

# SCHÉMA DE CÂBLAGE

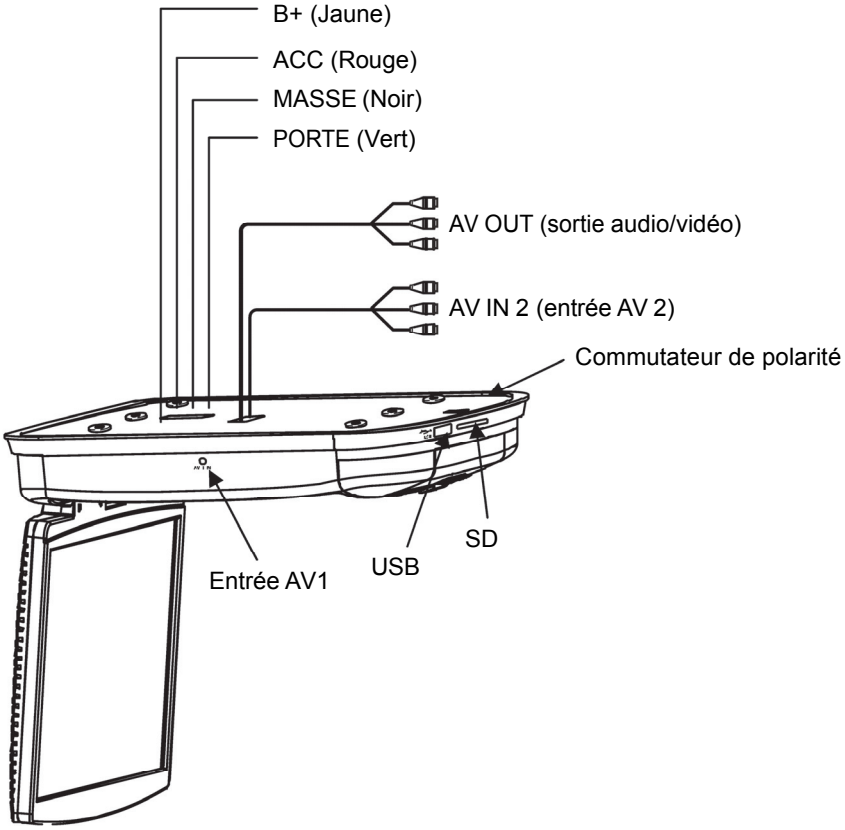


VT1010E Connexions de câble

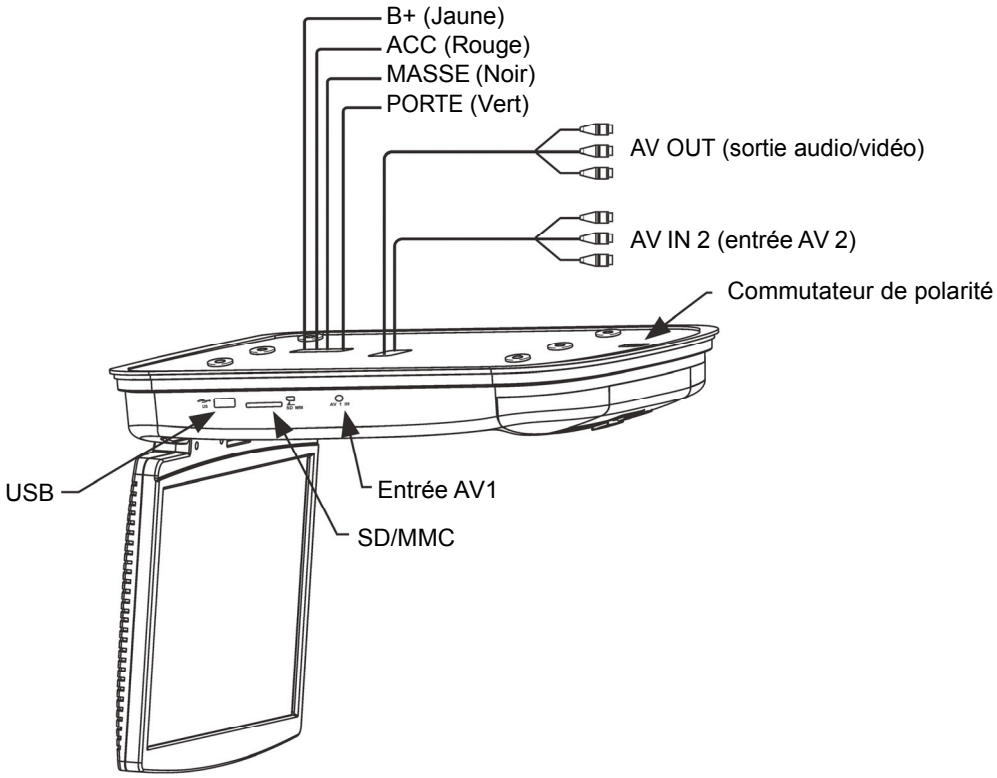


VT1510E Connexions de câble

# 6. RÉGLAGES PERSONNALISÉS



## ACCÈS AUX MENUS D'AFFICHAGE À L'ÉCRAN

1. Appuyer sur SETUP (Configuration) sur la télécommande pour accéder aux menus à l'écran.
2. Appuyer sur les flèches de déplacement vers le haut et le bas de la télécommande pour effectuer une sélection parmi les articles du menu.
3. Appuyer sur les flèches gauche et droite de la télécommande pour passer d'un réglage à l'autre.
4. Appuyer sur les flèches haut et bas pour choisir l'option à modifier.
5. Appuyer sur ENTER pour confirmer votre sélection.
6. Appuyer sur SETUP pour quitter les menus OSD.

## GENERAL SETUP PAGE (Page de configuration générale)

Cette page permet de définir les options générales du lecteur.

| | |
|---|---|
| **ANGLE MARK** (Repère d'angle) | Active ou désactive la fonction multi-angle. Les multiples angles de vue doivent être préenregistrés sur le disque DVD. Pour savoir si un DVD prend en charge plusieurs angles, vérifier si le symbole des multiples angles figure sur la jaquette du disque. ON active le bouton ANGLE permettant de choisir un angle différent pour la scène actuelle. OFF désactive le bouton ANGLE. |
| **OSD LANG** | Sélectionne la langue des menus d'affichage à l'écran : ENGLISH, FRENCH, SPANISH (Anglais, Français, Espagnol) |
| **CAPTIONS** (Sous-titres) | Active ou désactive le sous-titrage. ON affiche les sous-titres. OFF désactive le sous-titrage. |
| **SCREEN SAVER** (Économiseur d'écran) | Active ou désactive la fonction d'économiseur d'écran. ON active la fonction d'économiseur d'écran. OFF désactive la fonction d'économiseur d'écran. |

## SPEAKER SETUP PAGE (Page de configuration des enceintes)

Cette page permet de définir les options d'enceintes.

| | |
|---|---|
| **DOWNMIX** | S'applique au son numérique Dolby. Ce réglage permanent de la sortie des signaux stéréo ne peut être modifié : le lecteur transmet le son aux canaux gauche et droit des connecteurs de sortie RCA. |

## PREFERENCE PAGE (Page des préférences)

Cette page permet de définir toutes les préférences du système.

**TV TYPE** Sélectionne le système TV. La modification de cette option entraîne aussi le changement de la sortie AV RCA. Sélectionner **NTSC** ou **PAL**

**AUDIO** Sélectionne la langue d'écoute (piste audio du DVD).
ENGLISH, FRENCH, SPANISH (Anglais, Français, Espagnol)

**SUBTITLE** Sélectionne la langue de sous-titrage.
ENGLISH, FRENCH, SPANISH (Anglais, Français, Espagnol)

**DISC MENU** Sélectionne la langue d'affichage du contenu du disque actuel.
ENGLISH, FRENCH, SPANISH (Anglais, Français, Espagnol)

**PARENTAL** Filtrage des films en fonction de l'âge.

| | |
|---|---|
| 1 Kid Safe | Les scènes conviennent aux enfants. |
| 2 G | Scènes convenant au grand public. |
| 3 PG | 14 ans et plus (indicatif). |
| 4 PG-13 | Certaines scènes ne conviennent pas aux enfants de moins de 13 ans. |
| 5 PG-R | Certaines scènes ne conviennent pas aux enfants de moins de 17 ans (indicatif).. |
| 6 R | Certaines scènes ne conviennent pas aux enfants de moins de 17 ans (indicatif). |
| 7 NC-17 | 17 ans et plus. |
| 8 Adult | Pour adultes seulement. Violence. Ce réglage est celui par défaut. |

***Remarque:***
*Une invite demandant de saisir un mot de passe s'affiche après le réglage du contrôle parental..*

**PASSWORD** Pour changer le mot de passe d'origine.

***Remarque:***
*Avant de changer le réglage du contrôle parental, veuillez entrer le mot de passe (le mot de passe par défaut est 3308). Ce mot de passe ne fonctionnera plus une fois que vous l'aurez changé.*

**DEFAULT** Cette fonction rétablit toutes les valeurs par défaut de l'usine.

*Code d'enregistrement DivX : 557QBJDXCU*
*DivX URL:* www.divx.com/vod *or* vod.divx.com

# 7. DÉPANNAGE

Si le fonctionnement est bloqué, l'écran devient blanc ou le lecteur fonctionne mal, essayer d'abord d'éteindre puis de rallumer ce dernier. S'il refuse toujours de fonctionner, enfoncer le bouton de réinitialisation (« Reset ») sur le panneau avant.

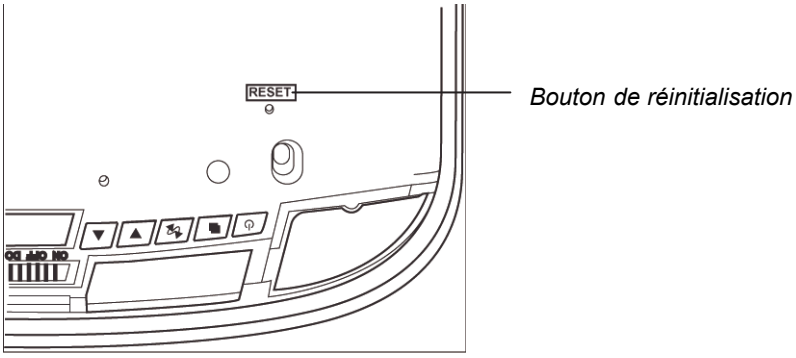


*Lecteur avec moniteur ouvert*

***LE LECTEUR NE DÉMARRE PAS***

- La clé de contact est sur Arrêt. Mettre la clé sur ACC (Accessoire).
- Le lecteur n'est pas allumé. Allumer le lecteur.
- Il peut y avoir condensation dans le lecteur. Attendre environ une heure, ou jusqu'à l'évaporation de la condensation.
- Un fusible a sauté. Vérifier les fusibles à l'extrémité des câbles d'installation du moniteur et sur le véhicule.
- Le lecteur est débranché. Vérifier toutes les connexions. Consulter les directives d'installation.
- La pile de la télécommande doit être remplacée.
- La lentille infrarouge de la télécommande est sale. Passer un chiffon doux humide sur la lentille.

***LE LECTEUR EST ALLUMÉ MAIS NE LIT PAS LE DISQUE***

- Le disque a été mal inséré. Réinsérer le disque avec l'étiquette vers le haut (face au plafond du véhicule).
- Le format du disque est incompatible avec le lecteur.
- Le disque est sale ou rayé. Nettoyer ou remplacer le disque.

***LE LECTEUR S'ARRÊTE SOUDAINEMENT DE FONCTIONNER***

- Une erreur de lecteur s'est produite. Éteindre puis rallumer le lecteur. S'il ne fonctionne toujours pas, appuyer sur le bouton RESET.

***LE LECTEUR FONCTIONNE DE FAÇON IRRÉGULIÈRE***

- La pile de la télécommande doit être remplacée.
- La fenêtre IR du lecteur ou de la télécommande est sale. Passer un chiffon humide doux sur les fenêtres IR.
- Les branchements sont lâches. Vérifier et resserrer au besoin les branchements.

***L'IMAGE SAUTE DE TEMPS À AUTRE***

- Le disque est sale ou rayé. Nettoyer ou remplacer le disque.

***L'IMAGE EST FLOUE***

- Le véhicule traverse une zone d'interférences : câble haute tension, transformateur, avion, etc. L'image redeviendra claire à la sortie de cette zone.

***L'IMAGE EST TRÈS SOMBRE***

- La température à l'intérieur du véhicule est très basse : un écran ACL donne alors des images sombres. L'image s'améliore au fur et à mesure que la température augmente.
- Le degré de luminosité est trop élevé. Diminuer la luminosité. Appuyer sur le bouton MENU du lecteur ou de la télécommande.

***LE CASQUE SANS FIL IR NE PRODUIT AUCUN SON***

- Le casque n'est pas allumé.
- La pile du casque est faible. Remplacer la pile.
- Un objet bloque la transmission du signal infrarouge, entre le lecteur et le casque, ou le casque est hors de portée du signal IR. Le récepteur IR du casque doit être en visibilité directe de l'émetteur IR du lecteur.

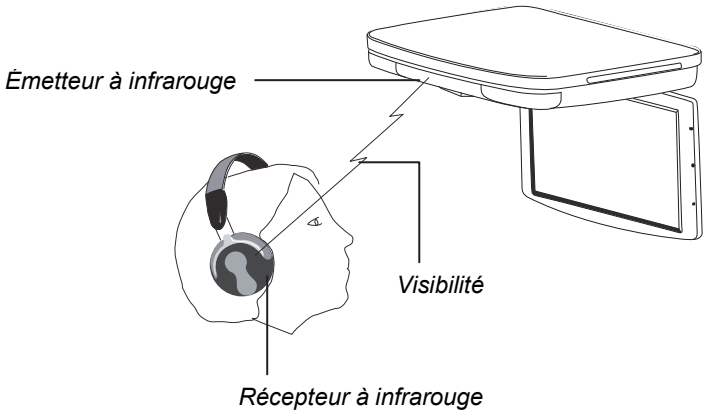

# 8. CARACTÉRISTIQUES TECHNIQUES

| | VT1010E | VT1510E |
|---|---|---|
| Alimentation (batterie du véhicule) | 12V DC (10V-16V) | |
| Tension d'essai | 14 V, borne négative à la masse | |
| Courant de fonctionnement | <20.7W | |
| Consommation de courant | <82.8mW | |
| Consommation de courant max. | <27.6W | |
| Mécanisme | Ouverture et fermeture manuelles | |
| Système vidéo | Auto, NTSC and PAL | |
| Écran | 10 po diagonale | 15 po diagonale |
| Résolution (pixels) | 800 x 480 | 1280 x 800 |
| Angle d'affichage | Réglable à la verticale (haut et bas); angle maximum de 150° | |
| Angle de vue (haut/bas/gauche/droit) | 45/65/65/65 | 10/30/40/40 |
| Poids | 4.959 lbs (2.25kg) | 7.6 lbs (3.45kg) |
| Signal vidéo | Charge 1Vp-p, 75-Ohm | |
| Température de fonctionnement | 23 ~ 131°F (-5 ~ 55°C) | |
| Température de stockage | -4 ~ 158°F (-20 ~ 70°C) | |
| Plafonnier | 2W | |

***Remarque:***
*En raison d'innovations techniques, ces caractéristiques et la conception de l'équipement sont sous réserve de changement sans préavis.*

FRANÇAIS

# 9. GLOSSAIRE

**Angle d'affichage :** Angle d'ouverture maximum de l'écran (150 degrés).

**Angle de vue :** Angle(s) supplémentaire(s) préenregistrés pour regarder une scène.

**CD :** Disque compact.

**CD-R/RW :** CD inscriptible (une seule fois) et CD réinscriptible.

**Dolby Digital (Dolby AC-3) :** Dolby Digital est le nom de commerce des techniques de compression audio mises au point par Dolby Laboratories.

**DVD :** Digital VideoDisc ou Digital Versatile Disc.

**DVD-R :** DVD inscriptible une seule fois.

**DVD-RW :** DVD réinscriptible.

**Écran ACL :** Écran à cristaux liquides. Technologie utilisée pour les écrans d'ordinateurs portatifs et autres moniteurs de petits ordinateurs.

Format de L'image : Rapport hauteur/largeur de l'image.

**IR :** À infrarouge.

**JPEG/JPG :** Norme internationale de compression définie par le comité d'experts Joint Pictures Expert Group pour les images, en particulier les images photographiques.

**Matrice active :** Technique d'écran plat à cristaux liquides permettant un meilleur affichage (image plus lumineuse, plus nette) et un angle de vue plus large que les écrans à matrice passive. L'allumage de chaque pixel de l'écran est contrôlé par trois transistors (cet écran est donc aussi appelé écran TFT – couche mince de transistors).

**MP3 :** MPEG Audio Layer-3. Norme de compression audio qui préserve la qualité.

**NTSC :** National TV Standards Committee. Ce comité a normalisé le système de télévision aux États-Unis.

**OSD :** On-screen display (affichage à l'écran).

**PAL :** Système normalisé de codage des signaux de la télévision analogique, utilisé principalement en Europe.

**Pixel :** De l'anglais pix et element, élément d'image. La plus petite surface homogène d'une image sur un écran.

**Source audio/vidéo (A/V) :** Appareil audio ou vidéo supplémentaire équipé d'une sortie composite RCA (par ex., console de jeux, magnétoscope, appareil photo numérique, etc.)

SRC : Source.

**TFT :** Thin (Thin file transistor) transistor (transistor à couches minces). Technique consistant à déposer des couches minces pendant le processus de fabrication pour créer des contacts métalliques (transistors).

**VCD :** CD vidéo. Norme pour stocker l'image vidéo sous forme numérique.

**WVGA :** Wide Angle Video Array (carte vidéo grand angle). Nombre de pixels dans chaque direction pouvant être affichés sur un moniteu.

Wir danken Ihnen für den Kauf dieses **Clarion**-Produkts.

- Lesen Sie bitte vor der Inbetriebnahme des Geräts dieses Benutzerhandbuch vollständig durch.
- Bewahren Sie das Benutzerhandbuch nach dem Durchlesen bitte gut auf, z.B. in Ihrem Handschuhfach.
- Bewahren Sie Ihren Kaufbeleg auf. Die Garantie am Ende dieses Handbuchs und Ihr Kaufbeleg werden für die Inanspruchnahme der Garantiedienstleistung benötigt.

# Inhalt

**1. MERKMALE ..... 69**
DECKENMONITOR & BILDMERKMALE ..... 69
DVD-VIDEOMERKMALE ..... 70
**2. VORSICHTSMASSNAHMEN ..... 72**
INBETRIEBNAHME ..... 72
ALLGEMEIN ..... 72
WARTUNG ..... 73
INSTALLATION ..... 74
**3. REGLER ..... 75**
BEI ZUGEKLAPPTEM MONITOR ..... 75
BEI AUFGEKLAPPTEM MONITOR ..... 77
SEITENANSICHT ..... 77
FERNBEDIENGERÄT ..... 78
**4. INBETRIEBNAHME ..... 81**
DEN MONITOR AUFKLAPPEN ..... 81
DEN MONITOR ZUKLAPPEN ..... 82
UMGANG MIT DEN DISKETTEN ..... 82
DEN PLAYER EINSCHALTEN ..... 82
DEN PLAYER AUSSCHALTEN ..... 82
DAS LÄNGEN-/BREITENVERHÄLTNIS DES BILDES ÄNDERN ..... 83
EINE DISKETTE (DVD ODER CD) ABSPIELEN ..... 83
BENUTZUNG DER KOPFHÖRER ..... 84
DIE DVDs ABSPIELEN ..... 86
DIE AUDIO-CDs ABSPIELEN ..... 88
DIE MP3s ABSPIELEN ..... 89
ANWENDUNG DES USB-SPEICHERS UND DER SD/MMC-KARTE ..... 90
PFLEGE UND WARTUNG ..... 90
DIE BATTERIE IM FERNBEDIENGERÄT AUSWECHSELN ..... 91
**5. INSTALLATION UND VERKABELUNG ..... 93**
INHALT DER VERPACKUNG ..... 93
VOR DEM BEGINNEN ..... 93
VORSICHTSMASSNAHME FÜR DIE MONTAGE UND VERKABELUNG ..... 94
INSTALLATIONSVORGANG ..... 95
VERKABELUNGSDIAGRAMM ..... 98
**6. BEVORZUGTE EINSTELLUNGEN ..... 99**
ZUGRIFF AUF DIE MENÜS AUF DEM BILDSCHIRM ..... 99
SEITE FÜR DIE ALLGEMEINE EINSTELLUNG ..... 99
SEITE FÜR DIE EINSTELLUNG DES LAUTSPRECHERS ..... 100
SEITE MIT BEVORZUGTEN EINSTELLUNGEN ..... 100
**7. STÖRUNGSSUCHE ..... 102**
**8. SPEZIFIKATIONEN ..... 104**
**9. GLOSSAR ..... 105**

DEUTSCH

# 1. MERKMALE

**Warnung!**

*Die Clarion VT1010E/VT1510E-Deckenmonitore sind ausschließlich für Passagiere auf den Rücksitzen bestimmt. Das Betrachten des Monitors beim Lenken eines Fahrzeugs kann wegen dem Unfallrisiko zu ernsthaften Verletzungen und/oder Sachschäden führen. Die Clarion lehnt jede Haftung für Verletzungen und/oder Sachschäden ab, die aus einem Mißbrauch oder Betrachten des Monitors während dem Lenken des Fahrzeugs entstanden sind.*



Die Player des Clarion VT1010E/VT1510E-Deckenmonitors sind mit dem Design und den Komponenten mit fortschrittlicher Technik gefertigt, um mit diesen die Flexibilität, Zuverlässigkeit und Erweiterbarkeit für die beste Bildqualität und Benutzerfreundlichkeit zu garantieren.

**Flexibilität**

Das Audio vom VT1010E/VT1510E, das in erster Linie für die Unterhaltung der Mitfahrer auf den Rücksitzen bestimmt ist, kann im Stillen und ohne andere zu stören mit den kabellosen Kopfhörern und/oder mit den in einem beliebigen Hauptgerät integrierten Kopfhörern genossen werden.

**Zuverlässigkeit**

Die hochgradigen elektronischen Komponenten und erhöhten elektronischen Verbindungen garantieren selbst in rauhen und mobilen Umgebungen einen zuverlässigen Betrieb während vielen Jahren.

**Erweiterbarkeit**

An die im Player eingebauten Audio-/Videoanschlüsse (A/V) können mehrere A/V-Quellen angeschlossen werden.

## DECKENMONITOR & BILDMERKMALE

- Aufklappbarer Aktivmatrix-Dünnfilmschichttransistor-Anzeigebildschirm (TFT) mit einer Breite, die je nach dem Modell abhängt:
  VT1010E: 10.2”
  VT1510E: 15.4”
- LCD mit hohem Auflösungsvermögen und mit einem Längen-/Breitenverhältnis von 16:9:
  VT1010E: 800 x 480 Pixel (Bildpunkte)
  VT1510E: 1280 x 800 Pixel (Bildpunkte)
- Unterstützung des NTSC, AUTO und PAL
- Breiter Sichtwinkel
- Manuelle Winkelverstellbarkeit des Monitors: vertikal hoch- und aufklappbar mit einem Maximalwinkel von 150 Grad
- Einstellbare Farbe, Kontrast, Helligkeit, Farbton (PAL) oder Farbton (NTSC)
- Anzeige auf dem Schirm (OSD) der Konfigurationsoptionen

- USB2.0-Unterstützung (Vollgeschwindigkeit)
- Lesen der Speicherkarten für SD-/MMC-Formate
- Für die Dachmontage
- Mit eigenangetriebenem Startschutz
- 2 Audio-/Videoeingänge
- 1 Audio-/Videoausgang
- Eingebaute weiße LED-Kuppellampe
- Eingebauter IR-Sender für kabellose IR-Kopfhörer
- Kabellose IR-Fernbedienung
- Einsteckbarer DVD-Player mit mehrfacher Formatunterstützung
- Lesekapazitäten: DVD /DVD±R /DVD±RW /CD-DA /CD-RW/MP3 /WMA /VCD /SVCD /DivX

  ***Hinweis:***
  *Die Multi-Sessions-CDs und 320kbps-WMA-Dateien können mit diesem Player nicht abgespielt werden.*
- Mit 3,5 mm-Audio-/Videoeingang



## DVD-VIDEOMERKMALE

- Das DVD-Laufwerk unterstützt die folgenden Formate:

DVDs (12 cm)

Video-CDs (12 cm)

Audio-CDs (12 cm)

MP3-CDs (12 cm)

DivX CDs / DVDs

- Abspielen der CDs mit zwei aufgenommenen Sessionen (eine Audio- und eine Datensession).
- Mehrfache Tonausgabe (): DVD-Audio mit Unterstützung von bis zu acht Sprachen pro Film.
- Funktion für die Anzeige aus mehreren Winkeln (): Für DVDs, auf denen die gleiche Filmszene aus mehreren Winkeln betrachtet werden kann.
- Untertitel (): Unterstützung von bis zu 32 Sprachen.
- Abspielen der auf einer CD-R-/CD-RW-Diskette gespeicherten MP3-Musikdateien.
- Die zugeordnete Regionalnummer ist basiert auf der Region, in der das Produkt verkauft wird. Die Regionalnummer ist wie folgt auf der Hülse angezeigt:

ALL 2 1 2 3

- DivX Certifiedt® zum Abspielen des DivX®-Videos, einschl. des Premium-Inhalts.

ÜBER DAS DIVX-VIDEO: DivX® ist ein digitales Videoformat, das von der DivX, Inc. entwickelt wurde. Dies ist ein offizielles DivX Certified®-Gerät, mit dem DivX-Videos abgespielt werden. Für weitere Infos und Programmierwerkzeuge zum Konvertieren Ihrer Dateien in DivX-Video besuchen Sie divx.com.

ÜBER DAS DIVX-VIDEO-AUF-ABRUF: Dieses DivX Certified®-Gerät muss zum Abspielen der gekauften DivX-Video-auf-Abruf-(VOD)-Spielfilme registriert sein. Um Ihren Registrierungskode zu beziehen lokalisieren Sie den DivX-VOD-Abschnitt im Konfigurationsmenü Ihres Geräts und gehen zu vod.divx.com, um weitere Infos darüber zu erhalten, wie Sie Ihre Registrierung zu Ende führen.

DivX®, DivX Certified® und damit in Verbindung stehende Logos sind Warenzeichen der DivX, Inc. und werden unter Lizenz angewendet.

# 2. VORSICHTSMASSNAHMEN

Nicht Nichtbefolgen der nachstehenden Vorsichtsmaßnahmen kann zu Schäden Ihres Fahrzeugs, des Motors oder der Videoquelle führen und eine Ungültigkeit der Garantie zur Folge haben.
Falls Sie Fragen oder Schwierigkeiten haben, die in diesem Handbuch nicht behandelt sind, wenden Sie sich an Ihren Clarion-Händler.



## INBETRIEBNAHME

- Nehmen Sie dieses Gerät nur wie in diesem Handbuch beschrieben in Betrieb.
- Ein Nichtbefolgen dieser Anleitungen hat eine Ungültigkeit der Garantie zur Folge.
- Nehmen Sie das Gerät nicht bei ausgeschalteter Zündung in Betrieb, da dadurch die Batterie des Fahrzeugs aufgebraucht wird.
- Falls die Innentemperatur im Fahrzeug sehr hoch ist (über 50 Grad Celsius) lassen Sie das Gerät vor der Inbetriebnahme abkühlen.
- Falls die Innentemperatur im Fahrzeug sehr niedrig ist (unter -5 Grad Celsius) und Sie das Gerät gleich nach dem Anlassen des Fahrzeugmotors mit der Heizanlage in Betrieb nehmen, kann im Innern des Geräts Kondenswasser gebildet werden. Schalten Sie daher das Gerät eine Stunde nach dem Anlassen des Motors und der Heizanlage im Fahrzeug nicht an, um einen Kurzschluss im Innern des Geräts zu vermeiden. Lassen Sie das Gerät ungefähr eine Stunde vor der Inbetriebnahme ausgeschaltet, um die Kondensierung verdampfen zu lassen.
- Bei extrem niedrigen Temperaturen kann das Bild dunkel erscheinen und die Bewegungen nur langsam anzeigen. Bei ansteigender Temperatur wird sich die Anzeige normalisieren.
- Stellen Sie bei der Inbetriebnahme sicher, dass Sie sich mit dem Sicherheitsgurt festgeschnallt oder an einer sicheren Stellen geparkt haben, um Verletzungen zu vermeiden, falls der Lenker das Fahrzeug abrupt abbremsen muss. In Unfällen ist das Verletzungsrisiko häufig deutlich größer, falls Sie sich nicht sicher angeschnallt haben.
- Entfernen Sie die Diskette aus dem Gerät und bewahren Sie diese an einem separaten Ort gut und geschützt vor direkter Sonneneinstrahlung auf, bevor Sie aus dem Fahrzeug aussteigen, da Hitze und Feuchtigkeit die Diskette beschädigen können, so dass diese nicht mehr abspielbar ist.

## ALLGEMEIN

- Lassen Sie den Monitor bei Nichtbenutzung nicht aufgeklappt, um eine Fehlfunktion oder Ausfälle des Monitors zu vermeiden.
- Halten Sie sich nicht an den hängenden Komponenten des Deckenmonitors fest.
- Gießen Sie niemals Flüssigkeiten in das Gerät und schieben Sie keine Fremdkörper in die Steckfassung des DVD-Laufwerks ein. Wasser, Feuchtigkeit und Fremdkörper können die internen Schaltkreise im Gerät beschädigen.
- Falls das Gerät Nässe ausgesetzt wurde, schalten Sie alle Stromzufuhr ab und wenden sich an Ihren qualifizierten Clarion-Händler, um das Gerät überprüfen und eventuell reparieren zu lassen. Nehmen Sie das Gerät nicht in Betrieb, bevor es überprüft und repariert worden ist.

- Lassen Sie das Gerät nicht fallen und schlagen Sie nicht auf den LCD-Bildschirm, da dies permanente Beschädigungen verursachen kann.
- Falls der LCD-Bildschirm zerbrechen sollte, fassen Sie das Glas und die Flüssigkeit auf keinen Fall an. Falls Sie dennoch mit der Flüssigkeit in Berührung kommen, waschen Sie sich und Ihre Kleidungen gründlich und ziehen einen Arzt zu Rate.

## WARTUNG

- Verwenden Sie zum Reinigen des LCD-Bildschirms keine chemischen Lösungsmittel oder scheuernde Reinigungsmittel, um permanente Schäden des Bildschirms zu vermeiden. Zum Sauberwischen verwenden Sie einen weichen und befeuchteten Lappen.
- Versuchen Sie niemals, dieses Gerät auseinanderzunehmen oder sonstwie abzuändern. Dadurch kann der Monitor beschädigt, die Garantie ungültig werden und Sie setzen sich außerdem einer Stromschlaggefahr aus. Eine Abänderung dieses Geräts führt zu einer Ungültigkeit der Sicherheitsgarantien.

## INSTALLATION

Die Installation von mobilen Audio- und Videokomponenten erfordert eine Erfahrung mit unterschiedlichen mechanischen und elektrischen Methoden und Vorgehensweisen. Obwohl in diesem Handbuch die allgemeine Installation und Anleitungen zum Betrieb beschrieben sind, sind hier keine genauen Installationsmethoden in Ihrem bestimmten Fahrzeugt gegeben.

Falls Sie über keine solche Kenntnisse verfügen und keine entsprechende Erfahrungen haben und/oder keine Werkzeuge besitzen, die für eine erfolgreiche und vollständige Installation erforderlich sind, wenden Sie sich bezüglich einer professionellen Installation bitte an einen qualifizierten Clarion-Händler.

# 3. REGLER

## BEI ZUGEKLAPPTEM MONITOR

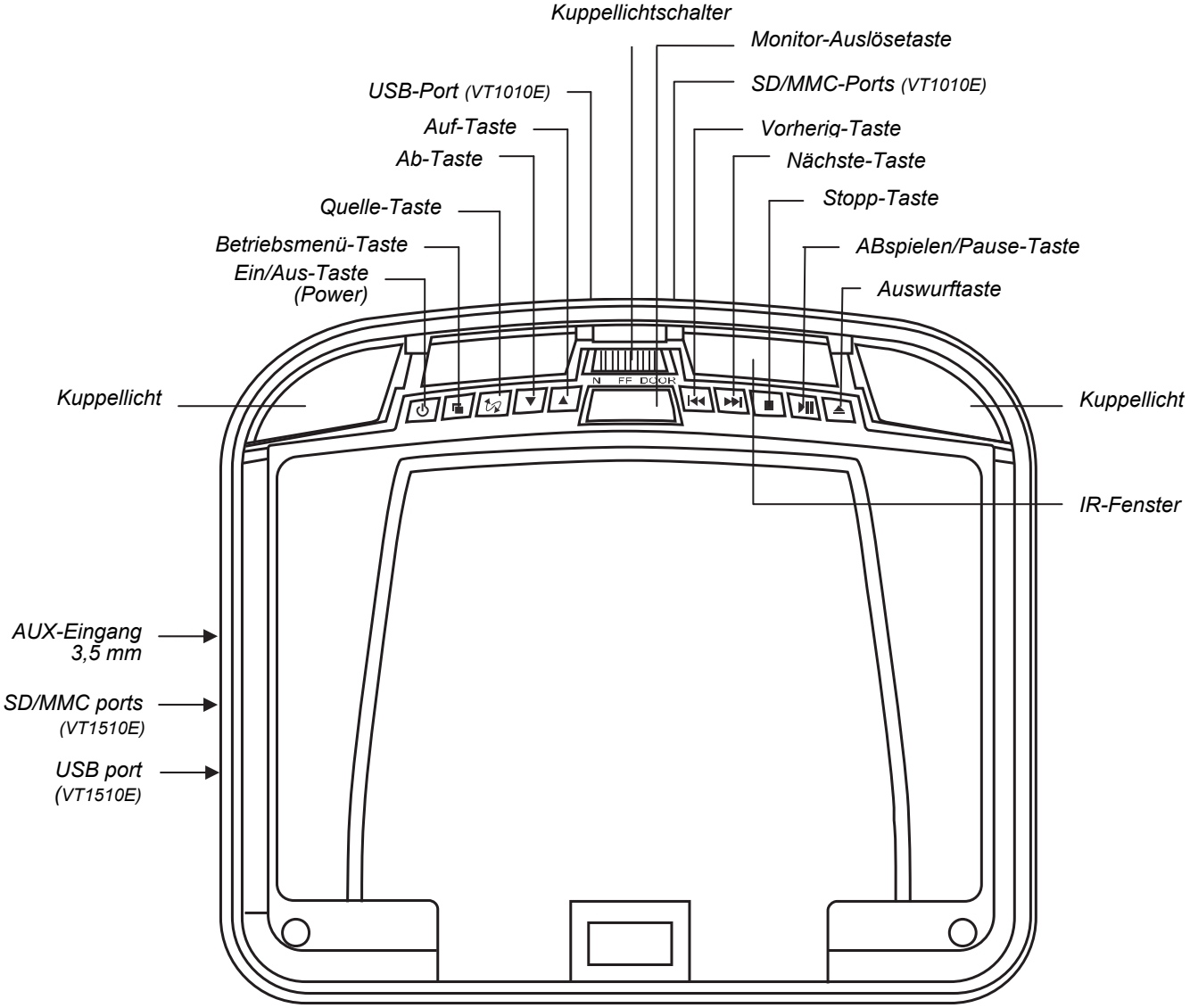


*Direktansicht von unten auf den Player mit zugeklapptem LCD-Bildschirm.*

**Tastenfunktionen (bei zugeklapptem Monitor)**

| | | |
|---|---|---|
| ⏻ | Ein/Aus-Taste (Power) | Drücken Sie auf diese Taste, um den Player ein- oder auszuschalten. |
| ▣ | Menü-Taste | Öffnen des Betriebsmenüs. Drücken Sie erneut auf diese Taste, um jeden Eintrag im Menü der Reihe nach auszuwählen. |
| ⇄ | Quelle-Taste | Auswählen der Videoeingangsquelle: DVD-IN, AV IN1 oder AV IN2, DVD/USB<br><br>***HINWEIS:*** *Zum Umschalten in den USB-Modus schalten Sie auf den DVD-Modus und schließen den USB dann an den Port an. Drücken Sie auf diese Taste und halten sie 2 Sekunden gedrückt, um im DVD-Modus in den USB-Modus umzuschalten.* |

| | | |
|---|---|---|
| ▼ | Ab-Taste | Reduzieren der Lautstärke während dem Abspielen. Drücken Sie auf diese Taste, um den nächsten unteren Eintrag im Menü auszuwählen. |
| ▲ | Auf-Taste | Erhöhen der Lautstärke während dem Abspielen. Drücken Sie auf diese Taste, um den nächsten oberen Eintrag im Menü auszuwählen. |
| ⏮ | Vorherig-Taste | Überspringen auf das vorherige Kapitel oder auf die vorherigen Spur auf einer DVD oder CD. Halten Sie während dem Abspielen die Schnellrücklauftaste gedrückt. |
| ⏭ | Weiter-Taste | Überspringen auf das nächste Kapitel oder auf die nächste Spur auf einer DVD oder CD. Halten Sie während dem Abspielen die Schnellvorlauftaste gedrückt. |
| ■ | Stopp-Taste | Einmal drücken, um das Abspielen zu beenden. Um das Abspielen von der unterbrochenen Stelle fortzusetzen drücken Sie auf die Abspielen/Pause-Taste. Drücken Sie zweimal auf diese Taste, um das Abspielen vollständig zu beenden. Drücken Sie auf die Abspielen/Pause-Taste, um die Diskette von Anfang an abzuspielen. |
| ⏯ | Abspielen/Pause-Taste | Abspielen oder vorübergehendes Unterbrechen der Diskette. |
| ⏏ | Auswurftaste | Auswerfen der Diskette. |
| | Monitor Auslösetaste | Auslösen des LCD-Bildschirms aus der Position zum Aufbewahren. |
| | Kuppellichtschalter | Konfigurieren des Kuppellichts: EIN, AUS oder Türe aktiviert. Um das Licht manuell ein- oder auszuschalten schieben Sie diese Taste in die ON- oder OFF-Position (EIN bzw. AUS). In der Position zum Aktivieren der Fahrzeugtüre wird das Kuppellicht beim Öffnen und Schließen der Fahrzeugtüre ein- bzw. ausgeschaltet. |

***HINWEIS:***
*Das Kuppellicht kann nur eingeschalten werden, wenn das grüne Kuppellichtkabel an den Türsensor und angeschlossen und der Polaritätsschalter richtig eingestellt ist.*
*Einzelheiten finden Sie in der Bedienungsanleitung zur Verkabelung im Fahrzeug.*

## BEI AUFGEKLAPPTEM MONITOR

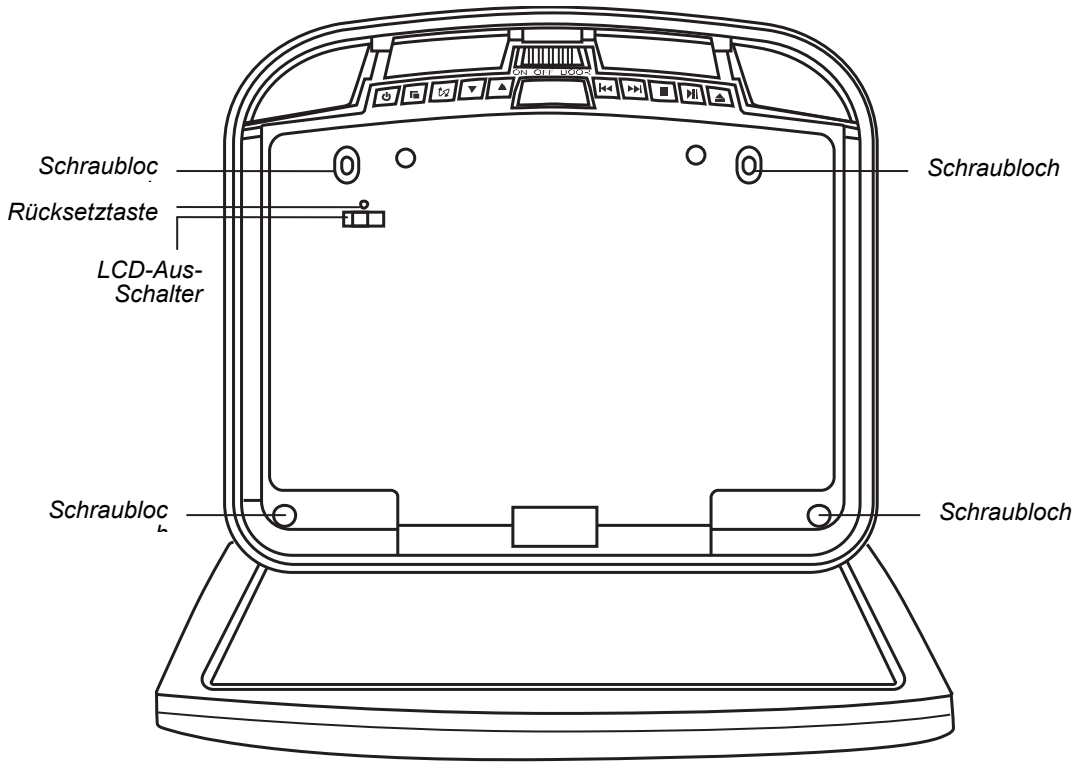


*Direktansicht von unten auf den Player mit aufgeklapptem LCD-Bildschirm.*

**Tastenfunktionen (bei aufgeklapptem Monitor)**

| | |
|---|---|
| LCD-Aus-Schalter | Ausschalten des LCD-Bildschirms |
| Rücksetztaste | Drücken Sie mit der Spitze eines Bleistifts oder einem Werkzeug mit einer Spitze auf diese Taste, um alle Einstelloptionen auf die werkseitigen Voreinstellungen rückzusetzen. |
| Schraubloch | Zum Befestigen des Players an die Montageplatte. |

## SEITENANSICHT

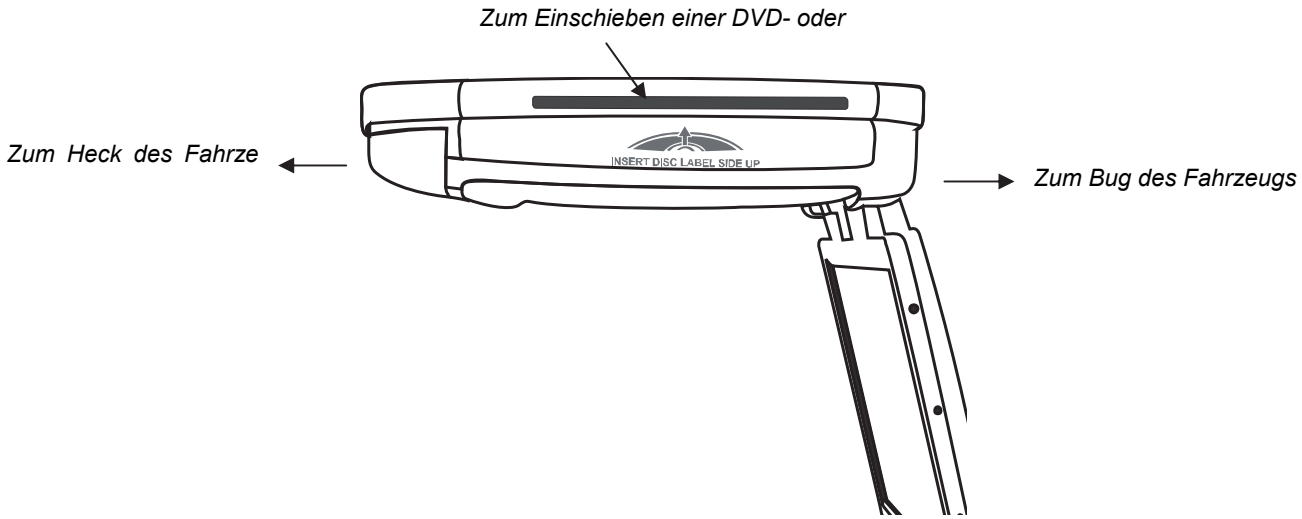


DEUTSCH

# FERNBEDIENGERÄT

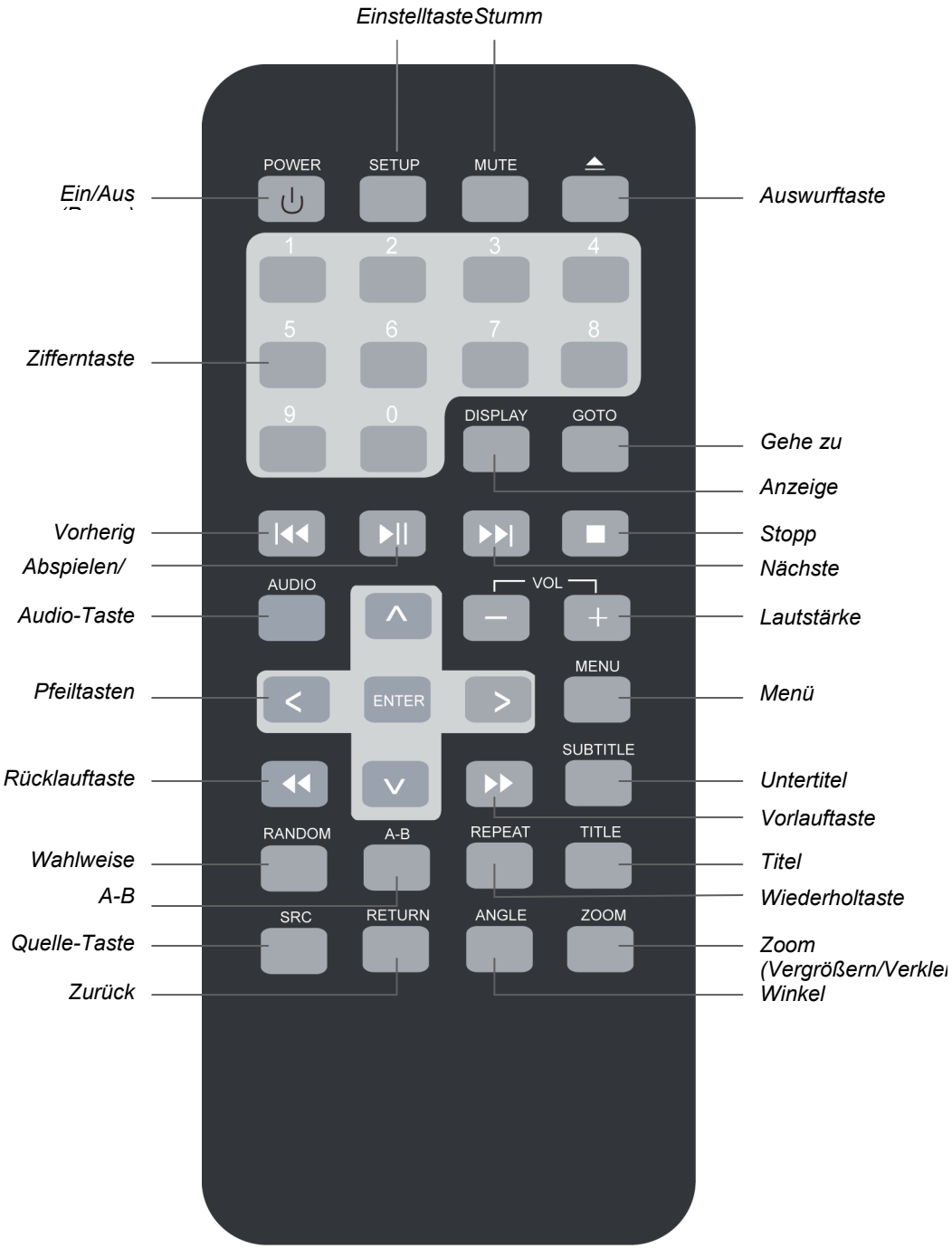

**Funktion der Tasten des Fernbediengeräts**

| | | |
|---|---|---|
| ⏻ | Ein/Aus-Taste (Power) | Ein- und Ausschalten des Players. |
| | Einstelltaste | Zugang zum Einstellmenü. Zum Abändern der Playeroptionen. |
| | Stumm | Deaktivieren oder Aktivieren des Tons. |
| ⏏ | Auswurftaste | Auswerfen der Diskette aus dem Laufwerk. |
| | Zifferntaste | Zum direkten Eingeben der Spurnummern und zum Konfigurieren einiger Optionen. |
| ⏮ | Vorherig-Taste | Zurück zum vorherigen Kapitel auf einer DVD oder einer vorherigen Spur auf einer CD. |
| ⏯ | Abspielen oder Pause | Abspielen einer DVD oder CD beginnen oder vorübergehend unterbrechen. |
| | Audio-Taste | DVD: Umschalten während dem Abspielen auf eine andere Sprache.<br>VCD/CD: Umschalten während dem Abspielen auf einen anderen Audiokanal (links, rechts, Stereo). |
| | Pfeiltasten | Auswählen der Optionen im DVD-Menü und der Werte im Anzeigemenü. |
| | Eingabetaste (ENTER) | Akzeptieren der Einstellungen mit den Pfeiltasten. |
| ◀◀ | Rücklauftaste | Schnellrücklauf mit 2x, 4x, 8x,16x und 32x Geschwindigkeiten. |
| | Wahlweise | Abspielen der Kapitel oder Spuren in einer wahlweisen Reihenfolge. |
| | A-B | Wiederholen des Abspielens der zuvor bestimmten Punkte von A nach B. |
| | Quelle-Taste | Auswählen der Videoeingangsquelle: DVD-IN, AV IN1 und AV IN2 oder DVD-IN und USB. |
| | Zurück | Zurück zum DVD-Hauptmenü. |
| | Winkel | Wechseln des Sichtwinkels einer Szene beim Abspielen einer DVD, auf die die Szenen aus mehreren Winkeln aufgezeichnet wurden. |
| | Zoom (Vergrößern/Verkleinern) | Vergrößern der Bilder eines Spielfilms oder der Fotos beim Betrachten. Beim Drücken auf die ZOOM-Taste wechselt der Player zwischen den verfügbaren Zoomeinstellungen. |
| | Wiederholtaste | Umschalten zwischen den Optionen zum Wiederholen. |
| | Titel | Anzeige eines DVD-Titelmenüs. |
| ▶▶ | Vorlauftaste | Schnellvorlauf mit 2x, 4x, 8x,16x und 32x Geschwindigkeiten. |
| | Untertitel | Ein- und Ausblenden der vorausgezeichneten Untertitel. |
| | Menü-Taste | Anzeige des DVD-Hauptmenüs. Halten Sie diese Taste zum Betrachten des Anzeigemenüs gedrückt. |
| | Lautstärke | Reduzieren und Erhöhen der Lautstärke. |
| ⏭ | Nächste-Taste | Zum Springen auf das nächste Kapitel auf einer DVD oder auf die nächste Spur auf einer CD. |

| | | |
|---|---|---|
| ■ | Stopp-Taste | Abspielen beenden. Zum Fortsetzen des Abspielens von der Stelle, an der Sie sie unterbrochen haben, auf die Play/Pause- (Abspielen/Pause) oder auf die ENTER-Taste (Eingabe) drücken. Drücken Sie zweimal auf die Stopp-Taste, um das Abspielen vollständig zu beenden und danach auf die ENTER-Taste (Eingabe), um die DVD von Anfang an abzuspielen. |
| | Anzeige | Anzeige der Anzeigeinformationen; Titel, Kapitel, Spur und Zeit. |
| | Gehe zu | Beginn des Abspielens mit dem ausgewählten Kapitel, der Spur oder Zeit. |

# 4. INBETRIEBNAHME

Mit dem Monitor und dem DVD-Player wird das Video angezeigt und mit den Kopfhörern empfangen Sie das Audio. Das Gerät wird mit dem Stromkreis des Kuppellichts im Fahrzeug versorgt, das zum Montieren des Geräts entfernt wird.

## DEN MONITOR AUFKLAPPEN

4. Drücken Sie auf den Monitor-Auslösetaste, um den Bildschirm des Deckenmonitors aufzuklappen.

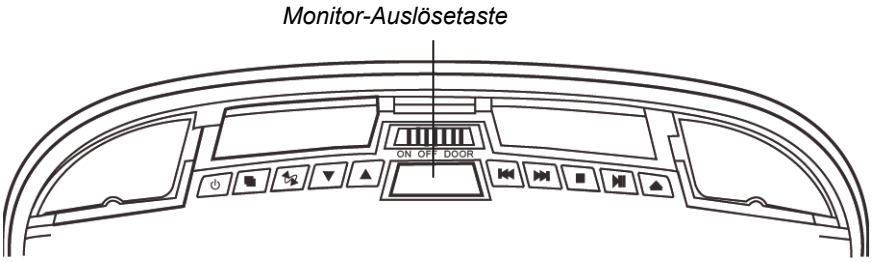


*Direktansicht von unten auf den Monitor mit aufgeklapptem LCD-Bildschirm.*

5. Klappen Sie den LCD-Bildschirm behutsam auf und verstellen ihn in den bequemsten Sichtwinkel zum Betrachten.

   Nach dem vollständigen Aufklappen wird der Monitor automatisch eingeschaltet (wenn der Zündschalter in der ACC-Position ist).

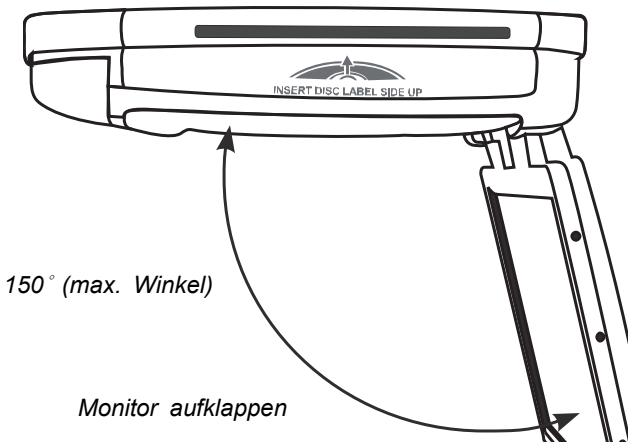


**VORSICHT!**

*Der LCD kann um max. 150° aufgeklappt werden.*
*Versuchen Sie nicht, ihn weiter aufzuklappen.*

## DEN MONITOR ZUKLAPPEN

Schieben Sie die Rückseite des Bildschirms behutsam hinauf, bis dieser mit einem Klickgeräusch in das Gehäuse an der Decke einrastet. Der Monitor wird nach dem Zuklappen automatisch ausgeschaltet.

***Hinweis:***
*Beim Zuklappen des Bildschirms lassen Sie keine Kabel oder andere Gegenstände zwischen dem Bildschirm und dem Gehäuse an der Decke eingeklemmt, um Beschädigungen des Bildschirms zu vermeiden.*



Klappen Sie den LCD-Bildschirm bei Nichtbenutzung aus Sicherheitsgründen zu.

## UMGANG MIT DEN DISKETTEN

- Vermeiden Sie es, die Abspielseite (Seite ohne Etikett) der Diskette zu berühren, um diese sauber zu halten.
- Keine Aufkleber oder Klebestreifen auf eine Diskette kleben.
- Halten Sie die Disketten stets vor direkter Sonneneinstrahlung und Hitze geschützt.
- Bewahren Sie die Disketten in einer Schutzhülse auf.
- Zum Sauberwischen der Diskette wischen Sie die Diskette von der Mitte nach außen mit einem sauberen Tuch sauber.

## DEN PLAYER EINSCHALTEN

1. Den Zündschlüssel auf ACC oder ON (EIN) drehen.
2. Drücken Sie auf die Ein-/Aus-Taste (Power) (⏻) des Players oder auf dem Fernbediengerät.
   Falls keine Diskette in das Laufwerk eingeschoben wurde wird: „NO DISC“ (KEINE DISKETTE) angezeigt.
3. Zum Auswählen anderer Eingabequellen drücken Sie auf SRC und schalten um zwischen: DVD, AV IN1 (3,5-mm-Eingangsklemme) und AV IN2 (zweite Audio-Videoquelle).
   Zusätzliche AV-Quellen sind optional und müssen angeschlossen werden.

***Hinweis:***
*Nach dem Auswählen einer anderen Audio-Videoquelle (AV IN 1 oder AV IN 2) kann keine DVD in das Laufwerk eingeschoben werden.*

## DEN PLAYER AUSSCHALTEN

Drücken Sie auf die Ein/Aus-Taste (Power) (⏻), um das Gerät auszuschalten.
Falls eine CD oder DVD abgespielt wird, wenn Sie das Gerät aus- und danach wieder einschalten, wird die Diskette von der Stelle, an der Sie das Abspielen unterbrochen haben, weiter abgespielt.

***Hinweis:***
*Nach dem Ausschalten des Players kann die DVD oder CD im Player nicht herausgenommen werden.*

## DAS LÄNGEN-/BREITENVERHÄLTNIS DES BILDES ÄNDERN

Der Bildschirmmodus ist eine allgemeine Anzeigeneinstellung, die abänderbar ist. Mit dem Bildschirmmodus wird das Längen-/Breitenverhältnis gesteuert, mit dem die Bilder angezeigt werden.



## EINE DISKETTE (DVD ODER CD) ABSPIELEN

1. Ziehen Sie sich die Kopfhörer an und schalten die Stromzufuhr zu den Kopfhörern ein.
2. Falls die Stromzufuhr eingeschaltet ist, schieben Sie eine DVD in den Player ein. Der Player zeigt die Meldung “Loading” (Laden) an.
3. Richten Sie das Fernbediengerät direkt auf den IR-Empfänger am Player und drücken auf die Play/Pause-Taste (Abspielen/Pause) (⏯) oder auf die ENTER-Taste (Eingabe) des Fernbediengeräts.

### *Das Fernbediengerät benutzen*

- Benutzen Sie das Fernbediengerät nur im Fahrzeug selber.
- Benutzen Sie das Fernbediengerät in einem Abstand von höchstens drei Metern (fünf Fuss) vom Sensor.
- Eine direkte Sonneneinstrahlung (oder sehr starkes, grelles Licht) kann die Empfindlichkeit des Sensors beeinträchtigen. Den Player nicht im direkten Sonnenlicht in Betrieb nehmen.
- Der Empfang kann gestört werden, falls sich zwischen dem Infrarotsensor und dem Fernbediengerät andere Gegenstände befinden.

### *Das Abspielen steuern*

- Zum vorübergehenden Unterbrechen und Fortsetzen drücken Sie auf die Play/Pause-Taste (Abspielen/Pause) (⏯).
- Drücken Sie auf die Stopp-Taste (■), um das Abspielen zu beenden.
  Falls Sie erneut auf die Stopp-Taste (■) und dann auf die Play/Pause-Taste (Abspielen/Pause) (⏯) drücken, beginnt das Abspielen vom Anfang des zuletzt abgespielten Kapitels, aber nicht von der genauen Stelle, an der das Abspielen unterbrochen wurde.
- Drücken Sie auf die Vorherig-Taste (⏮), um die vorherige Spur oder das vorherige Kapitel abzuspielen.
- Drücken Sie auf die Nächste-Taste (⏭), um die nächste Spur oder das nächste Kapitel abzuspielen.
- Drücken Sie auf die Auswurftaste (⏏), um die CD oder DVD herauszunehmen.
- Drücken Sie auf die MUTE-Taste des Fernbediengeräts, um die Tonausgabe auszuschalten. Zum erneuten Einschalten der Tonausgabe drücken Sie erneut auf diese Taste.

## BENUTZUNG DER KOPFHÖRER

Sie benutzen die Kopfhörer zum Hören des Audios.
Lassen Sie die Kopfhörer nicht an Orten liegen, wo sie direkter Sonneneinstrahlung oder extremen Temperaturen ausgesetzt sind.
Falls der IR-Empfänger in den Kopfhörern über längere Zeit direkter Sonneneinstrahlung ausgesetzt wird, kann die Qualität der Tonausgabe verschlechtert werden. Lassen Sie die Kopfhörer vor einem Benutzen abkühlen.

**WARNUNG!**

*Benutzen Sie die Kopfhörer nicht, falls Sie das Fahrzeug lenken.*

### *Komponenten der Kopfhörer*

*Kopfhörer*

### *Die Batterien in die Kopfhörer einsetzen*

Setzen Sie vor der Erstbenutzung des Systems die Batterien in die Kopfhörer ein.
Falls das Audio ab und zu verzerrt ertönt wechseln Sie die Batterien aus.

1. Drehen Sie den linken Kopfhörer, um zum Batteriefach zu gelangen.
2. Schieben Sie den Batteriefachdeckel nach unten.
3. Nehmen Sie die verbrauchten Batterien heraus, um diese mit den neuen zu ersetzen.
4. Setzen Sie die neuen AAA-Batterien unter Beachtung der im Innern des Batteriefachs markierten Polaritäten ein.
5. Schieben Sie den Batteriefachdeckel wieder vor Ort ein.

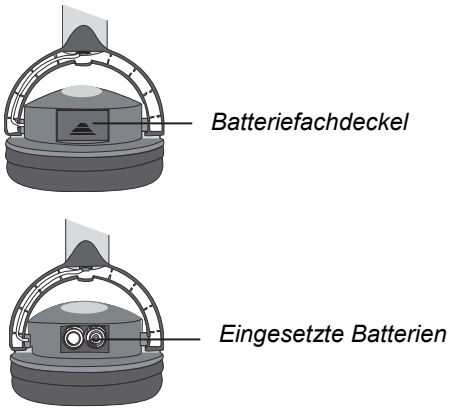


*Nahansicht mit eingesetzten Batterie*

### *Die Lautstärke einstellen*

Den Lautstärkeregler finden Sie an den Kopfhörern. Drehen Sie ihn auf oder ab.

> ***Hinweis:***
> *Je nach der Dekodiersoftware, die Sie während der Aufzeichnung anwenden, können einige Geräusche entstehen, die jedoch nicht vom VT1010E/VT1510E verursacht werden.*

### *Direkte Sonneneinstrahlung und extreme Temperaturen*

Lassen Sie die Kopfhörer nicht direkter Sonneneinstrahlung und extremen Temperaturen ausgesetzt.

## DIE DVDs ABSPIELEN

### *Zugang zum Verzeichnismenü*

Eine DVD ist in Titeln und Kapiteln unterteilt. Im Verzeichnismenü finden Sie den Inhalt auf der Diskette.
Mit einigen DVDs können Sie die Optionen zum Abspielen der Diskette nur im DVD-Verzeichnismenü auswählen.
Um zum Verzeichnismenü der DVD zu gelangen drücken Sie während dem Abspielen auf die RETURN- oder TITLE-Taste (ZURÜCK bzw. TITEL).



### *Statusinformationen*

Zum Anzeigen der Statusinformationen über die gegenwärtige Session, die Sie betrachten, drücken Sie kontinuierlich auf die DISPLAY-Taste (Anzeige), um die angezeigten Informationen zu durchsuchen.

### *Wechseln zwischen den Sprachen*

> ***Hinweis:***
> *Alle hörbaren Sprachen müssen auf der DVD voraufgezeichnet werden. Mit einigen DVDs kann die Sprache nur über das DVD-Menü aufgerufen werden.*

- Zum Wechseln zwischen den hörbaren Sprachen drücken Sie auf die AUDIO-Taste des Fernbediengeräts. Der Player zeigt die Ziffer und die Bezeichnung der gegenwärtigen Sprache sowie die Gesamtanzahl der verfügbaren Sprachen an.
- Zur Ansicht aller verfügbaren Sprachen drücken Sie kontinuierlich auf die AUDIO-Taste. Die Audioinformationen erscheinen nach drei Sekunden automatisch.

### *Untertitel*

Die Sprachenuntertitel werden normalerweise nicht angezeigt.

> ***Hinweis:***
> *Die Untertitel müssen auf der DVD sein. Mit einigen DVDs können die Untertitel nur durch das DVD-Menü angezeigt werden.*

- Drücken Sie auf die SUBTITLE-Taste (Untertitel), um die Untertitel einzublenden. Der Player zeigt die Ziffer und die Bezeichnung der gegenwärtigen Sprache sowie die Gesamtanzahl der verfügbaren Sprachen an.
- Falls die DVD Untertitel in mehreren Sprachen zur Auswahl stellt drücken Sie kontinuierlich auf die SUBTITLE-Taste (Untertitel), um zwischen den Untertitelsprachen zu wechseln.
- Drücken Sie auf die SUBTITLE-Taste (Untertitel), bis auf dem Bildschirm „Untertitel aus“ angezeigt wird, um die Untertitel auszublenden.
- Die Optionen der auswählbaren Untertitel wird nach drei Sekunden automatisch ausgeblendet.

### *Die DVD-Kapitel und -Titel wiederholen*

Zum Wiederholen eines Kapitels oder Titels während dem Abspielen drücken Sie kontinuierlich auf die REPEAT-Taste (Wiederholtaste), um zwischen den Optionen auszuwählen.

- Kapitel – Wiederholen des gegenwärtigen Kapitels.
- Titel – Wiederholen des gegenwärtigen Titels.
- Alle – Wiederholen aller Kapitel und Titel.
- Aus – Fortsetzen des normalen Abspielens.

### *Wiederholen von Favoriten-Abschnitten*

Zum Wiederholen der Favoriten-Abschnitte wählen Sie zuerst die Stellen aus, wo dieser Abschnitt beginnen und wo er beendet werden soll.

1. Die CD abspielen.
2. Zum Auswählen der Stelle, wo der Favoriten-Abschnitt (Punkt A) abgespielt werden soll, drücken Sie zu Beginn vor dessen Abspielens auf die A-B-Taste.
3. Zum Auswählen der Stellen, wo das Abspielen des Favoriten-Abschnitts (Punkt B) beendet werden soll, drücken Sie auf die A-B-Taste, wenn Sie beim Abspielen das Ende Ihres Favoriten-Abschnitts hören.
   Drücken Sie auf die A-B-Taste des Fernbediengeräts, um diesen Abschnitt zu wiederholen. Zum Löschen dieses wiederholten Abspielens und für das normale Abspielen drücken Sie erneut auf die A-B-Taste.

### *Den Sichtwinkel abändern*

***Hinweis:***
*Die Ansicht aus mehreren Winkeln muss auf den DVDs voraufgezeichnet sein. Wenn dies der Fall ist, finden Sie das Mehrfachwinkel-Symbol ( ) auf der Schutzhülse der DVD.*

- Zum Durchblättern der verfügbaren Sichtwinkeln drücken Sie während dem Abspielen der DVD auf die ANGLE-Taste (Winkel) des Fernbediengeräts.
  Der Player zeigt die gegenwärtige Winkelnummer und die Gesamtanzahl der auswählbaren Winkel an.
- Zum Ändern des Winkels drücken Sie erneut auf die ANGLE-Taste (Winkel).
- Für die Normalsicht drücken Sie erneut auf die ANGLE-Taste (Winkel).

### *Vergrößern und Verkleinern*

- Zum Vergrößern des Bildes beim Abspielen einer DVD drücken Sie auf die ZOOM-Taste (Vergrößern/Verkleinern).
  Beim Drücken auf die ZOOM-Taste (Vergrößern/Verkleinern) des Fernbediengeräts zeigt der Player die auswählbaren Zoom-Einstellungen an (2x, 3x, 4x, 1/2, 1/3, 1/4).
- Zum Vergrößern eines Bildes beim Betrachten von Fotos (JPEG/JPG-Bilder), die auf einer Diskette gespeichert sind, drücken Sie auf die ZOOM-Taste (Vergrößern/Verkleinern) des Fernbediengeräts. Der Player durchsucht die auswählbaren Zoom-Einstellungen (ZOOM 100%, ZOOM 125%, ZOOM 150%, ZOOM 200%, ZOOM 75%, ZOOM 50%).

### *Einstellen der Bildqualität*

1. Drücken Sie auf die MENU-Taste (Menü) des Fernbediengeräts, um das Betriebseinstellmenü (OSD) aufzurufen.
2. Drücken Sie unter den auswählbaren Optionen auf die ▼ oder ▲-Taste.
   - Kontrast – Einstellen des Unterschieds zwischen den hellen und dunklen Bereichen des Bildes.
   - Helligkeit – Erhellen oder Verdunkeln des Bildes.
   - Farbe – Einstellen der Farbe nach dem Farbspektrum.
   - Farbton – Einstellen der Farbenintensität im NTSC-Modus (zum Abspielen der in den Vereinigten Staaten aufgenommenen DVDs).
   - Breitschirm – Auswählen des Längen-/Breitenverhältnisses des Bildes auf Breit oder Normal.
   - Rücksetzen – Rücksetzen aller Menüparameter auf ihre jeweilige Standardeinstellung.

## DIE AUDIO-CDs ABSPIELEN

### *Die CD-Infos anzeigen*

Zum Anzeigen der Spieldauer und der gegenwärtigen Spur drücken Sie während dem Abspielen der CD auf die DISPLAY-Taste (Anzeige) des Fernbediengeräts.
Drücken Sie weiter auf die DISPLAY-Taste (Anzeige) des Fernbediengeräts, um den Diskettentyp, die gegenwärtige Uhrzeit, gegenwärtige Uhrzeit und die Gesamtanzahl der Spuren anzuzeigen.

### *Die CD-Spuren abspielen*

Drücken Sie während dem Abspielen auf die REPEAT-Taste (Wiederholtaste) des Fernbediengeräts, um eine Spur oder die ganze CD zu wiederholen.
Zum Durchsuchen der auswählbaren Optionen drücken Sie weiter auf die REPEAT-Taste (Wiederholen).

- REPEAT ONE (Eine wiederholen) – Wiederholen der gegenwärtigen Spur.
- REPEAT ALL (Alle wiederholen) – Wiederholen der eingeschobenen CD.
- REPEAT FOLDER (Ordner wiederholen) – Wiederholen aller Spuren des gegenwärtigen Ordners
- OFF (Aus) – Fortsetzen des normalen Abspielens.

### *Wiederholen von Favoriten-Abschnitten*

Zum Wiederholen der Favoriten-Abschnitte wählen Sie zuerst die Stellen aus, wo dieser Abschnitt beginnen und wo er beendet werden soll.

1. Die CD abspielen.
2. Zum Auswählen der Stelle, wo der Favoriten-Abschnitt (Punkt A) abgespielt werden soll, drücken Sie zu Beginn von dessen Abspielens auf die A-B-Taste des Fernbediengeräts.

3. Zum Auswählen der Stellen, wo das Abspielen des Favoriten-Abschnitts (Punkt B) beendet werden soll, drücken Sie erneut auf die A-B-Taste des Fernbediengeräts, wenn Sie beim Abspielen das Ende Ihres Favoriten-Abschnitts hören.

Drücken Sie auf die A-B-Taste des Fernbediengeräts, um diesen Abschnitt zu wiederholen. Zum Löschen des wiederholten Abspielens und für das normale Abspielen drücken Sie erneut auf die A-B-Taste.

## DIE MP3s ABSPIELEN

MP3 ist ein Format zum Speichern des Digital-Audios, und mit dem jede Audio-Spur mit nur einer geringsten Einbuße der Audioqualität komprimiert wird.
Die Spur mit MP3-Komprimierung nimmt dann viel weniger Platz im Speicher auf.



### *MP3-Symbole*

Diese Symbol vor einem Eintrag weist auf einen Ordner hin.

Diese Symbol vor einem Eintrag zeigt diesen als eine MP3-Datei an.

### *Vorgehensweise*

1. Schieben Sie eine CD mit den MP3-Dateien in den Player ein. Der Player zeigt das MP3-Menü an.
2. Drücken Sie auf die ENTER-Taste (Eingabe) des Fernbediengeräts, um die Ordner und Spuren auszuwählen. Der Player zeigt die Ordnerstruktur an.
3. Drücken Sie auf die Auf- und Ab-Pfeiltasten des Fernbediengeräts, um einen Ordner auf der Liste auszuwählen.
4. Drücken Sie auf die ENTER-Taste (Eingabe) des Fernbediengeräts. Der Player zeigt den Inhalt des ausgewählten Ordners an.
5. Drücken Sie auf die Auf- und Ab-Pfeiltaste des Fernbediengeräts, um die MP3-Datei auszuwählen.
6. Drücken Sie auf den ENTER-Taste (Eingabe) des Fernbediengeräts, um die Datei abzuspielen.

### *MP3-Steuertasten*

- Drücken Sie auf die Nächste-Taste (▶▶|), um die nächste MP3-Datei abzuspielen.
- Drücken Sie auf die Vorherig-Taste (|◀◀), um die vorherige MP3-Datei abzuspielen.

### *Die MP3s wiederholen*

Drücken Sie auf die REPEAT-Taste (Wiederholtaste) des Fernbediengeräts, um eine einzelne MP3-Datei zu wiederholen. Drücken Sie weiter auf die REPEAT-Taste (Wiederholtaste), um durch all die folgenden Einstellungen zu blättern.

- Wiederholen – Wiederholen des gegenwärtigen Ordners.
- Alle wiederholen – Wiederholen der gegenwärtigen CD.
- Wiederholen aus – Wiederholfunktion ausschalten und zurückkehren zum normalen Abspielen.

## ANWENDUNG DES USB-SPEICHERS UND DER SD/MMC-KARTE

NUR FÜR VT1010E

1. Öffnen Sie die Gummilasche in die Richtung des Pfeils 1, um das USB-Speichergerät oder die Speicherkarte anzuwenden.
2. Schieben Sie nach der Benutzung des USB-Speichergeräts oder der Speicherkarte die Gummilasche in die Richtung des Pfeils 2.

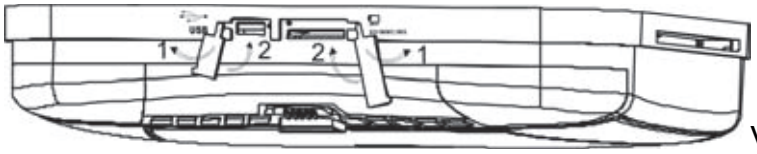


VT1010E

***Vorgehensweise***

1. Schieben Sie den USB-Speicher an die USB-Fassung des Hauptgeräts an.
2. Im DVD-Modus schaltet das Gerät vom DVD- in den USB-Modus um, wenn Sie länger als 2 Sekunden auf die SRC-Taste drücken. Das Hauptgerät liest den Inhalt im USB-Speicher nun automatisch.

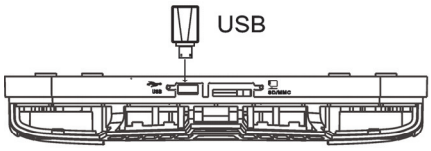


VT1010E

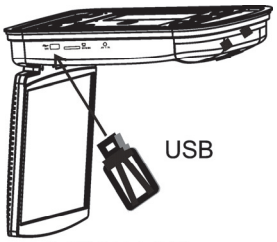


VT1510E

***Die Speicherkarte benutzen***

1. Schieben Sie die Speicherkarte in die Speicherfassung des Hauptgeräts.
2. Im DVD-Modus schaltet das Gerät den Modus vom DVD oder USB auf die Speicherkarte um, wenn Sie länger als 2 Sekunden auf die SRC-Taste des Fernbediengeräts drücken, wonach das Gerät den Inhalt auf der Speicherkarte automatisch liest.

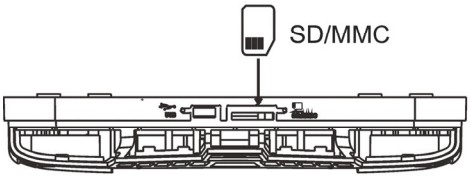


VT1010E

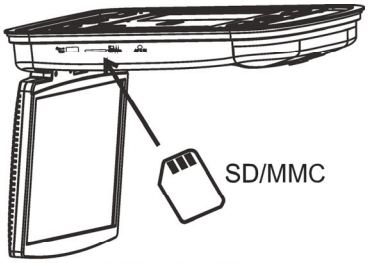


VT1510E

## PFLEGE UND WARTUNG

***Den Monitor reinigen***

- Wischen Sie den Staub und Schmutz mit einem sauberen, weichen und trockenen Tuch vom Bildschirm ab.
- Verwenden Sie kein Benzin, Verdünner, Autoreinigungsmittel oder andere Reinigungsmittel, da diese das Monitorsystem beschädigen oder die Farbe zum Abblättern bringen können.

- Die Oberfläche des LCDs kann leicht zerkratzt werden. Reiben Sie sie nicht mit kratzenden oder scheuernden Gegenständen.

***Wartung des Monitors***

Beim Auftreten von Schwierigkeiten versuchen Sie niemals, das Monitorgehäuse zu öffnen, den Player auseinanderzunehmen oder das Gerät selber zu reparieren. Im Innern befinden sich keine durch den Benutzer zu wartende Bauteile. Durch das Öffnen irgendwelcher Komponenten erlischt die Gültigkeit der Garantie. Überlassen Sie sämtliche Dienstleistungen der Garantie einer zugelassenen Clarion-Servicestelle.



**VORSICHT!**

*Änderungen oder Modifizierungen, die vom Hersteller nicht empfohlen sind, können zu einer Ungültigkeit der Garantie führen und verstoßen gegen die E-Zeichen-Zertifizierung.*

**Das Fernbediengerät reinigen**

Verwenden Sie zum Sauberwischen des Fernbediengeräts nur ein sauberes, weiches und leicht befeuchtetes Tuch. Keine Flüssigkeit für Anzünder, keinen Methylalkohol oder andere Lösungsmittel verwenden.

**Die Disketten reinigen**

Wischen Sie die Diskette vor dem Abspielen mit einem sauberen und weichen Tuch von der Mitte nach außen ab.

## DIE BATTERIE IM FERNBEDIENGERÄT AUSWECHSELN

Die Batterien müssen wiederaufgeladet werden, wenn die Tasten des Fernbediengeräts nicht mehr funktionieren oder wenn Sie das Gerät von sehr nahe mit dem Fernbediengerät bedienen müssen.

***Vorsichtsmaßnahmen***

- Entsorgen Sie die Batterien umweltgerecht.
- Entsorgen Sie die verbrauchten Batterien nicht, indem Sie sie ins Feuer werfen, da diese explodieren können.
- Die positiven (+) und negativen (-) Pole niemals kurzschließen.
- Halten Sie die Batterie und deren Halterung für Kleinkinder unerreichbar, da sie ersticken können, wenn sie versuchen, die Batterie zu schlucken oder in den Mund nehmen.

### *Vorgehensweise*

***Hinweis:***
*Verwenden Sie nur eine Batterie des Typs CR2025. Keinen anderen Batterietyp verwenden.*

1. Drehen Sie das Fernbediengerät verkehrt herum.
2. Schieben Sie die Batterielasche dabei gleichzeitig in die mit dem Pfeil angezeigte Richtung und nehmen die Batteriehalterung aus der Fassung.

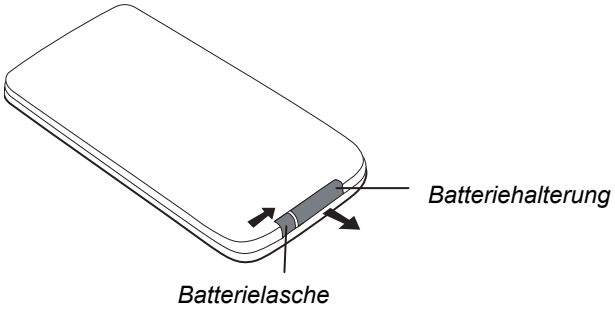


3. Die verbrauchte Batterie entfernen.
4. Die neue Lithium-Batterie in die Fassung einsetzen. Dabei muss die Plus-Seite (+) oben sein.
5. Dann die Batteriehalterung wieder in die Fassung einschieben, bis sie mit einem Klickgeräusch vor Ort einrastet.

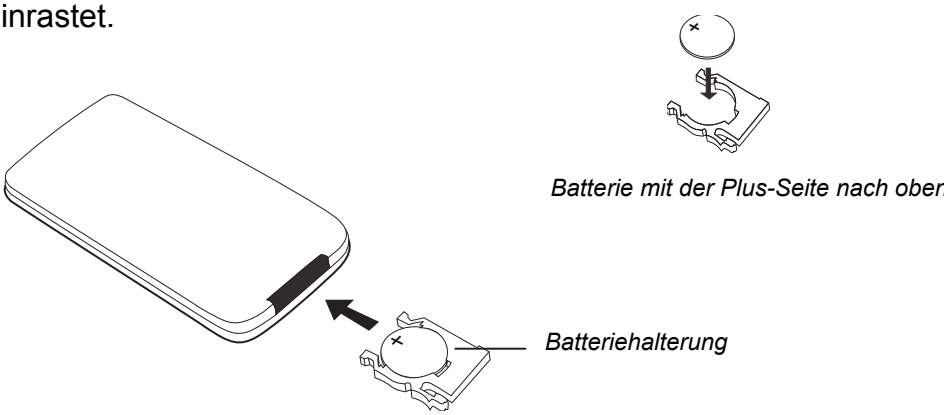


*Einschieben der Halterung mit der Batterie in das Fernbediengerät*

# 5. INSTALLATION UND VERKABELUNG

Versuchen Sie nicht, den Player selber zu installieren oder zu reparieren. Das Installieren und Warten setzen Erfahrung mit Elektronikgeräten und Autozubehör vor. Falls Sie uber keine Kenntnisse oder Erfahrungen verfügen, kann diese Installation für Sie Risiken eines Stromschlages oder anderen Gefahren darstellen.
Lesen Sie diese Anleitungen und Vorsichtsmaßnahmen bitte vorsichtig durch. Eine fehlerhafte Installation kann den Monitor und das Fahrzeug beschädigen.



## INHALT DER VERPACKUNG

Neben dieser Bedienungsanleitung sind die folgenden Artikel in der Verpackung vorhanden:

- 1 – Player
- 1 – IR-Fernbediengerät mit Batterie
- 1 – Audio-/Video-RCA-Kabel mit 3,5-mm-Anschlußstecker
- 1 – Kabelgeschirr
- 1 – RCA-Ausgangskabel
- 1 – RCA-Eingangskabel
- 6 – ST4.2 x 16, 4 - CM4 x10 Schrauben (VT1010E)
- 10 – ST4.2 x 16, 8 - CM4 x 8 Schrauben (VT1510E)
- 1 – Montageplatte aus Metall
- 1 – Gummidichtung
- 2 – Kopfhörer und 4 AAA-Batterien

***Hinweis:***
*Verwenden Sie zum Installieren und für die Inbetriebnahme des Systems nur diese Artikel in der Verpackung. Die Verwendung von Zubehör, das nicht mit diesem Player mitgeliefert wurde, kann eine Beschädigung des Players verursachen.*

## VOR DEM BEGINNEN

1. Stellen Sie sicher, dass die elektrischen Einrichtungen im Fahrzeug funktionieren, einschließlich die motorisierten Fenster, motorisierten Türriegel, das Klimagerät, die Leuchten usw.
2. Identifizieren Sie die Polarität des Schaltkreises des Kuppellichts und stellen den Schalter auf die Unterseite des Deckenmonitors.
3. Montieren Sie den Deckenmonitorsystem als Probe an der beabsichtigten Stelle, um sicherzustellen, dass dieses nicht den Betrieb des Fahrzeugs stören wird.
4. Falls zutreffend, stellen Sie sicher, dass der Monitor nach der Montage keine Störungen des Betriebs des Schiebedachs verursacht.
5. Markieren Sie den Standort vorsichtig mit Abdeckbändern.
6. Nehmen Sie die Innenauskleidung im Fahrzeug herunter, um nachzuprüfen, ob eine Dachstrebe zum Stützen des Daches vorhanden ist, um daran den Befestigungsbügel mit den Schrauben zu befestigen. Falls keine Dachstrebe vorhanden ist, verwenden Sie ein 2 cm (3/4 Zoll) großes Sperrholzstück, das auf die passende Größe

beschnitten wurde. Befestigen Die das Sperrholz mit Silikon an das Dach des Fahrzeugs. Lassen Sie es eine ausrechende Dauer trocknen.

7. Bestimmen Sie die Stelle beliebiger weiterer Audio-/Videoquellen.
8. Trennen Sie die negative Batterieanschlußklemme ab, bevor Sie irgendwelche Kabel anschließen.

**VORSICHT!**

*Öffnen Sie das Gehäuse nicht. Im Innern befinden Sie keine durch den Benutzer zu wartende Bauteile.*
*Falls während der Montage ein Gegenstand in das Gerät gefallen ist, wenden Sie sich an den Clarion-Händler oder an eine zugelassene Clarion-Servicestelle.*



## VORSICHTSMASSNAHME FÜR DIE MONTAGE UND VERKABELUNG

Der VT1010E/VT1510E muss an die Decke im Fahrzeug installiert werden. Vom Rücksitz müssen die Regler auf der Gerätevorderseite leicht erreichbar sein. Weitere Bestimmungen:

- Dieses Gerät ist ausschließlich für Fahrzeuge mit einer negativ geerdeten 12-Volt-Stromversorgung gedacht.
- Dieses Gerät kann mit zusätzlichen beweglichen Audiokomponenten installiert werden, wie z.B. mit einer Digitalkamera.
- Seien Sie stets sehr vorsichtig, wenn Sie Anbauteile an das Fahrzeug montieren. Prüfen Sie die Abstände auf beiden Seiten der beabsichtigten Installationen, bevor Sie Löcher bohren oder Schrauben einsetzen.
- Ein guter Erdanschluss der Chassis ist eine kritische Voraussetzung zum Minimieren des Abstands und um Probleme wegen Geräuschen zu vermeiden.
- Verwenden Sie das kürzest mögliche Kabel und schließen es sicher an die Chassis des Fahrzeugs an.
- Beim Verlegen der RCA-Kabel halten Sie diese fern von Stromkabeln und Lautsprecher-Ausgangskabel, vom Motor, von der Abgasanlage usw., da Hitze die Kabel beschädigen kann.
- Falls die Sicherung durchgebrannt sein sollte, vergewissern Sie sich, dass alle Anschlüsse und Verbindungen richtig sind, die Kabel keinen Kurzschluss verursacht haben und keine Kabel beschädigt wurden. Wechseln Sie dann die Sicherung mit einer neuen Sicherung mit demselben Parameter der Wattleistung wie die der Originalsicherung aus. Beim Auswechseln einer Sicherung achten Sie bitte darauf, dass die Seite der Batterie nicht mit Metallteilen oder mit irgendeinem anderen Kabel in Berührung kommt.
- Lassen Sie abgetrennte Kabel oder Kabelschuhe nicht mit Metallflächen oder Metallteilen des Fahrzeugs oder mit anderen leitfähigen Materialien in Berührung kommen.
- Um Kurzschlüsse zu vermeiden dürfen die Kappen von nicht gebrauchten Kabelschuhen oder von Enden nicht angeschlossener Kabel nicht entfernt werden.
- Isolieren Sie nicht angeschlossene Kabel mit Vinylband oder einem ähnlichen Material ab.

**WARNUNG!**

*Um Kurzschlüsse während der Installation zu vermeiden, trennen Sie die negativen (-) Leitungsdrähte der Batterie des Fahrzeugs ab, bevor Sie weitere Stromanschlüsse vornehmen.*

## INSTALLATIONSVORGANG

Der VT1010E/VT1510E ersetzt das Kuppellicht im Fahrzeug. In diesem Abschnitt sind die grundlegenden Tipps und Techniken beschrieben, um die Installation zu vereinfachen. Diese sind nicht fahrzeugspezifisch, sollten aber als einen Leitfaden zum Durchführen der Installation betrachtet werden.



### *Den Polwechselschalter einstellen*

1. Bestimmen Sie die Polarität des Stromversorgungssystems im Fahrzeug. Diese Angaben sollten in einem fahrzeugspezifischen Diagramm gegeben sein.
2. Sie finden den Polaritätsschalter auf der Rückseite des Players (die Seite, die an die Decke befestigt wird).
3. Falls die Stromversorgung des Fahrzeugs eine negative Polarität erfordert, schieben Sie diesen Schalter in die negative (-) Position. Wenn nicht, schieben Sie ihn in die positive (+) Position.

**VORSICHT!**

*Stellen Sie sicher, dass der Schalter vollständig auf eine Seite oder die andere gestellt wurde.*
*Versuchen Sie nicht, diesen Schalter zu konfigurieren, nachdem der Player vor Ort installiert wurde.*

4. Schneiden Sie ein 2,5-cm-Loch in die Auskleidung im Fahrzeug und entlang der Rückseite der Deckenbügel ein, um die Kabel dadurch zu führen.

### *Die Deckenbügel und Kabel installieren*

1. Trennen Sie das Original-Kuppellicht ab und entfernen es.
2. Die Montageplatte mit den sechs ST4,2 x 16-Schrauben nach VT1010E und den zehn Schrauben (in derselben Größe) nach VT1010E in die Tragestange oder ins Sperrholz einschrauben.

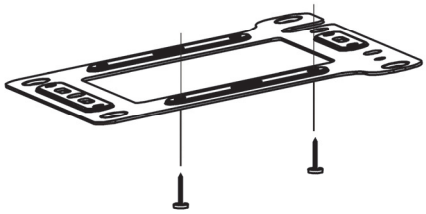

Schraubenposition in der Metallmontageplatte (VT1010E)

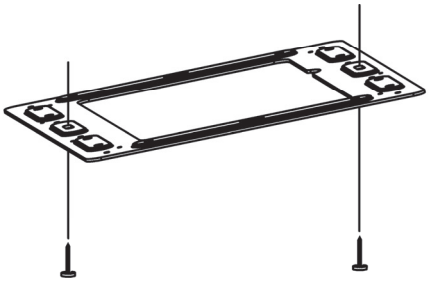

Schraubenposition in der Metallmontageplatte (VT1510E)

***Hinweis:***
*Decken Sie die Öffnung, in der das ursprüngliche Kuppellicht installiert gewesen war, nicht ab.*

### *Die Kabel anschließen*

1. Ziehen Sie das Stromkabel des Kuppellichts und das Signal-/Stromkabel durch die Öffnung des Original-Kuppellichts.
2. Setzen Sie die Gummidichtung an den Player.

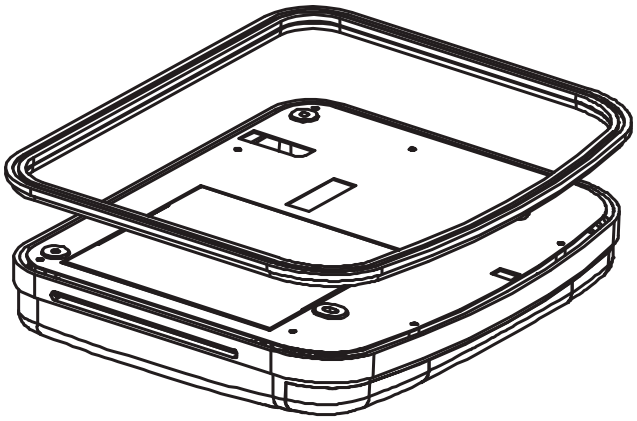

*Befestigen der Gummidichtung an einen Player*

3. Legen Sie die Kabel durch die Öffnung an der Stelle der Audio-/Videoquellen.
4. Identifizieren Sie die Kabel des Kuppellichts im Fahrzeug und verbinden Sie sie mit dem entsprechenden Kabel des Kuppellichts am Deckenmonitorsystem.
5. Schließen Sie die Audio-/Videoquellenkabel an.
6. Schließen Sie das Kabelgeschirr in der folgenden Reihenfolge an das Deckenmonitorsystem an: Erdungskabel, Batteriekabel, ACC-Kabel und Türkabel.

***Hinweis:***
*Das rote Leitungskabel muss mit dem ACC- oder IGN-Kabel verbunden und an den Zündschalter angeschlossen werden. Falls Sie dieses Kabel nicht richtig verbinden bzw. anschließen, wird die Batterie frühzeitig aufgebraucht/entladet.*

### *Den Monitor installieren*

1. Heben Sie den Deckenmonitor vorsichtig zur Metallmontageplatte hoch.
2. Die vier CM4 x 8-Schrauben nach VT1010E oder den acht Schrauben (in derselben Größe) nach VT10105E einschrauben. Dabei darauf achten, dass Sie nicht mit den Kabeln in Berührung kommen.

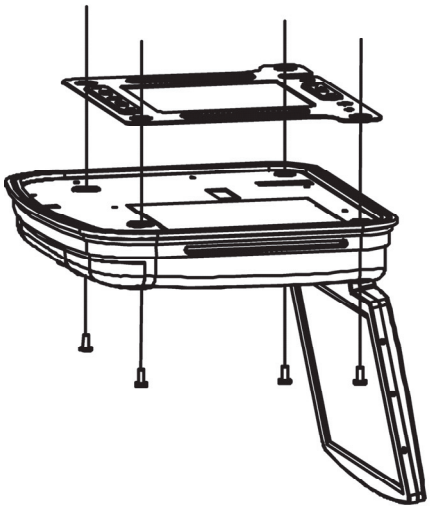

Montage des Players (VT1010E)

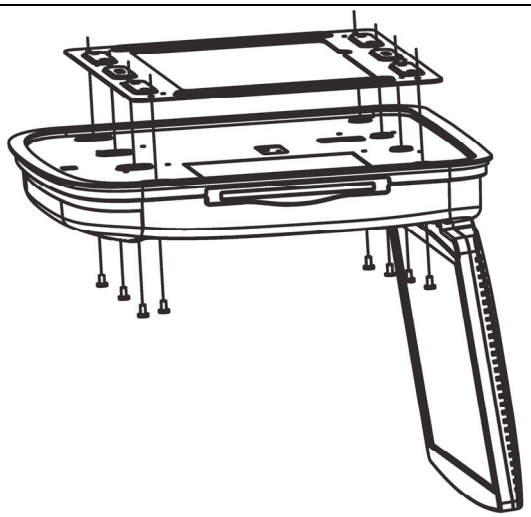

Montage des Players (VT1510E)



3. Die Batterie neu anschließen.
4. Prüfen Sie die Bremslichter, Blinklichter, Scheibenwischer usw. des Fahrzeugs, um sicherzustellen, dass diese richtig funktionieren.

## VERKABELUNGSDIAGRAMM

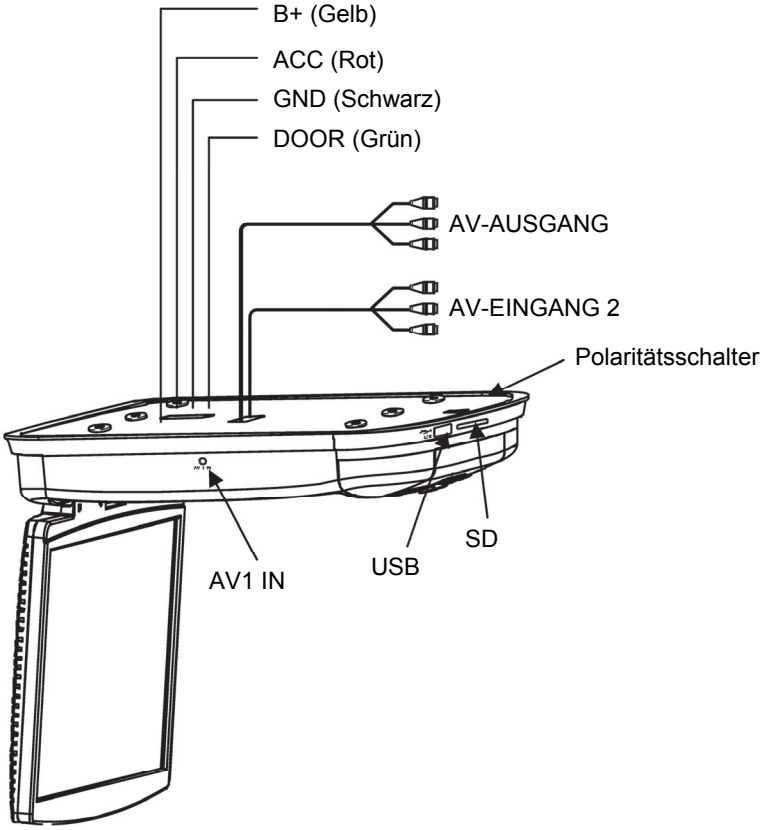


VT1010E Kabelverbindungen

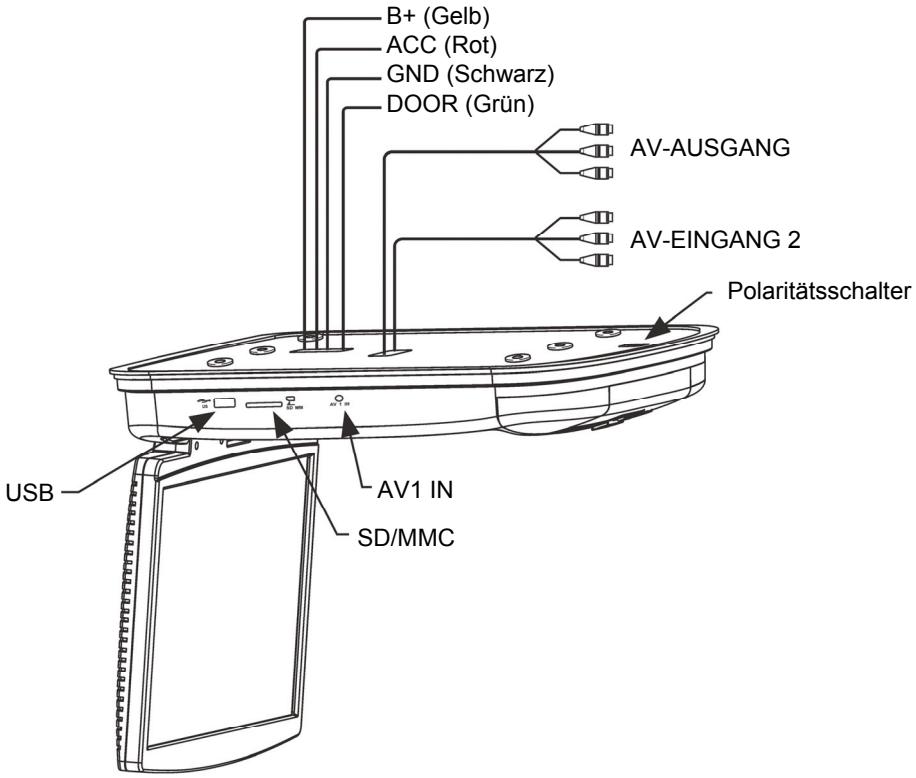


VT1510E Kabelverbindungen



DEUTSCH

# 6. BEVORZUGTE EINSTELLUNGEN

## ZUGRIFF AUF DIE MENÜS AUF DEM BILDSCHIRM

1. Drücken Sie auf die SETUP-Taste (Einstellen) des Fernbediengeräts, um die OSD-Menüs aufzurufen.
2. Drücken Sie auf die Auf- und Ab-Pfeiltaste des Fernbediengeräts, um zwischen den Einträgen im Menü auszuwählen.
3. Drücken Sie auf die Links- und Rechts-Pfeiltasten des Fernbediengeräts, um zwischen den Einträgen zum Einstellen zu wechseln.
4. Drücken Sie auf die Auf- und Ab-Pfeiltaste, um zwischen den Optionen auszuwählen, die Sie abändern möchten.
5. Drücken Sie auf die ENTER-Taste (Eingabetaste), um Ihre Auswahl zu bestätigen.
6. Drücken Sie auf die SETUP-Taste (Einstellen), um die OSD-Menüs zu verlassen.



## SEITE FÜR DIE ALLGEMEINE EINSTELLUNG

Auf dieser Seite sind die Anleitungen für die Steuerung der Standard-DVD-Optionen beschrieben.

| | |
|---|---|
| **WINKELZEICHEN** | Aktivieren oder Deaktivieren der Funktion für das Betrachten aus mehreren Winkeln. Diese Funktion muss im voraus auf der DVD-Diskette aufgezeichnet sein. Um herauszufinden, ob die DVD diese Funktion für das Betrachten aus mehreren Winkeln unterstützt wird, finden Sie das Mehrfachwinkel-Symbol auf der Schutzhülse der Diskette. Mit ON (EIN) wird die ANGLE-Taste (Winkel) dazu aktiviert, einen anderen Winkel für die gegenwärtige Szene auszuwählen. Mit OFF (AUS) wird die ANGLE-Taste (Winkel) deaktiviert. |
| **OSD-SPRACHE** | Auswählen der Sprache für die Anzeigemenüs auf dem Bildschirm:<br>ENGLISCH, FRANZÖSISCH, SPANISCH |
| **BILDLEGENDEN** | Zum Ein- oder Ausblenden der Bildlegenden.<br>Mit ON (EIN) werden die Bildlegenden eingeblendet und mit OFF (AUS) ausgeblendet. |
| **BILDSCHIRMSCHONER** | Aktivieren und Deaktivieren der Funktion des Bildschirmschoners.<br>Mit ON (EIN) wird die Funktion des Bildschirmschoners aktiviert.<br>Mit OFF (AUS) wird die Funktion des Bildschirmschoners deaktiviert. |

## SEITE FÜR DIE EINSTELLUNG DES LAUTSPRECHERS

Diese Seite beschreibt die Optionen zum Steuern des Lautsprechers.

**ABWÄRTSMISCHEN** Gilt für die digitale Dolby-Tonausgabe. Diese Option können Sie nicht abändern, da sie permanent zum Ausgeben der Stereosignale eingestellt ist. Das heißt, der Player gibt das Audio sowohl vom linken als auch vom rechten Kanal der RCA-Anschlußbuchsen aus.

## SEITE MIT BEVORZUGTEN EINSTELLUNGEN

Diese Seite beschreibt die Optionen zum Steuern der allgemein bevorzugten Einstellungen des Systems.

**TV-TYP** Auswählen des TV-Formats. Durch das Ändern dieser Option wird die RCA-AV-Ausgabe ebenfalls abgeändert. Wählen Sie zwischen NTSC oder PAL aus.

**AUDIO** Auswählen der hörbaren Sprache der DVD-Audiospur.
ENGLISCH, FRANZÖSISCH, SPANISCH

**UNTERTITEL** Auswählen der Sprache der Untertitel.
ENGLISCH, FRANZÖSISCH, SPANISCH

**DISKETTENMENÜ** Auswählen der Sprache zum Anzeigen des Inhalts auf der gegenwärtigen Diskette.
ENGLISCH, FRANZÖSISCH, SPANISCH

**SPERRSCHUTZ** Schränkt das Betrachten von gewissen Spielfilmen je nach Alter des Zuschauers ein.

| | |
|---|---|
| 1 Familiensicher | Der Inhalt ist geeignet für Kinder. |
| 2 G | Inhalt für allgemeine Zuschauer. |
| 3 PG | Aufsicht durch Eltern empfohlen. |
| 4 PG-13 | Einige Teile des Inhalts sind für Kinder unter 13 Jahren ungeeignet. |
| 5 PG-R | Einige Teile des Inhalts sind für Kinder und Jugendliche unter 17 Jahren ungeeignet. |
| 6 R | Nicht geeignet für Kinder und Jugendliche unter 17 Jahren. |
| 7 NC-17 | Nicht empfohlen für Kinder und Jugendliche unter 17 Jahren. |
| 8 Ab 18 Jahren | Wegen dem grafischen Inhalt nur für Erwachsene ab 18 Jahre geeignet. Standardeinstellung. |

***Hinweis:***
*Nach dem Einstellen der Steuerung des Sperrschutzes fordert der Player Sie zum Eingeben des System-Passworts auf.*

**PASSWORT** Abändern des Originalpassworts.

***Hinweis:***
*Vor dem Abändern des Sperrschutzes geben Sie bitte das Passwort ein. Das voreingestellte Passwort lautet 3308. Dieses wird jedoch nicht mehr gültig sein, nachdem Sie das Passwort abgeändert haben.*

**STANDARDEINSTELLUNG** Rücksetzen aller Werte auf die werkseitig voreingestellten Standardeinstellungen.

*DivX-Registrierungskode: 557QBJDXCU*
*DivX URL:* www.divx.com/vod *or* *vod.divx.com*

# 7. STÖRUNGSSUCHE

Falls der Betrieb stehen bleibt, der Bildschirm leer wird oder der Player sonstwie nicht funktioniert, versuchen Sie, ihn aus- und danach wieder einzuschalten. Falls er danach noch immer nicht funktioniert, drücken Sie auf die Rücksetztaste (Reset) auf der Gerätevorderseite.



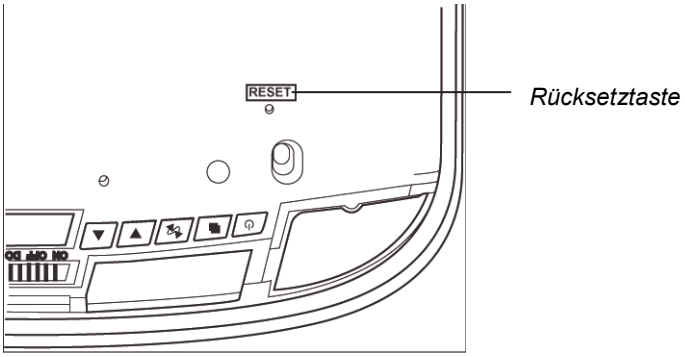


*Player mit aufgeklapptem Monitor*

***DER PLAYER SCHALTET NICHT EIN***

- Eventuell wurde die Zündung des Fahrzeugs nicht gestartet. Stellen Sie den Zündschalter auf die ACC-Position (Hilfsantrieb).
- Eventuell wurde der Player nicht eingeschaltet. Schalten Sie dessen Stromzufuhr ein.
- Eventuell hat sich im Player Kondenswasser angesammelt. Warten Sie ungefähr eine Stunde oder bis dieses Kondenswasser verdampft ist.
- Eventuell ist die Sicherung durchgebrannt. Überprüfen Sie die Sicherungen am Ende der Monitorinstallationskabel und des Fahrzeugs.
- Der Player wurde eventuell abgetrennt. Überprüfen Sie alle Verbindungen und Anschlüsse. Schauen Sie in den Installationsanleitungen nach.
- Eventuell muss die Batterie im Fernbediengerät ausgewechselt werden.
- Die Infrarotlinse des Fernbediengeräts wird eventuell durch Schmutz behindert. Wischen Sie die Linse mit einem weichen und leicht befeuchteten Tuch sauber.

***DER PLAYER IST EINGESCHALTET, SPIELT DIE DISKETTE JEDOCH NICHT AB***

- Eventuell wurde die Diskette falsch eingeschoben. Schieben Sie sie erneut mit der Etikettenseite nach oben ein (die Etikettenseite muss auf die Decke des Fahrzeugs gerichtet sein).
- Das Diskettenformat wird eventuell nicht unterstützt.
- Die Diskette ist eventuell verschmutzt oder zerkratzt. Wischen Sie die Diskette sauber oder schieben Sie eine andere Diskette ein.

***DER PLAYER BLEIBT WÄHREND DEM BETRIEB PLÖTZLICH STEHEN***

- Fehler im Player. Schalten Sie den Player aus und danach erneut ein. Falls er noch immer nicht funktioniert, drücken Sie auf die RESET-Taste (Rücksetztaste).

***UNGLEICHMÄSSIGE FUNKTIONSWEISE DES PLAYERS***

- Die Batterie des Fernbediengeräts muss ausgewechselt werden.

- Das IR-Fenster des Players oder des Fernbediengeräts ist verschmutzt. Wischen Sie die IR-Fenster mit einem weichen und leicht befeuchteten Tuch sauber.
- Die Verbindungen und Anschlüsse sind lose. Überprüfen Sie diese alle und befestigen sie.

***DAS BILD WIRD GELEGENTLICH ÜBERSPRUNGEN***

- Die Diskette ist schmutzig oder zerkratzt. Wischen Sie sie sauber oder ersetzen sie.

***DAS BILD IST VERSCHWOMMEN***

- Entweder fahren Sie an einer Hochspannungsleitung, einem Transformator, einem Flugzeug oder an einer anderen Quelle elektrischer Störungen vorbei. Das Bild wird verbessert, wenn Sie sich von dieser Störungsquelle entfernen.

***DAS BILD IST SEHR DUNKEL***

- Die Temperatur im Fahrzeug ist sehr niedrig. Bei niedrigen Temperaturen sind die auf dem LCD-Bildschirm angezeigten Bilder dunkel.

***Die Bildqualität wird verbessert, wenn die Temperatur ansteigt.***

- Die Helligkeit ist zu hoch eingestellt. Stellen Sie sie niedriger ein. Drücken Sie auf die MENU-Taste (Menü) des Fernbediengeräts oder des Players.

***VON DEN KABELLOSEN IR-KOPFHÖRERN KANN KEIN TON GEHÖRT WERDEN***

- Die Kopfhörer wurden nicht eingeschaltet.
- Die Ladung der Batterie in den Kopfhörern ist niedrig. Ersetzen Sie die Batterie.
- Die Übertragung des Infrarotsignals vom Player zu den Kopfhörern wird durch einen Gegenstand dazwischen gehindert oder die Kopfhörer sind außerhalb der Reichweite des IR-Signals. Der IR-Empfänger der Kopfhörer muss in direkter Sichtlinie des IR-Senders des Players sein.

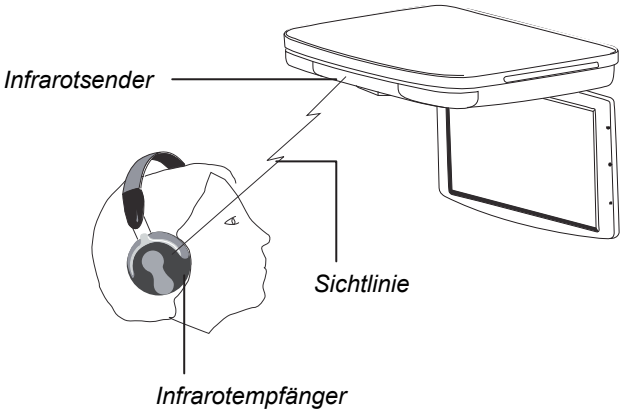

# 8. SPEZIFIKATIONEN

| | VT1010E | VT1510E |
|---|---|---|
| Stromversorgung (Batterie des Fahrzeugs) | 12 V GS (10 V – 16 V) | |
| Prüfspannung | 14 V, negativer Erdanschluss | |
| Betriebsstrom | <20,7 W | |
| Stromaufnahme | <82,8 mW | |
| Max. Stromaufnahme | <27,6 W | |
| Mechanismus | Manuelles Öffnen und Schließen | |
| Videosystem | Auto, NTSC und PAL | |
| Bildschirm | 10,2 Zoll, diagonal | 15,4 Zoll, diagonal |
| Auflösung (Pixel) | 800 x 480 | 1280 x 800 |
| Anzeigewinkel | Vertikal nach oben und unten verstellbar; Max. Winkel: 150° | |
| Sichtwinkel (auf/ab/links/rechts) | 45/65/65/65 | 10/30/40/40 |
| Gewicht | 2,25 kg (4,959 Pfd.) | 3,45 kg (7,600 Pfd.) |
| Videosignal | 1Vp-p, 75-Ohm-Last | |
| Zul. Betriebstemperatur | -5 – 55°C (23 – 131°F) | |
| Zul. Aufbewahrungstemperatur | -20 – 70°C (-4 – 158°F) | |
| Kuppellicht | 2 W | |

***Hinweis:***
*Wegen laufenden technischen Ausbesserungen sind Änderungen dieses Geräts ohne Vorbenachrichtigung vorbehalten.*

# 9. GLOSSAR

**Aktivmatrix:** Eine Flachbildschirmtechnologie, mit der eine hellere und schärfere Anzeige und ein breiterer Sichtwinkel als die passiven Matrix-Bildschirme erzielt wird. Jeder Bildpunkt (Pixel) verfügt über dessen eigenen Dünnschichttransistor (TFT) und wird manchmal als einen „TFT-Bildschirm“ bezeichnet.

**Längen-/Breitenverhältnis:** Der Vergleich zwischen der Breite zur Höhe eines Gegenstands.

**Audio-/Videoquelle (A/V):** Ein beliebiges zusätzliches Audio- und/oder Videogerät, das über einen zusammengesetzten RCA-Ausgang verfügt, wie z.B. als einen Spiele-Player, VCR, eine Digitalkamera usw.

**CD:** Compact-Disc.

**CD-R/RW:** CD-Lesen/ Les- und überschreibbare Diskette.

**Anzeigewinkel:** Der Maximalwinkel, mit dem der LCD-Bildschirm aufklappbar ist (150 Grad).

**Dolby Digital:** Die Marketing-Bezeichnung für die von den Dolby-Laboren entwickelten Audiokomprimierungstechnologien.

**DVD:** Digital-Videodiskette oder Digital Versatile Disc (digitale vielseitige Diskette).

**DVD-R:** Schreibgeschützte DVD.

**DVD-RW:** Les- und überschreibbare DVD.

**JPEG/JPG:** Joint Pictures Expert Group. Das Kommittee, das die Normen zum Komprimieren der Grafiken, insbesondere Fotos, entwickelte.

**IR:** Infrarot.

**NTSC:** National TV Standards Committee (Amerikanischer Fernsehnormungsausschuss). Der Ausschuss, der die Fernsehnormierung in den Vereinigten Staaten entwickelte.

**LCD:** Flüssigkristallanzeige. Die Technologie, die für Laptop-PCs und andere kompakte Computermonitore angewendet wird.

**MP3:** MPEG Audio Layer-3. Eine Norm zur Tonkomprimierung ohne Qualitätseinbuße.

**OSD:** Anzeige auf dem Bildschirm.

**PAL:** Die in erster Linie europäische Norm zur Anzeige von analogen Fernsehsignalen.

**Pixel:** Kürzel für Bildelement. Der kleinste Punkt eines Grafikbildes oder Monitors.

**TFT (Dünnschichttransistor):** Die Bildschirmtechnologie, mit der die Dünnfilme während dem Herstellvorgang gelagert werden, um metallische Kontakte zu schaffen.

**SRC:** Quelle.

**VCD:** Video-CD. Die Norm zum Speichern eines Videos auf einer CD.

**Sichtwinkel:** Im voraus aufgezeichnete Winkel für die Betrachtung von Einzelszenen aus verschiedenen Winkeln.

**WVGA:** Wide Angle Video Array (Breitwinkel-Videoreihe). Die Anzahl der Pixel in jede Richtung, die auf einem Monitor angezeigt werden kann.

Grazie per aver acquistato questo prodotto **Clarion**.

- Leggere completamente il manuale d'uso prima di utilizzare questo apparecchio.
- Dopo la lettura di questo manuale, tenerlo a portata di mano, come nel vano portaoggetti.
- Conservare la ricevuta d'acquisto. La garanzia presente nella parte finale di questo manuale e la ricevuta d’acquisto sono fondamentali per la garanzia.

# Indice

**1. FUNZIONI ..... 109**
FUNZIONI DEL MONITOR RIBALTABILE E DELLE IMMAGINI ..... 109
FUNZIONI VIDEO DVD ..... 110
**2. PRECAUZIONI ..... 112**
FUNZIONAMENTO ..... 112
INFORMAZIONI GENERALI ..... 112
MANUTENZIONE ..... 112
INSTALLAZIONE ..... 114
**3. COMANDI ..... 115**
MONITOR CHIUSO ..... 115
MONITOR APERTO ..... 117
VISTA PROFILO LATERALE ..... 117
TELECOMANDO ..... 118
**4. OPERAZIONI ..... 120**
APERTURA DEL MONITOR ..... 120
CHIUSURA DEL MONITOR ..... 120
GESTIONE DISCHI ..... 121
ACCENDERE IL LETTORE ..... 121
SPEGNERE IL LETTORE ..... 121
MODIFICA DEL FORMATO DELL'IMMAGINE ..... 121
RIPRODUZIONE DI UN DISCO (DVD o CD) ..... 122
UTILIZZO DELLE CUFFIE ..... 122
RIPRODUZIONE DVD ..... 124
RIPRODUZIONE DI CD AUDIO ..... 126
RIPRODUZIONE MP3 ..... 126
UTILIZZO DELLA MEMORIA USB E SCHEDA SD/MMC ..... 127
CURA E MANUTENZIONE ..... 128
CAMBIARE LA BATTERIA NEL TELECOMANDO ..... 129
**5. IINSTALLAZIONE E CABALGGIO ..... 131**
ELEMENTI INCLUSI NELLA CONFEZIONE ..... 131
PRIMA DI INIZIARE ..... 131
PRECAUZIONI DI MONTAGGIO E CABLAGGIO ..... 132
PROCEDURA D'INSTALLAZIONE ..... 132
DIAGRAMMA DEL CABLAGGIO ..... 135
**6. IMPOSTAZIONE PREFERNZE ..... 136**
ACCESSO AI MENU DI VISUALIZZAZIONE SULLA SCHERMATA ..... 136
PAGINA CONFIGURAZIONE GENERALE ..... 136
PAGINA CONFIGURAZIONE ALTOPARLANTE ..... 136
PAGINA PREFERENZE ..... 136
**7. RISOLUZIONE DEI PROBLEMI ..... 138**
**8. SPECIFICHE ..... 140**
**9. GLOSSARIO ..... 141**

# 1. FUNZIONI

**Avvertenza**

*I lettori per monitor ribaltabili Clarion VT1010E/VT1510E sono pensati per l'intrattenimento dei passeggeri nei sedili posteriori. La visualizzazione del monitor durante il funzionamento del veicolo a motore potrebbe comportare lesioni gravi e / o danni alla struttura. Clarion non è responsabile per lesioni e / o danni alla proprietà come risultato di uso improprio o per la visualizzazione del monitor.*

I lettori monitor ribaltabili Clarion VT1010E/VT1510E sono creati con la tecnologia e i componenti più avanzati per combinare flessibilità con affidabilità ed espandibilità per la migliore qualità d'immagini e facilità d'uso.

**Flessibilità**

Progettato principalmente per l'intrattenimento dei passeggeri nella zona posteriore, l'audio del VT1010E/VT1510E può essere apprezzato privatamente mediante le cuffie wireless in dotazione oppure tramite il sistema audio principale dell'autovettura.

**Affidabilità**

L'alto livello dei componenti e dei collegamenti elettrici garantiscono anni di utilizzo in ambienti estremamente duri e mobile.

**Espandibilità**

Il lettore integrato con connettori audio/video (A/V) consente di aggiungere fonti A/V multiple.



## FUNZIONI DEL MONITOR RIBALTABILE E DELLE IMMAGINI

- Display a matrice attiva TFT (Thin film transistor) a scomparsa con larghezza dello schermo che dipende dal modello:
  VT1010E: 10,2"
  VT1510E: 15,4"
- LCD ad alta risoluzione con formato dell'immagine 16:9:
  VT1010E: 800 x 480 Pixel
  VT1510E: 1280 x 800 Pixel
- Supporto NTSC, AUTO e PAL
- Angolo di visualizzazione ampio
- Regolazione angolo visualizzazione manuale: regolabile verticalmente su e giù con un angolo massimo di 150 gradi
- Colore regolabile, luminosità a contrasto e tono (PAL) o tinta (NTSC)
- OSD (on-screen display) delle opzioni di configurazione
- Supporto USB2.0 (velocità completa)
- Lettore Memory Card per formati SD/MMC
- Applicazione per parete
- Protezione avvio per auto
- 2 ingressi audio/video
- 1 uscita audio/video

- Luce a cupola a LED bianca
- Trasmettitore IR integrato per cuffie wireless
- Telecomando IR wireless
- Lettore DVD con passaggio con supporto multiformato
- Capacità di lettura: DVD /DVD±R /DVD±RW /CD-DA /CD-RW/MP3 /WMA /VCD /SVCD /DivX

  ***Nota:***
  *CD multisessione e file WMA da 320 kbp non possono essere visualizzati con questo lettore..*
- Ingresso audio/video da 3,5 mm

## FUNZIONI VIDEO DVD

- L'unità DVD che supporta i seguenti formati:

DVD (12 cm)

CD Video (12 cm)

CD audio (12 cm)

CD MP3 (12 cm)

DivX CDs / DVDs

- Riproduzione dei CD con due sessioni registrate (uno audio e una dati).
- Multi-sonoro ( ): Audio DVD che supporta fino a otto lingue per film.
- Funzione multiangolo ( ): per DVD che forniscono diverse viste della stessa scena.
- Sottotitoli ( ): supporto fino a 32 lingue.
- La riproduzione dei file musicali MP3 memorizzati su un disco CD-R/CD-RW.
- Numero di regione assegnato in base all'area di vendite; il numero di regione viene indicato sulla casella nel seguente modo:

- DivX Certified® per riprodurre video DivX® video, compresi i contenuti premium.

INFORMAZIONI SUL VIDEO DIVX: DivX® è un formato video digitale creato da DivX, Inc. Si tratta di un dispositivo DivX Certified® che riproduce i video DivX. Visitare divx.com per maggiori informazioni e strumenti software per convertire i file in video DivX.

INFORMAZIONI SU VIDEO VOD (VIDEO-ON-DEMAND) DIVX: Il dispositivo DivX Certified® deve essere registrato per riprodurre i filmati DivX VOD (Video-on-Demand) acquistati. Per ottenere il codice di registrazione, individuare la sezione DivX VOD nel

menu di configurazione del dispositivo. Andare su vod.divx.com per maggiori informazioni su come completare la registrazione.

ivX®, DivX Certified® e i logo associati sono marchi commerciali di DivX, Inc. e sono utilizzati sotto licenza.

# 2. PRECAUZIONI

In caso di mancato rispetto di queste precauzioni, si potrebbe danneggiare l'auto, il monitor o la fonte video e quindi invalidare la garanzia.
Per domande o problemi non inclusi in questo manuale, contattare il rivenditore Clarion locale.

## FUNZIONAMENTO

- Non utilizzare questo prodotto diversamente da come descritto in questo manuale.
- Il mancato rispetto delle istruzioni potrebbe invalidare la garanzia.
- Non usare il monitor a motore spento. In questo modo si potrebbe scaricare la batteria dell'auto.
- Se la temperatura interna del veicolo è estremamente alta (oltre 50 gradi Celsius), lasciare che l'unità si raffreddi un po' prima di utilizzarla.
- Se la temperatura nell'auto è molto bassa (sotto -5 gradi Celsius), l'avvio dell'unità subito dopo l'avvio dell'auto con il riscaldamento in funzione potrebbe causare la formazione di umidità sull'LCD. Non accendere l'unità per un'ora. Il mancato rispetto di queste operazioni potrebbe causare scosse elettriche. Lasciar passare un'ora per far dissipare la condensa prima di utilizzare l'unità.
- Con temperature estremamente fredde l'immagine potrebbe apparire scura e lenta. Il display torna normale quando la temperatura sale.
- Quando si utilizza l'unità, accertarsi di essere seduti con la cintura di sicurezza allacciata o parcheggiati in un posto sicuro. In caso contrario, ci si potrebbe ferire se il guidatore frena improvvisamente. In caso di incidente, i danni potrebbero essere gravi se la cintura di sicurezza non è allacciata.
- Prima di uscire dall'auto, rimuovere il disco e conservarlo a parte lontano dalla luce del sole. Caldo e umidità potrebbero danneggiare i dischi causandone il mancato funzionamento.

## INFORMAZIONI GENERALI

- Non lasciare il monitor aperto quando l'unità non è in uso. La luce diretta del sole potrebbe causare il malfunzionamento del monitor.
- Non appendere gli oggetti sul sistema dal monitor ribaltabile.
- Non versare liquidi sull'unità o inserire oggetti esterni nella slot dell'unità DVD. L'acqua, l'umidità e gli oggetti esterni possono danneggiare la circuiteria interna.
- Se l'unità si inumidisce, spegnere l'alimentazione e rivolgersi a un rivenditore Clarion autorizzato per assistenza. Non accendere l'unità se non è stata ispezionata o riparata.
- Non far cadere l'unità o colpire il pannello LCD. In questo modo si potrebbero causare danni permanenti.
- Se l'LCD si rompe, evitare di toccare il vetro e il fluido. Se si tocca il fluido, eliminarlo dal corpo e/o dagli abiti con grosse quantità d'acqua e sottoporsi a visita medica.

## MANUTENZIONE

- Non pulire la superficie dell'LCD con solventi chimici o detergenti corrosivi. Potrebbero

procurarsi danni permanenti alla schermata. Evitare detergenti abrasivi. Utilizzare un panno morbido e inumidito per pulire.

- Non smontare o modificare questa unità. Si potrebbe danneggiare il monitor, invalidare la garanzia e subire scosse elettriche. Le modifiche a questa unità invalidano le certificazioni di sicurezza.

## INSTALLAZIONE

L'installazione dei componenti audio e video mobili richiede esperienza con diverse procedure meccaniche ed elettriche. Anche se questo manuale fornisce istruzioni di funzionamento e installazione generali, non mostra i metodi esatti di installazione per un particolare veicolo.

Se non si ha familiarità con le procedure di installazione e/o gli strumenti, si consiglia vivamente di consultare un rivenditore Clarion autorizzato per le possibilità di installazione professionali.

# 3. COMANDI

## MONITOR CHIUSO

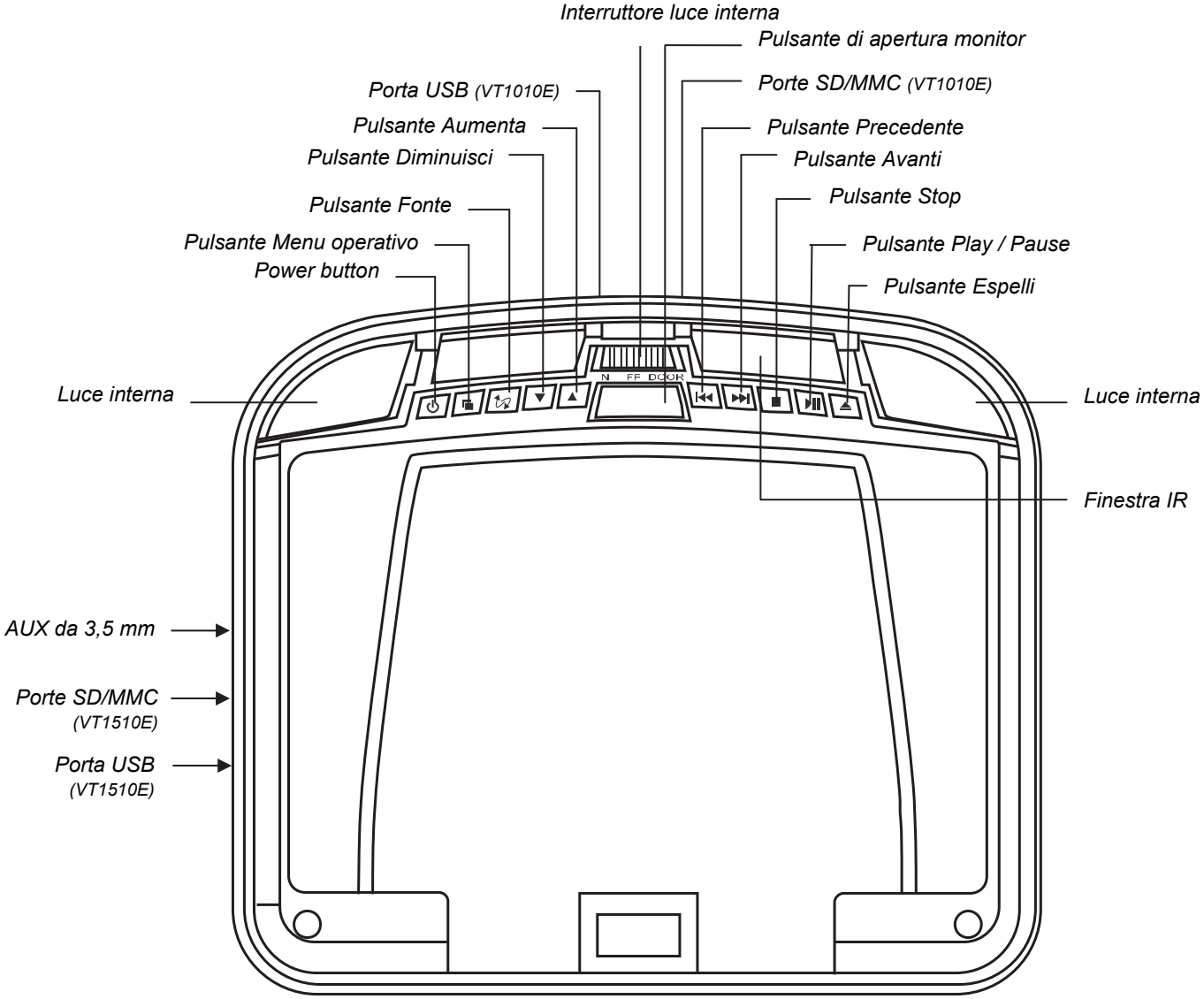


*Immagine dal basso del lettore con il pannello LCD chiuso.*

**Funzioni pulsanti (con monitor chiuso)**

| | | |
|---|---|---|
| ⏻ | Pulsante Power | Premere On o Off sul lettore. |
| ▣ | Pulsante Menu | Aprire il menu operativo. Premere di nuovo per selezionare in sequenza ciascuna voce di menu. |
| ⇄ | Pulsante Fonte | Consente di selezionare la fonte di ingresso video: DVD-IN, AV IN1 o AV IN2, DVD/USB<br><br>***NOTA:*** *per passare alla modalità USB, passare alla modalità DVD, quindi inserire la USB nella porta. Tenere premuto questo pulsante per 2 secondi per passare alla modalità USB quando in modalità DVD.* |
| ▼ | Pulsante Diminuisci | Ridurre il volume durante la riproduzione.<br>Nella modalità MENU, premere il pulsante per diminuire l'audio. |

| | | |
|---|---|---|
| ▲ | Pulsante Aumenta | Aumentare il volume durante la riproduzione.<br>Nella modalità MENU, premere il pulsante per aumentare l'audio. |
| ⏮ | Pulsante Precedente | Consente di passare al capitolo precedente su un DVD o una traccia su un CD.<br>Durante la riproduzione, tenere premuto per una riproduzione indietro veloce |
| ⏭ | Pulsante Avanti | Consente di passare al capitolo precedente su un DVD o una traccia su un CD.<br>Durante la riproduzione, tenere premuto per una riproduzione avanti veloce |
| ■ | Pulsante Stop | Premere una volta per arrestare la riproduzione. Riprendere dal punto lasciato, premere il pulsante play/pausa.<br>Premere questo pulsante due volte per interrompere definitivamente la riproduzione. Per riavviare la riproduzione all'inizio del disco premendo il pulsante play/pausa. |
| ⏯ | Pulsante Play/Pausa | Consente di riprodurre o mettere in pausa un disco. |
| ⏏ | Pulsante Espelli Monitor | Consente di espellere il disco. |
| | Pulsante Rilascia | Rilasciare il pannello LCD dalla posizione di chiusura. |
| | Interruttore luce interna | Consente di configurare la luce interna: ON, OFF o porta attivata.<br>Per accendere o spegnere manualmente la luce, spostare questo interruttore su ON o OFF.<br>Nella posizione di porta auto attivata, la luce interna si accende e si spegne quando si apre e chiude la porta dell'auto.<br><br>***NOTA:***<br>*l'interruttore della luce interna funziona solo quando il cavo verde della luce interna viene collegato al sensore della porta e l'interruttore di polarità è correttamente inserito.*<br>*Leggere il manuale di collegamento del veicolo per i dettagli sul collegamento.* |

## MONITOR APERTO

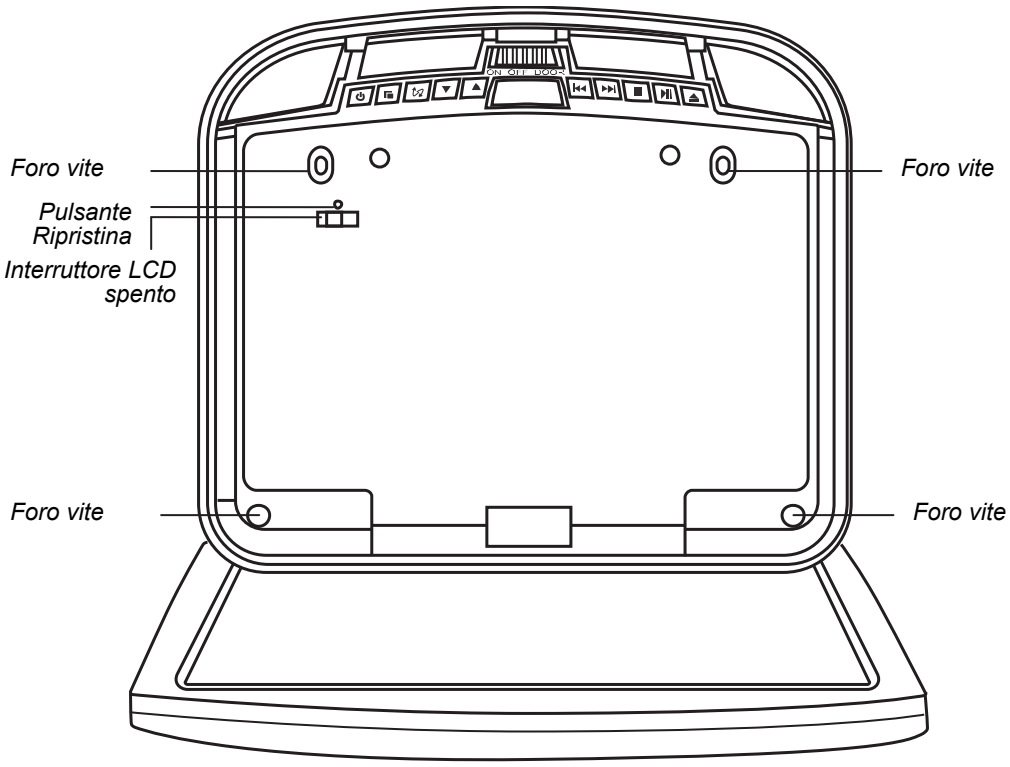


*Immagine dal basso del lettore con il pannello LCD aperto.*

**Funzioni pulsanti (con monitor aperto)**

| | |
|---|---|
| Interruttore spegnimento LCD | Consente di spegnere lo schermo LCD |
| Pulsante Ripristina | Premere con una matita o uno strumento a punta sottile per ripristinare tutte le opzioni di impostazione ai valori di fabbrica. |
| Foro vite | Utilizzato per collegare il lettore alla piastra di montaggio. |

## VISTA PROFILO LATERALE

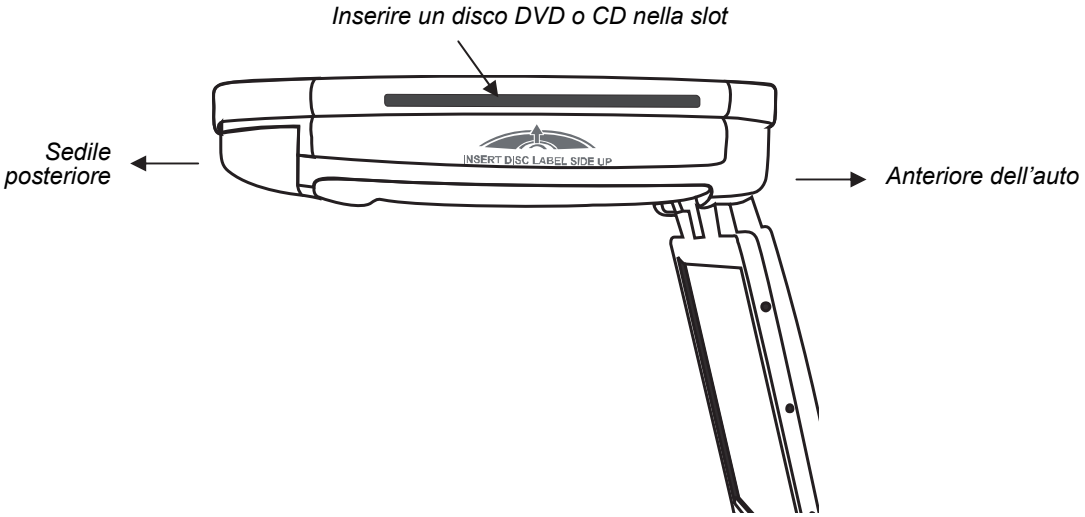

# TELECOMANDO

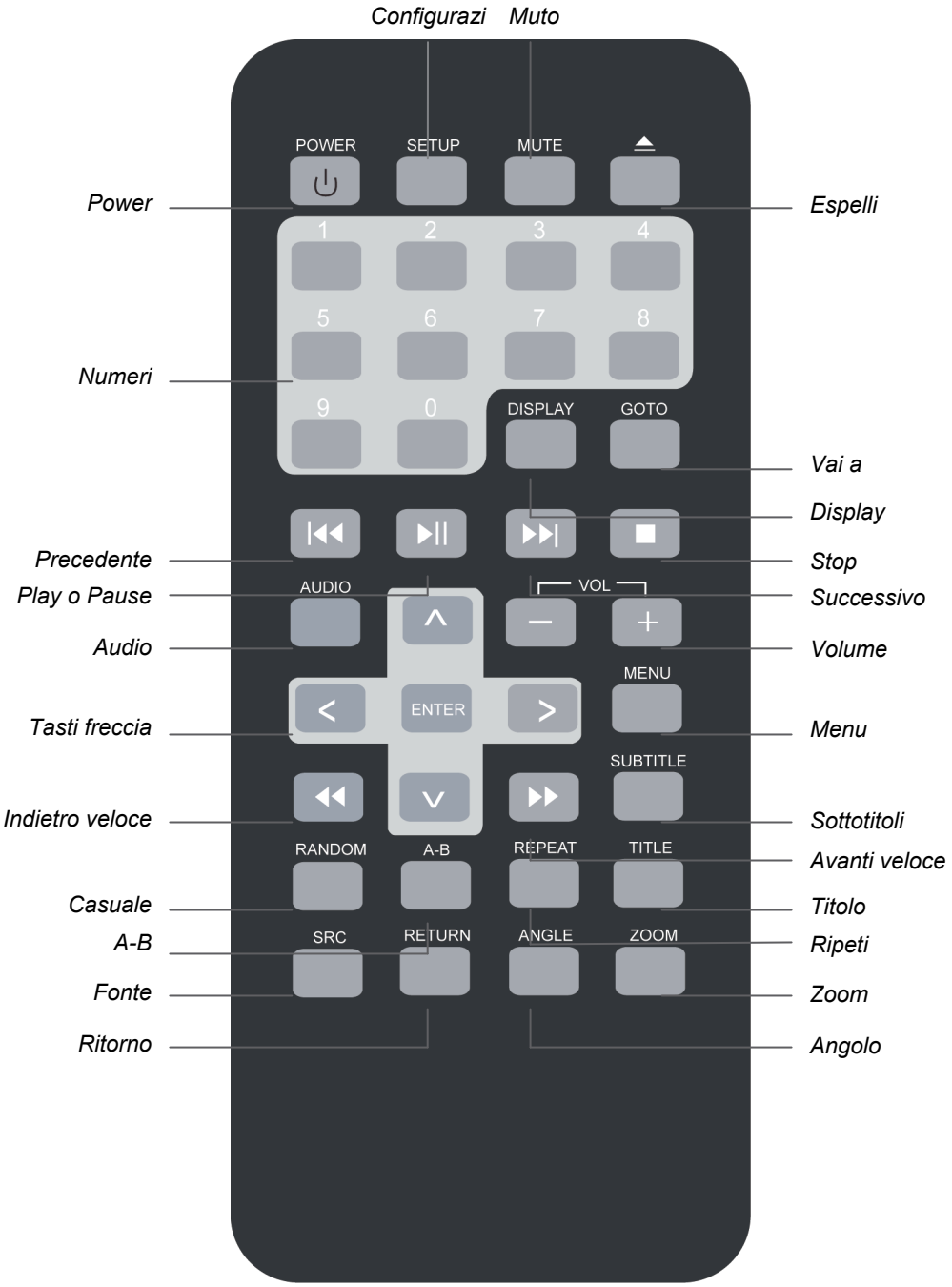


ITALIANO

**Funzioni dei pulsanti del telecomando**

| | | |
|---|---|---|
| ⏻ | Pulsante Power | Consente di accendere e spegnere il lettore. |
| | Impostazione | Accedi al menu principale. Utilizzare per modificare le opzioni del lettore. |
| | Muto | Attiva e disattiva il sonoro. |
| ⏏ | Espelli | Consente di espellere il disco corrente dalla slot. |
| | Numeri | Utilizzati direttamente per inserire numeri di traccia e configurare alcune opzioni. |
| ⏮ | Precedente | Consente di ritornare al capitolo precedente su un DVD o una traccia successiva su un CD. |
| ⏯ | Play o Pausa | Avvia o mette in pausa la riproduzione di un DVD o un CD. |
| | Audio | Per un DVD: consente di modificare la lingua durante la riproduzione.<br>Per un VCD/CD: consente di modifica il canale audio (sinistra, destra, stereo) durante la riproduzione. |
| | Tasti frecce | Consente di selezionare le opzioni su un DVD e i valori sul menu Visualizza. |
| | ENTER | Accetta le impostazioni selezionate utilizzando i tasti freccia. |
| ◀◀ | Indietro | Consente la riproduzione veloce indietro alle velocità 2x, 4x, 8x,16x e 32x . |
| | Casuale | Consente di riprodurre i capitoli o le tracce in ordine casuale. |
| | A-B | Consente di ripetere la riproduzione dai punti da A a B precedentemente identificati. |
| | Origine | Consente di selezionare la fonte di ingresso video: DVD-IN, AV IN1 e AV IN2 or DVD-IN, e USB. |
| | Ritorna | Riporta il DVD al menu principale. |
| | Angolo | Modifica l'angolo di una scena durante la riproduzione di un DVD che include angoli di scena multipli. |
| | Zoom | Consente di ingrandire la visualizzazione durante la riproduzione di un file o delle foto. Quando si preme ZOOM, il lettore alterna le impostazioni di zoom disponibili. |
| | Ripeti | Consente di passare tra le varie opzioni. |
| | Titolo | Consente di visualizzare il menu dei titoli del DVD. |
| ▶▶ | Avanti veloce | Consente la riproduzione veloce in avanti alle velocità 2x, 4x, 8x,16x e 32x. |
| | Sottotitoli | Attiva e disattiva la visualizzazione dei sottotitoli registrati. |
| | Menu | Consente di visualizzare il menu principale del DVD. Tenere premuto il menu . |
| | Volume | Consente di aumentare e ridurre il volume. |
| ⏭ | Successivo | Consente di saltare al capitolo successivo su un DVD o una traccia successiva su un CD. |
| ■ | Arresta | Consente di arrestare la riproduzione. Premere quindi i pulsanti play/pausa o **ENTER** per riprendere la riproduzione all'ultima posizione. Premere il pulsante di arresto due volte per interrompere completamente la riproduzione, quindi premere il pulsante play o **ENTER** per iniziare la riproduzione all'inizio del DVD. |
| | Display | Visualizza le informazioni di riproduzione; titolo, capitolo, traccia e ora. |
| | Vai a | Avvia la riproduzione al capitolo, traccia o orario selezionati. |

# 4. OPERAZIONI

Il monitor ed il lettore DVD garantiscono la visualizzazione delle immagini, mentre le cuffie permettono di ascoltare l'audio. L'unità sostituisce la plafoniera e pertanto viene alimentata dalla stessa linea.

## APERTURA DEL MONITOR

1. Premere il pulsante di apertura del monitor per abbassare lo schermo del monitor ribaltabile.

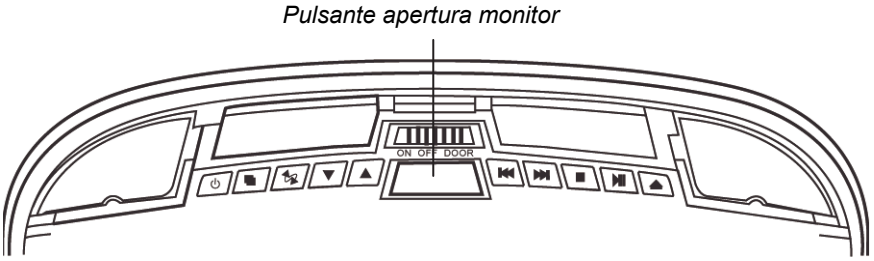


*Vista del monitor direttamente dal basso.*

2. Muovere delicatamente l'LCD verso il basso e regolare l'angolo di visualizzazione. Il monitor si accende automaticamente quando si apre completamente (presumendo che l'interruttore di accensione sia acceso o nella posizione ACC).

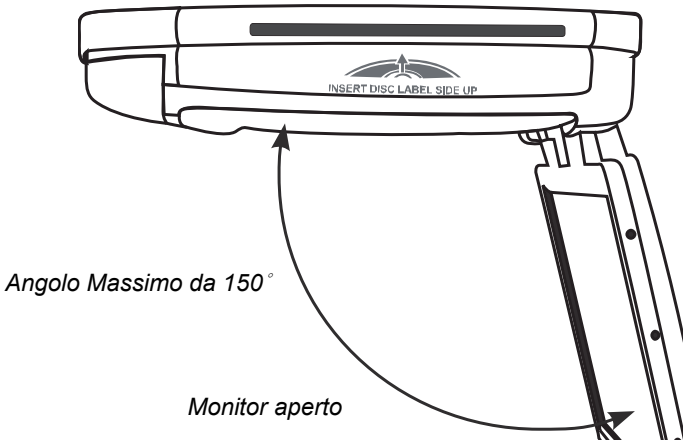


**ATTENZIONE !**

*L'LCD si apre a un angolo massimo di 150 gradi.*
*Non andare oltre.*

## CHIUSURA DEL MONITOR

Premere delicatamente il lato posteriore del pannello del display fino a quando non si aggancia nell'alloggiamento. Il monitor si spegne automaticamente quando viene chiuso.



ITALIANO

***Nota:***
*quando si chiude il pannello del display, non lasciare che i cavi o altri oggetti rimangano intralciati tra il display e l'alloggiamento ribaltabile. In questo modo si rischia seriamente di danneggiare lo schermo.*

Per sicurezza, chiudere il pannello LCD se non è in uso.

## GESTIONE DISCHI

- Per tenere un disco pulito, non toccare il lato di riproduzione (lato senza etichetta).
- Non posizionare etichette adesive o nastri sul disco.
- Conservare i dischi lontano dalla luce diretta del sole e dal calore.
- Conservare i dischi in un astuccio protettivo.
- Per pulire il disco, strofinare il disco verso l'esterno dal centro con un panno pulito.

ITALIANO

## ACCENDERE IL LETTORE

1. Accendere premendo ACC o ON.
2. Premere il pulsante power (⏻) sul lettore o sul telecomando.
   Se non ci sono dischi nell'unità, viene visualizzato: NESSUN DISCO
3. Per modificare le fonti di immissione, premere SRC e alternare tra le fonti d'ingresso A/V DVD, AV IN1 (terminale ingresso 3,5 mm) e AV IN2 (seconda fonte audio-video).
   Collegare le fonti AV aggiuntive opzionali.

***Nota:***
*non è possibile inserire un DVD nella slot se è stato selezionata una fonte audio-video alternativa (AV IN1 o AV IN2).*

## SPEGNERE IL LETTORE

Per spegnere l'unità, premere il pulsante power (⏻).
Se un CD o DVD è in riproduzione mentre si spegne e si riaccende l'unità, il lettore continua la riproduzione dall'ultimo punto.

***Nota:***
*Una volta spento il lettore, non è possibile espellere il DVD o CD lasciato nel lettore.*

## MODIFICA DEL FORMATO DELL'IMMAGINE

La modalità dello schermo può essere modificata per adattare l'immagine al formato dello schermo.

## RIPRODUZIONE DI UN DISCO (DVD o CD)

1. Posizionare le cuffie sulla testa e accendere l'alimentazione.
2. Presumendo che l'alimentazione è accesa, inserire un DVD nel lettore. Il lettore visualizza "Caricamento in corso".
3. Puntare il telecomando direttamente al ricevitore IR sul lettore e premere il pulsante play/pausa (⏯ ) o premere **ENTER** (sul telecomando).

***Utilizzo del telecomando***

- Utilizzare il telecomando solo all'interno del veicolo.
- Utilizzare il telecomando non oltre tre metri dal sensore.
- La luce diretta o una luce molto forte riduce la sensibilità ai segnali a distanza. Non utilizzare il lettore sotto la luce diretta del sole.
- Gli oggetti che si trovano tra il sensore a infrarossi e il telecomando potrebbero disturbare la ricezione.



***Controllo della riproduzione***

- Per mettere in pausa e riprendere, premere il pulsante play/pausa (⏯).
- Per interrompere la riproduzione, premere il pulsante stop (■).
  Se si preme il pulsante stop (■) e quindi il pulsante play/pausa (⏯) di nuovo, la riproduzione riprende dal punto dell'ultimo capitolo riprodotto, non l'ultima posizione esatta quando è stata interrotta la riproduzione.
- Per riprodurre l'ultima traccia o capitolo, premere il pulsante precedente (⏮).
- Per riprodurre la traccia o capitolo successivo, premere il pulsante avanti (⏭).
- Per rimuovere il CD o il DVD, premere il pulsante espelli (⏏).
- Per togliere il sonoro, premere il pulsante MUTO sul telecomando. Premere di nuovo questo pulsante per consentire di nuovo la riproduzione del sonoro.

## UTILIZZO DELLE CUFFIE

Per ascoltare l'audio sono necessarie le cuffie.
Non lasciare le cuffie in un luogo sotto la luce diretta del sole o a temperature estreme. Un ricevitore IR nelle cuffie che è esposto alla luce diretta del sole per un periodo di tempo prolungato potrebbe compromettere la qualità audio. Lasciare che le cuffie si raffreddino prima di utilizzarle.

**AVVERTENZA**

*Non utilizzare le cuffie mentre si guida.*

### *Componenti delle cuffie*

*Cuffie*

### *Installazione delle batterie nelle cuffie*

Se si tratta del primo utilizzo del sistema, installare le batterie nelle cuffie.
Cambiare le batterie se l'audio percepito non è regolare.

1. Ruotare l'auricolare sinistro in modo che il coperchio batteria sia accessibile.
2. Far scorrere il coperchio batteria verso il basso.
3. Prima di sostituire le batterie, rimuovere le batterie scariche.
4. Inserire le nuove batterie AAA in base alla polarità contrassegnata all'interno del vano batterie.
5. Far scorrere il coperchio batterie in posizione.

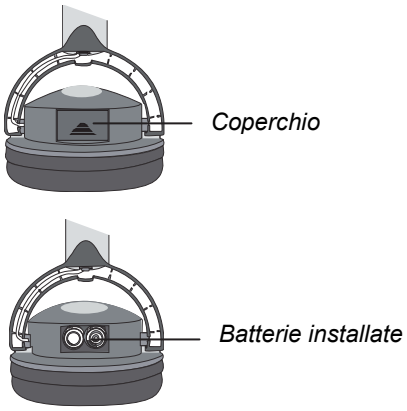


*Chiusura con batterie installate*

### *Regolazione del volume*

Il controllo del volume può essere eseguito sulle cuffie. Ruotare la manopola di regolazione del volume su e giù.

> ***Nota:***
> *potrebbero essere emessi dei rumori a seconda del tipo di software codificatore utilizzato durante la registrazione. Questo rumore è causato da VT1010E/VT1510E*

### *Esposizione al sole e temperature estreme*

Non lasciare le cuffie esposte alla luce del sole o a temperature estreme.

ITALIANO

# RIPRODUZIONE DVD

### *Accesso al menu principale*

Un DVD è diviso tra titoli e capitoli. Il menu principale mostra il contenuto del disco. Alcuni DVD consentono solo di selezionare le opzioni di riproduzione del disco dal menu principale del DVD.
Per accedere al menu principale del DVD, premere il pulsante RITORNA O TITOLO durante la riproduzione.

### *Informazioni sullo stato*

Per visualizzare le informazioni sullo stato della sessione di visualizzazione corrente, premere il pulsante **DISPLAY** continuamente per scorrere le informazioni visualizzate.

### *Cambio lingue*



> ***Nota:***
> *tutte le lingue udibili devono essere preregistrate sul DVD. Alcuni DVD consentono solo l'accesso al menu DVD.*

- Per modificare la lingua di ascolto, premere il pulsante AUDIO sul telecomando. Il lettore visualizza il numero e il nome della lingua corrente e il numero totale di lingue disponibili.
- Per scorrere tra le lingue disponibili, continuare a premere il pulsante AUDIO. Le informazioni audio spariscono automaticamente se si attendono tre secondi.

### *Utilizzo dei sottotitoli*

I sottotitoli vengono normalmente disattivati.

> ***Nota:***
> *i sottotitoli devono essere sul DVD. Alcuni DVD consentono solo l'accesso ai sottotitoli al menu DVD.*

- Per attivare i sottotitoli, premere il pulsante SOTTOTITOLI. Il lettore visualizza il numero e il nome della lingua corrente e il numero totale di lingue disponibili per le quali i sottotitoli sono disponibili.
- Se il DVD fornisce i sottotitoli nelle diverse lingue, continuare premendo il pulsante SOTTOTITOLI per modificare la lingua del sottotitolo.
- Per disattivare i sottotitoli, premere il pulsante **SOTTOTITOLI** fino a quando la schermata visualizza “senza sottotitoli”.
- La visualizzazione delle opzioni di sottotitoli spariscono automaticamente se si attendono tre secondi.

### *Ripetizione dei capitoli e dei titoli DVD*

Per ripetere un capitolo o un titolo o entrambi, durante la riproduzione, continuare premendo il tasto RIPETI per passare tra le opzioni.

- Capitolo consente di ripetere il capitolo corrente.
- Titolo consente di ripetere il titolo corrente.
- Tutto consente di ripetere tutti i capitoli e titoli.
- Off consente di riprende la riproduzione normale.

***Ripetizione delle sezioni preferite***

Per ripetere la sezione preferita, indicare dove inizia e finisce.

1. Riprodurre il DVD.
2. Per identificare l'inizio della sezione preferita (punto A), premere il pulsante A-B quando la sezione inizia la riproduzione.
3. Per identificare la fine della sezione preferita (punta B), premere di nuovo il pulsante A-B quando la riproduzione riprende la fine della sezione.
   Per ripetere questa sezione, premere il pulsante A-B sul telecomando. Per annullare la riproduzione della ripetizione e riprendere la riproduzione normale, premere di nuovo il pulsante A-B.

***Modifica dell'angolo di visualizzazione***

***Nota:***
*Gli angoli multipli devono essere preregistrati sul DVD. Cercare l'icona degli angoli multipli ( ) sull'involucro del DVD.*

- Per scorrere tra gli angoli di visualizzazione, premere il pulsante ANGOLO sul telecomando durante la riproduzione del DVD.
  Il lettore visualizza il numero corrente di angoli e il numero totale di angoli disponibili.
- Per cambiare l'angolo, premere di nuovo il pulsante ANGOLO.
- Per ritornare alla visualizzazione normale, premere di nuovo il pulsante ANGOLO.

***Ingrandisci/Riduci***

- Per lo zoom-in (ingrandimento) dell'immagine di un DVD, premere ZOOM durante la riproduzione.
  Se viene premuto ZOOM sul telecomando, il lettore passa tra le impostazioni di zoom disponibili (2x, 3x, 4x, 1/2x, 1/4x).
- Per ingrandire quando si visualizzano le fotografie (immagini JPEG/JPG) memorizzate su un disco, premere ZOOM sul telecomando, il lettore alterna le impostazioni di zoom (ZOOM 100%, ZOOM 125%, ZOOM 150%, ZOOM 200%, ZOOM 75%, ZOOM 50%).

***Regolazione della qualità dell'immagine***

1. Premere il pulsante MENU sull’unità principale per visualizzare il menu di regolazione operativo (OSD).
2. Premere il pulsante ▼ o ▲ per modificare le opzioni disponibili.
   - Contrasto: consente di regolare le differenze tra le aree luminose e scure dell'immagine.
   - Luminosità: rende l'intera immagine più luminosa o scura.

- Colore: regola il colore in base alla gamma del colore.
- Tinta: regola l'intensità del colore quando in modalità NTSC (per riprodurre i DVD registrati negli Stati Uniti).
- Larghezza schermo: seleziona il formato dell'immagine e normale.
- Reset: consente di far ritornare i valori del menu alle impostazioni di fabbrica.

## RIPRODUZIONE DI CD AUDIO

***Visualizzazione delle informazioni CD***

Per visualizzare il tempo di riproduzione e la traccia corrente, premere sul telecomando durante la riproduzione del CD.
Continuare a premere sul telecomando per visualizzare il tipo di disco, l'orario corrente, il numero di traccia corrente e il numero totale di tracce.



***Ripetizione delle tracce del CD***

Per ripetere una traccia o l'intero CD, premere RIPETI sul telecomando durante la riproduzione.
Per scorrere tra le diverse opzioni, continuare a premere RIPETI.

- RIPETI UNA – Ripete la traccia corrente.
- RIPETI TUTTO – Ripete il CD corrente.
- RIPETI CARTELLA – Ripeti tutte le tracce nella cartella corrente
- Off - consente di riprende la riproduzione normale.

***Ripetizione delle sezioni preferite***

Per ripetere la sezione preferita, indicare dove inizia e finisce.

1. Riprodurre il CD.
2. Per identificare l'inizio della sezione preferita (punto A), premere il pulsante A-B sul telecomando quando la sezione inizia la riproduzione.
3. Per identificare la fine della sezione preferita (punto B), premere il pulsante A-B di nuovo quando la riproduzione raggiunge la fine della sezione.

Per ripetere questa sezione, premere il pulsante A-B sul telecomando.
Per annullare la riproduzione della ripetizione e riprendere la normale riproduzione, premere di nuovo il pulsante A-B.

## RIPRODUZIONE MP3

MP3, un formato per la memorizzazione dell'audio digitale, comprime ogni traccia audio con piccola perdita di qualità audio.
Occupa meno spazio rispetto alla traccia senza compressione MP3.

***Icone MP3***

Questa icona sulla parte anteriore di ogni elemento identifica una cartella.

Questa icona nella parte anteriore di ogni elemento identifica l'elemento come un file MP3.

***Procedura***

1. Inserire un CD che contiene file MP3 nel lettore. Il lettore visualizza il menu MP3.
2. Per selezionare le cartelle e le tracce da riprodurre, premere il pulsante ENTER sul telecomando. Il lettore visualizza la struttura della cartella.
3. Per scegliere una cartella dall'elenco, premere i tasti frecce su e giù sul telecomando.
4. Premere il pulsante sul telecomando. Il lettore visualizzare il contenuto della cartella selezionata.
5. Per selezionare il file MP3, premere i pulsanti su e giù sul telecomando.
6. Per riprodurre il file, premere il pulsante ENTER sul telecomando.

***Controlli MP3***

- Per riprodurre il file MP3 successivo, premere il pulsante avanti (▶▶I).
- Per riprodurre il file MP3 precedente, premere il pulsante precedente (I◀◀).

***Ripetizione MP3***

Per ripetere un singolo file MP3, premere il pulsante RIPETI sul telecomando. Per scorrere tra le seguenti impostazioni, continuare a premere RIPETI .

- Ripeti – ripete la cartella corrente.
- Ripeti tutto – Ripete il CD corrente.
- Ripetizione disattivata - la riproduzione e riprende la riproduzione normale.

## UTILIZZO DELLA MEMORIA USB E SCHEDA SD/MMC

SOLO PER VT1010E

1. Seguire la freccia 1 per aprire il coperchio di gomma quando si desidera utilizzare la memoria USB o la scheda di memoria.
2. Seguire la freccia 2 per mettere il coperchio di gomma una volta finite utilizzando il dispositivo di memoria USB o la memory card.

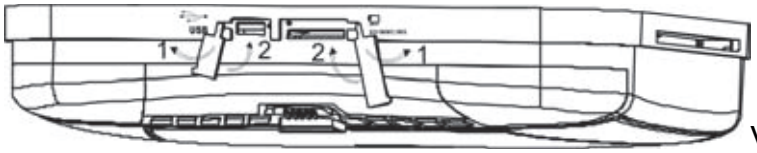


VT1010E

***Procedura***

1. Inserire la memoria USB nella presa USB dell'unità principale.
2. Quando l'unità è impostata in modalità DVD, premere il pulsante SRC sul telecomando per più di 2 secondi per modificare la modalità da DVD a USB. L'unità principale legge automaticamente il contenuto della memoria USB.

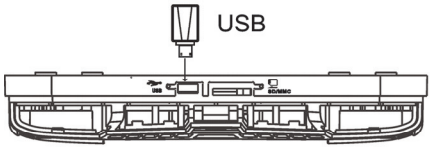


VT1010E

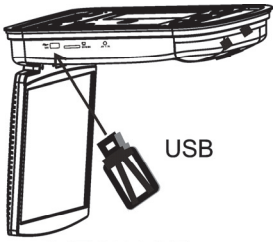


VT1510E



ITALIANO

***Utilizzo della memory card***

1. Inserire la memory card nella presa di memoria dell'unità principale.
2. Quando l'unità è in modalità DVD, premendo SRC sul telecomando per più di due secondi si cambia la modalità da DVD o USB nella memory card, quindi l'unità principale legge il contenuto della scheda di memoria automaticamente.

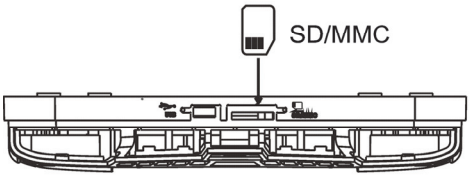


VT1010E

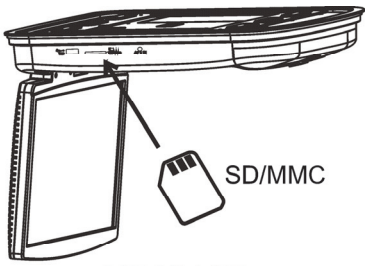


VT1510E



## CURA E MANUTENZIONE

***Pulizia del monitor***

- Utilizzare un panno pulito, morbido e asciutto per rimuovere delicatamente la polvere e lo sporco dallo schermo.
- Non utilizzare benzene, oggetti appuntiti, detergenti per auto o altri detergenti. Queste sostanze possono danneggiare il sistema del monitor o provocare la rimozione della vernice.
- La superficie dell'LCD è facilmente graffiabile. Non strofinare con oggetti abrasivi.

***Assistenza del monitor***

In caso di problemi di funzionamento, non aprire mai il monitor, smontare il lettore o tentare di ripararlo da soli. Le parti interne non sono riparabili dall'utente. L'apertura dei componenti invalida la garanzia. Le operazioni di manutenzione devono essere eseguite da un centro assistenza Clarion autorizzato.

**ATTENZIONE !**

*I cambiamenti o le modifiche a questo prodotto non approvati dal produttore invalidano la garanzia e violano la certificazione del marchio E*

**Pulizia del telecomando**

Utilizzare solo un panno pulito, morbido e umido per pulire il telecomando. Non utilizzare liquidi incendiabili, alcool di metilene o altri solventi.

**Pulizia dischi**

Prima della riproduzione di un disco, pulire il disco verso l'esterno dal centro con un panno pulito e morbido.

## CAMBIARE LA BATTERIA NEL TELECOMANDO

La batteria deve essere sostituita quando i pulsanti sul telecomando smettono di funzionare o quando è necessario spostarsi più vicino al lettore per far funzionare il telecomando

***Precauzioni***

- Smaltire le batterie utilizzate correttamente.
- Non smaltire le batterie utilizzate gettandole nel fuoco. In tal caso, queste potrebbero esplodere.
- Non cortocircuitare i terminali positivi (+) e negativi (-).
- Tenere la batteria e il relativo supporto lontano dai bambini. Potrebbero soffocare nel tentativo di ingoiarla o masticarla.

***Procedura***

***Nota:***
*Il tipo di batteria deve essere CR2025. Non sostituirla con un tipo di batteria diverso.*

1. Capovolgere il telecomando.
2. Far scorrere simultaneamente la chiusura della batteria nella direzione della freccia ed estrarre il supporto dalla slot.

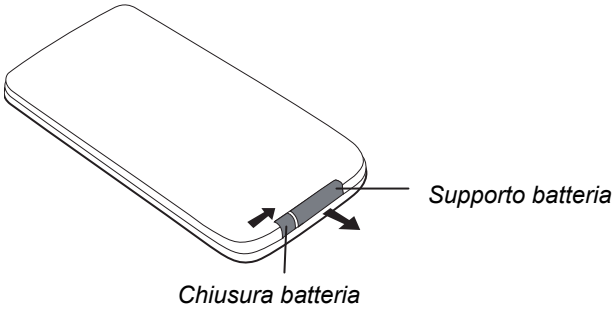




3. Rimuovere la batteria vecchia.
4. Inserire una batteria al litio nuova nella slot con il segno (+) verso l'alto.
5. Premere il supporto batteria nella slot fino a quando non si blocca in posizione.

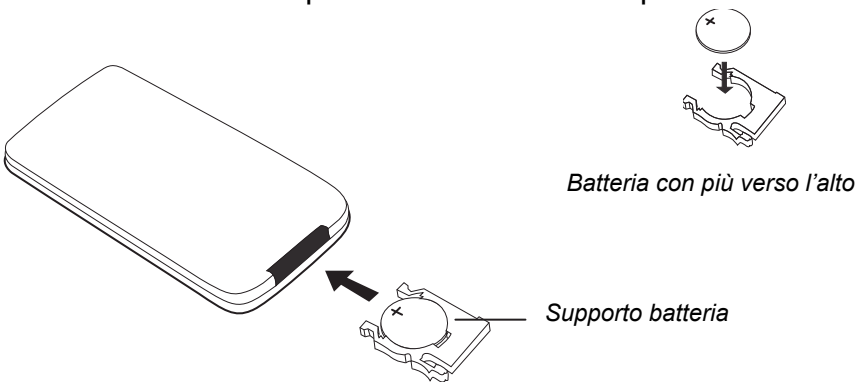


*Inserimento del supporto con la batteria nel telecomando*

# 5. IINSTALLAZIONE E CABALGGIO

Non provare a installare o a effettuare la manutenzione del lettore da soli. L'installazione e la manutenzione richiedono esperienza con le apparecchiature elettroniche e gli accessori automobilistici. In caso contrario, l'installazione potrebbe diventare pericolosa ed esporre a rischio di scosse elettriche o altri tipi di pericoli.
Leggere queste istruzioni e precauzioni con attenzione. L'installazione non corretta potrebbe danneggiare il monitor e il veicolo.

## ELEMENTI INCLUSI NELLA CONFEZIONE

Oltre a questo manuale, sono presenti:

- 1- Lettore
- 1- Telecomando a infrarossi con batteria
- 1- Cavo RCA audio/video con connettore da 3,5 mm
- 1 – Cavo alimentazione
- 1 – Cavo uscita RCA
- 1 – Cavo ingresso RCA
- 6 - ST4.2 x 16, 4 – viti da CM 4 x10 (VT1010E)
- 10 - ST4.2 x 16, 8 – viti da CM 4 x 8 (VT1510E)
- 1 - Piastra di montaggio in metallo
- 1- Guarnizione in gomma
- 2 - Cuffie e 4 batterie AAA

***Nota:***
*utilizzare solo il contenuto di questa confezione per installare e utilizzare il sistema. L'utilizzo degli accessori non forniti con questo lettore potrebbe danneggiare il lettore.*

## PRIMA DI INIZIARE

1. Verificare che i componenti elettrici del veicolo funzionino, compresi: finestrini elettrici, chiusura centralizzata, aria condizionata, luci, ecc.)
2. Identificare la polarità del circuito della luce interna e accendere l'interruttore sulla parte inferiore dell'alloggiamento del monitor ribaltabile.
3. Verificare la posizione del sistema monitor ribaltabile per accertarsi che non interferisca con il funzionamento sicuro del veicolo.
4. Se applicabile, verificare che il monitor, quando montato, non interferisca con il funzionamento del tettuccio.
5. Segnare precisamente la posizione con il nastro.
6. Abbassare il rivestimento del veicolo per controllare se l'asta di supporto del tettuccio è disponibile per avvitare la staffa di montaggio. Se l'asta di supporto non è disponibile, utilizzare un pezzo da $^{3}/_{4}$" di compensato della grandezza giusta. Collegare il compensato al tettuccio del veicolo con il silicone. Consentire un tempo di asciugatura adeguato.
7. Stabilire la posizione delle fonti video/audio aggiuntive.
8. Scollegare il terminale negativo della batteria prima di eseguire altri collegamenti.

**ATTENZIONE !**

*Non aprire il contenitore. Non ci sono parti che possono essere riparate dall'utente stesso all'interno.*
*Se cade qualcosa nell'unità durante l'installazione, rivolgersi al rivenditore Clarion o a un centro assistenza Clarion autorizzato.*

## PRECAUZIONI DI MONTAGGIO E CABLAGGIO

VT1010E/VT1510E deve essere montato sul tettuccio del veicolo. I comandi del pannello anteriore devono essere facilmente accessibili dal sedile posteriore. Inoltre:

- Questa unità è adatta esclusivamente per i veicoli con una messa a terra negativa, alimentazione 12V.
- Questa unità può essere installata con i componenti audio mobili aggiuntivi, come una fotocamera digitale.
- Prestare attenzione quando si collega qualcosa al veicolo. Verificare che ci sia lo spazio su entrambi i lati dell'installazione pianificata prima di praticare i fori o di installare le viti.
- Un buon collegamento di messa a terra del telaio è fondamentale per ridurre la resistenza ed evitare i problemi di rumorosità.
- Utilizzare il cavo più corto possibile e fissarlo allo chassis dell’auto.
- Quando si inseriscono i cavi RCA, tenerli lontano dai cavi di alimentazione e dai cavi di uscita dell'altoparlante, del motore, del sistema di scarico, ecc. Il calore potrebbe danneggiare i cavi.
- Se il fusibile dovesse scoppiare, accertarsi che i collegamenti siano corretti, che i cavi non abbiamo causato un corto circuito e che non ci siano cavi danneggiati. Sostituire quindi il fusibile con uno nuovo dello stesso amperaggio come quello originale. Quando si sostituisce un fusibile, non lasciare che il lato della batteria tocchi la parte metallica o qualche filo.
- Non scollegare i cavi o i terminali in metallo sull'altro o altri materiali di conduzione.
- Per evitare i cortocircuiti, non rimuovere i coperchi dai terminali inutilizzati o dalle estremità dei cavi non collegati.
- Isolare i cavi non collegati con nastro in vinile o altro materiale simile.

**AVVERTENZA**

*Per evitare cortocircuiti durante l'installazione, scollegare il terminale della batteria negativo (-) prima di effettuare i collegamenti.*

## PROCEDURA D’INSTALLAZIONE

VT1010E/VT1510E sostituisce la luce interna dell’auto. In questa sezione vengono forniti i suggerimenti di base e le tecniche per favorire l'installazione. Questi non sono veicoli specifici, ma devono essere utilizzati come linee guida per l'esecuzione dell'installazione.

### *Impostazione dell'interruttore di polarità*

1. Determinare la polarità del sistema di alimentazione dell'auto. Queste informazioni devono essere presenti sullo schema specifico del veicolo.
2. Individuare l'interruttore di polarità sul retro del lettore (il lato collegato al tettuccio).
3. Se l'alimentazione del veicolo richiede una polarità negativa, far scorrere l'interruttore nella posizione (-) negativa. In alternativa, far scorrere l'interruttore nella posizione positiva (+).

**ATTENZIONE !**

*Accertarsi che l'interruttore sia completamente su un lato o l'altro. Non provare a configurare questo interruttore una volta che il lettore è stato posizionato.*

4. Realizzare un foro da un pollice nel rivestimento lungo la parte posteriore della staffa di montaggio per il passaggio dei cavi.



***Installazione della staffa del tettuccio e dei cavi***

1. Scollegare e rimuovere la luce interna originale.
2. Avvitare la piastra di montaggio in metallo alla trave o al compensato utilizzando le sei viti ST4.2 x 16 per VT1010E e le dieci viti (della stessa grandezza) per VT1510E.

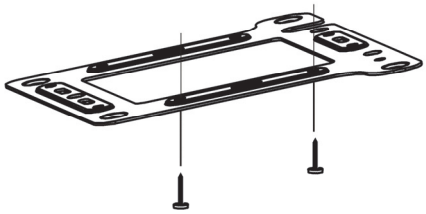

Piastra di montaggio in metallo che mostra la posizione della vite (VT1010E)

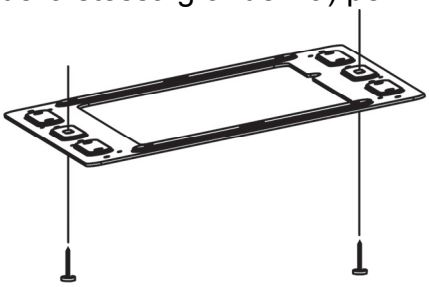

Piastra di montaggio in metallo che mostra la posizione della vite (VT1510E)

***Nota:***
*non coprire l'apertura della luce interna originale.*

***Collegare i cavi***

1. Estrarre il cavo di alimentazione della luce interna originale e il cavo del segnale/alimentazione attraverso l'apertura della luce interna originale.
2. Introdurre la guarnizione di gomma nel lettore.

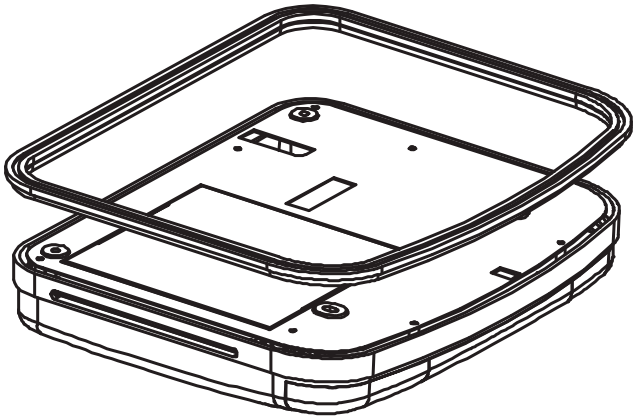

*Introduzione della guarnizione di gomma in un lettore*

3. Instradare i cavi nel foro nella posizione delle fonti audio/video.
4. Identificare i fili della luce interna nel veicolo e collegarli a quelli corrispondenti presenti sul monitor.
5. Inserire i cavi della fonte audio/video.
6. Inserire il cavo di alimentazione nel sistema monitor ribaltabile nel seguente ordine: cavo di terra, cavo batteria, cavo ACC e cavo della porta.

   ***Nota:***
   *il terminale rosso deve essere collegato al cavo ACC o IGN dell'interruttore di accensione. Se non si collega questo cavo correttamente, la carica della batteria potrebbe esaurirsi prematuramente.*

***Installazione del monitor***

1. Tenere il monitor ribaltabile in posizione sollevata sulla piastra di montaggio in metallo.
2. Avvitare le quattro viti CM4 x 8 per VT1010E o le otto viti (della stessa grandezza) per VT1510E assicurandosi che i fili non siano sullo stesso lato.

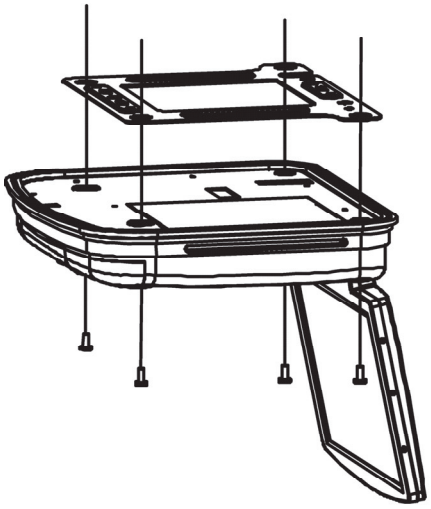

Montaggio del lettore (VT1010E)

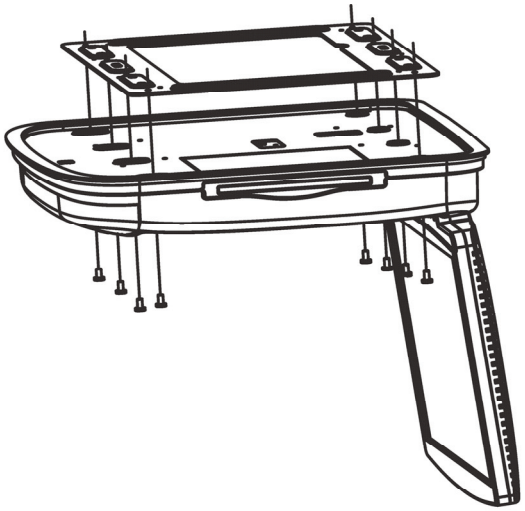

Montaggio del lettore (VT1510E)

3. Ricollegare la batteria.
4. Verificare le luci del freno dell'auto, le frecce, i tergicristalli, ecc. per garantire che funzionino correttamente.

## DIAGRAMMA DEL CABLAGGIO

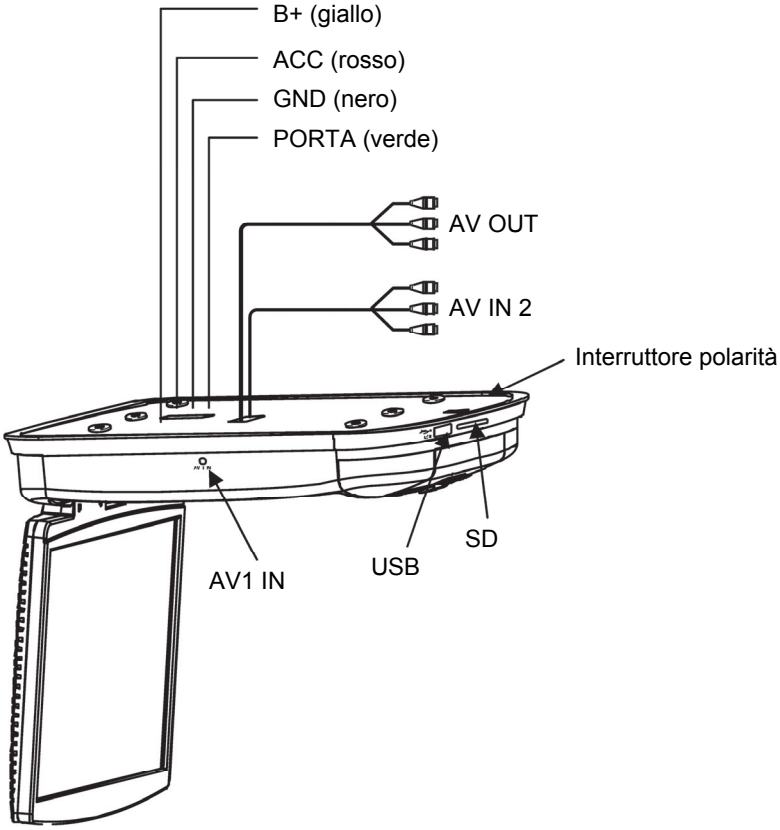


VT1010E Collegamenti dei cavi

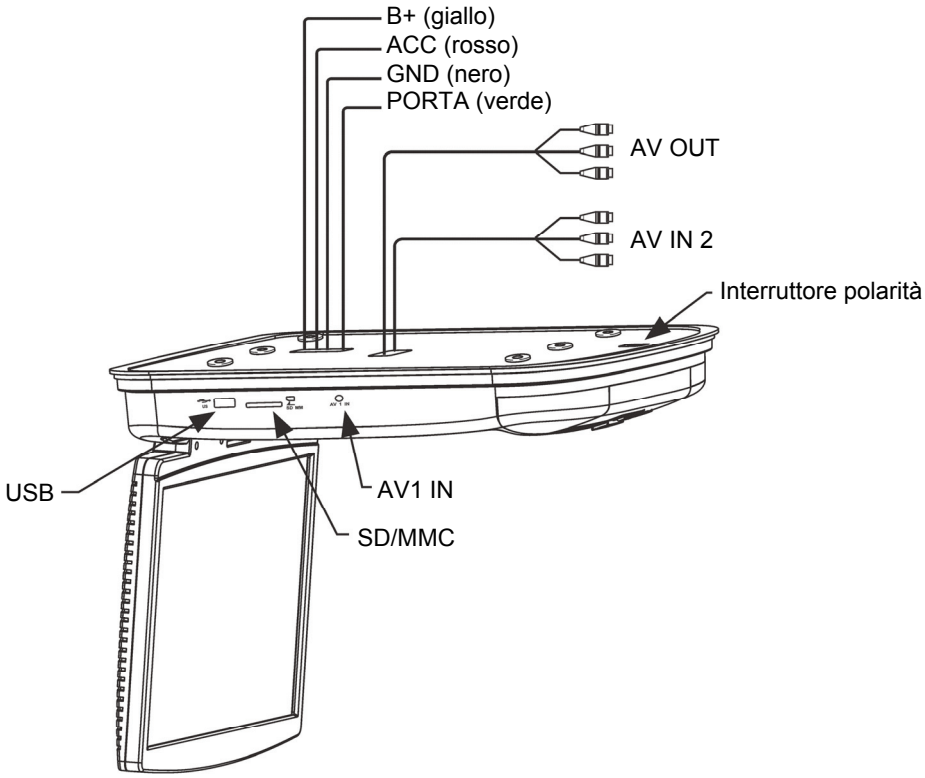


VT1510E Collegamenti dei cavi

# 6. IMPOSTAZIONE PREFERNZE

## ACCESSO AI MENU DI VISUALIZZAZIONE SULLA SCHERMATA

1. Premere IMPOSTAZIONE sul telecomando per accedere ai menu OSD.
2. Premere la freccia su e la freccia giù sul telecomando per selezionare le voci di menu.
3. Premere la freccia sinistra e la freccia destra sul telecomando per alternare le voci impostate.
4. Premere il pulsante freccia su o giù per selezionare l'opzione da modificare.
5. Premere ENTER per confermare la selezione.
6. Premere CONFIGURAZIONE per uscire dai menu OSD.



## PAGINA CONFIGURAZIONE GENERALE

Questa pagina controlla le opzioni DVD standard.

| | |
|---|---|
| **INDICATORE ANGOLO** | Attiva o disattiva la funzione multiangolo. Il multiangolo deve essere preregistrato sul disco DVD. Per stabilire se il DVD supporta più angoli, cercare il simbolo multiangolo sulla copertina del disco. Abilita l'utilizzo del pulsante ANGOLO per selezionare un diverso angolo per la scena corrente. OFF disabilita il pulsante ANGOLO. |
| **OSD LING** | Seleziona la lingua per i menu sullo schermo: INGLESE, FRANCESE, SPAGNOLO |
| **DIDASCALIE** | Attiva o disattiva la didascalia. ON attiva le didascalie. OFF disabilita le didascalie. |
| **SALVA SCHERMO** | Attiva e disattiva la funzione di salvataggio dello schermo. ON attiva la funzione di salvataggio dello schermo. OFF disabilita la schermata di salvataggio dello schermo. |

## PAGINA CONFIGURAZIONE ALTOPARLANTE

Questa pagina controlla le opzioni dell'altoparlante.

| | |
|---|---|
| **DOWNMIX** | Si applica al sonoro digitale Dolby. Non è possibile modificare questa opzione, che è sempre impostata sui segnali di uscita stereo, è il lettore che emette l'audio ai canali destro e sinistro delle prese di uscita RCA. |

## PAGINA PREFERENZE

Questa pagina controlla le preferenze generali del sistema.

| | |
|---|---|
| **TIPO TV** | Consente di selezionare il sistema TV. La modifica di questa opzione modifica l'uscita AV RCA. Selezionare tra NTSC o PAL |
| **AUDIO** | Consente di selezionare la lingua di ascolto per la traccia audio DVD. INGLESE, FRANCESE, SPAGNOLO |
| **SOTTOTITOLI** | Consente di selezionare la lingua per i sottotitoli. |

| | | |
|---|---|---|
| | INGLESE, FRANCESE, SPAGNOLO | |
| **MENU DISCO** | Consente di selezionare la lingua per visualizzare il contenuto del disco corrente. | |
| | INGLESE, FRANCESE, SPAGNOLO | |
| **PARENTALE** | Limita la visualizzazione dei film alla età appropriate. | |
| | 1 Bambino sicuro | Il materiale è sicuro per i bambini. |
| | 2 G | Il materiale è sicuro e tutti gli spettatori. |
| | 3 PG | Controllo parentale consigliato. |
| | 4 PG-13 | Alcuni materiali non sono adatti per i bambini al di sotto dei 13 anni. |
| | 5 PG-R | Alcuni materiali non sono adatti per i bambini al di sotto dei 17 anni. |
| | 6 R | Alcuni materiali non sono adatti per i bambini al di sotto dei 17 anni. |
| | 7 NC-17 | Non consigliata la visualizzazione per i bambini al di sotto dei 17. |
| | 8 Adulto | Solo per adulti per il contenuto grafico. Questa è l'impostazione predefinita. |

***Nota:***
*dopo l'impostazione del controllo parentale, il lettore richiede la password di sistema.*

**PASSWORD** Per modificare la password originale.

***Nota:***
*Prima di modificare il controllo parentale impostato inserire la password. La password predefinita è 3308. Non funzionerà una volta modificata la password.*

**PREDEFINITA** Ripristina tutti i valori in quelli di fabbrica.

*Codice di registrazione DivX: 557QBJDXCU*
*DivX URL:* www.divx.com/vod *or* vod.divx.com

ITALIANO

# 7. RISOLUZIONE DEI PROBLEMI

Se le operazioni si congelano, la schermata diventa vuota o il lettore non funziona correttamente, provare a spegnere e riaccendere. Se non risponde, premere il pulsante di ripristino sul pannello anteriore.

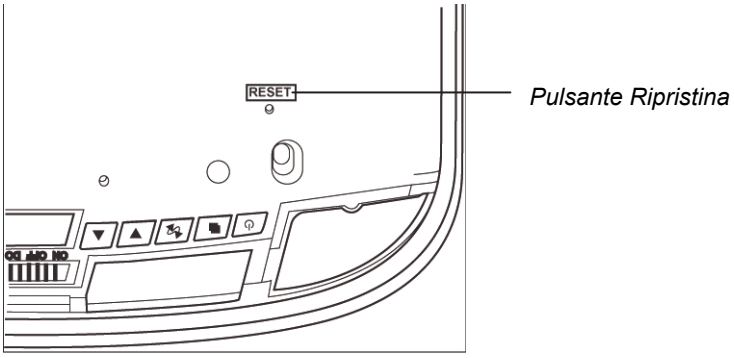


*Lettore con monitor aperto*



***IL LETTORE NON SI ACCENDE***

- L'accensione dell'auto potrebbe essere spenta. Accendere in posizione ACC (Accessorio).
- Il lettore potrebbe non essere acceso. Accendere il lettore.
- Potrebbe esserci condensa nel lettore. Attendere un'ora fino all'evaporazione della condensa.
- Un fusibile potrebbe essere spezzato. Verificare i fusibili all'estremità dei cavi di installazione del monitor e sul veicolo.
- Il lettore potrebbe essere scollegato. Verificare tutti i collegamenti. Consultare le istruzioni di installazione.
- Potrebbe essere necessario cambiare la batteria del telecomando.
- Lo sporco potrebbe coprire le lenti a infrarossi del telecomando. Pulire le lenti con un panno morbido e asciutto.

***IL LETTORE È ACCESSO, MA IL DISCO NON FUNZIONA***

- Il disco potrebbe essere stato inserito in modo non corretto. Reinserire il disco con l'etichetta in alto (rivolta verso il soffitto dell'auto).
- Il formato del disco potrebbe non essere supportato.
- Il disco potrebbe essere sporco o graffiato. Pulire o sostituire il disco.

***IL LETTORE IMPROVVISAMENTE SMETTE DI FUNZIONARE***

- Si è verificato un errore nel lettore. Spegnere e accendere di nuovo il lettore. Se ancora non risponde, premere il pulsante RIPRISTINA.

***IL LETTORE FUNZIONA IN MODO IRREGOLARE***

- La batteria del telecomando deve essere sostituita.
- La finestra IR sul lettore o il telecomando è sporca. Pulire le finestre IR con un panno morbido e asciutto.
- I collegamenti sono lenti. Verificare e stringere tutti i collegamenti.

***L'IMMAGINE A VOLTE SALTA***

- Il disco è sporco o è graffiato. Pulire o sostituire il disco.

***L'IMMAGINE È OFFUSCATA***

- Probabilmente si è passati vicino a un cavo di alta tensione, trasformatore, velivolo o altra fonte di interferenza elettrica. L'immagine migliora quando ci si allontana dalla fonte dell'interferenza.

***L'IMMAGINE È MOLTO SCURA***

- La temperatura nell'auto è molto bassa. Alle basse temperature lo schermo LCD visualizza le immagini scure.

***L'immagine migliora quando la temperatura sale.***

- La luminosità è impostata troppo alta. Regolarla più bassa. Premere il pulsante MENU sul telecomando o sul lettore.

***NESSUN SUONO VIENE EMESSO DALLE CUFFIE IR WIRELESS***

- Le cuffie non sono accese.
- La batteria nelle cuffie è bassa. Sostituire la batteria.
- Un oggetto sta bloccando la trasmissione del segnale infrarossi dal lettore alle cuffie o le cuffie sono lontane dal segnale IR. Il ricevitore IR sulle cuffie deve essere in linea diretta del trasmettitore IR sul lettore.

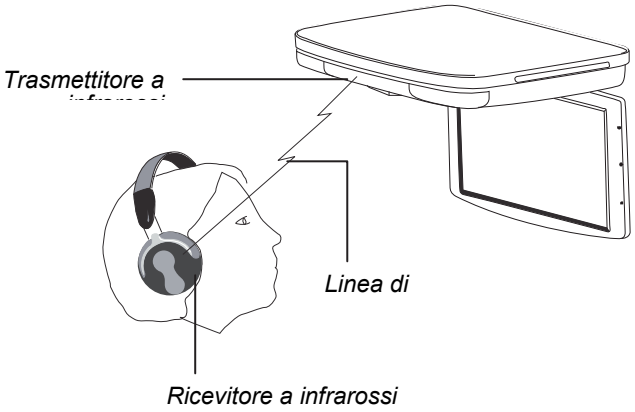


ITALIANO

# 8. SPECIFICHE

| | VT1010E | VT1510E |
|---|---|---|
| Alimentazione (batteria auto) | 12V CC ( 10V-16V) | |
| Test tensione | 14V, messa a terra negativa | |
| Corrente operativa | <20,7 W | |
| Consumo di corrente | <82,8 mW | |
| Consumo massimo di corrente | <27,6 W | |
| Meccanismo | Apertura e chiusura manuale | |
| Sistema video | Auto, NTSC e PAL | |
| Schermo | 10,2” diagonal | 15,4” diagonal |
| Risoluzione (pixel) | 800 x 480 | 1280 x 800 |
| Angolo di visualizzazione | Verticale regolabile su e giù; angolo massimo 150° | |
| Angolo di visualizzazione (su/giù/sinistra/destra) | 45/65/65/65 | 10/30/40/40 |
| Peso | 2,25 kg | 3,45kg |
| Segnale video | Carico 1Vp-p, 75-Ohm | |
| Temperatura di funzionamento | 23 ~ 131°F (-5 ~ 55°C) | |
| Temperatura di immagazzinaggio | -4 ~ 158°F (-20 ~ 70°C) | |
| Luce interna | 2 W | |

***Nota:***
*al fine di migliorare le apparecchiature, questi dati tecnici e la struttura dell'apparecchiatura potrebbero cambiare senza preavviso.*

# 9. GLOSSARIO

***Matrice attiva*:** la tecnologia a pannello piatto che produce una visualizzazione più luminosa e nitida e un angolo di visualizzazione più ampio rispetto ai pannelli di matrice passiva. Ogni pixel ha il proprio TFT (thin film transistor) e spesso è chiamato “schermo TFT”.

***Rapporto aspetto*:** il confronto dalla larghezza all'altezza di un oggetto.

***Fonte audio/video (A/V)*:** i dispositivi audio e/o aggiuntivi che presentano un'uscita RCA composita, come un lettore di giochi, VCR, fotocamera digitale, ecc.

***CD*:** Compact Disc.

***CD-R/RW*:** CD lettura/lettura e scrittura.

***Angolo di visualizzazione*:** la misura con la quale lo schermo LCD può essere aperto (150 gradi).

***Dolby Digital*:** il nome di mercato per le tecnologie di compressione audio sviluppato da Dolby Laboratories.

**DVD:** disco video digitale o disco digitale versatile.

***DVD-R*:** DVD sola lettura.

***DVD-RW*:** DVD lettura e scrittura.

***JPEG/JPG*:** Joint Pictures Expert Group, il comitato che ha sviluppato gli standard per la compressione delle immagini grafiche, specialmente le fotografie.

**IR:** infrarossi.

***NTSC*:** il Comitato degli standard TV nazionali, il gruppo che ha sviluppato gli standard televisivi utilizzati negli Stati Uniti.

**LCD:** Display a cristalli liquidi, la tecnologia utilizzata per i laptop e altri monitor di computer piccoli.

***MP3*:** MPEG Audio a 3 strati, uno standard per la compressione dell'audio senza sacrificare la qualità.

***OSD*:** display sullo schermo.

***PAL*:** lo standard europeo primario per la visualizzazione dei segnali televisivi analogici.

***Pixel*:** breve per l'elemento immagine, il punto più piccolo su un'immagine grafica o il monitor.

***TFT (Thin file transistor)*:** la tecnologia display nella quale le pellicole sottili sono depositate durante la produzione di processi per creare contatti metallici.

***SRC*:** Fonte.

***VCD*:** CD Video, lo standard per la memorizzazione di video su un CD.

***Angolo di visualizzazione*:** angoli alternativi preregistrati per scene singole.

***WVGA*:** Wide Angle Video Array, il numero di pixel in ciascuna direzione che può essere visualizzato su un monitor.

Gracias por adquirir este producto **Clarion**.

- Lea todo el manual de instrucciones antes de utilizar el equipo.
- Una vez que haya leído el manual, téngalo a mano, por ejemplo, en la guantera del vehículo.
- Conserve el recibo de compra. La garantía que se incluye al final del manual y el recibo de compra son esenciales para acceder al servicio técnico que otorga la garantía.

# Tabla de contenido

**1. CARACTERÍSTICAS ..... 144**
CARACTERÍSTICAS DEL MONITOR Y DE LA IMAGEN ..... 144
CARACTERISTICAS DEL DVD VIDEO ..... 145
**2. PRECAUCIONES ..... 147**
OPERACIÓN ..... 147
GENERALIDADES ..... 147
MANTENIMIENTO ..... 148
INSTALACIÓN ..... 149
**3. CONTROLES ..... 150**
CERRAR EL MONITOR ..... 150
ABRIR EL MONITOR ..... 152
VISTA LATERAL ..... 152
CONTROL REMOTO ..... 153
**4. OPERACIÓN ..... 156**
CÓMO ABRIR EL MONITOR ..... 156
CERRAR EL MONITOR ..... 156
MANIPULACIÓN DE DISCOS ..... 157
CÓMO ENCENDER EL REPRODUCTOR ..... 157
CÓMO APAGAR EL REPRODUCTOR ..... 157
CAMBIO DE LA PROPORCIÓN DE LA IMAGEN ..... 157
REPRODUCCIÓN DE DISCOS, DVD o CD ..... 158
USO DE LOS AURICULARES ..... 158
REPRODUCCIÓN DE DVD ..... 161
REPRODUCCIÓN DE CD DE AUDIO ..... 163
REPRODUCCIÓN DE ARCHIVOS MP3 ..... 163
USO DEL PUERTO USB Y DE TARJETAS SD/MMC ..... 164
CUIDADO Y MANTENIMIENTO ..... 165
CAMBIO DE LA BATERÍA DEL CONTROL REMOTO ..... 166
**5. INSTALACIÓN Y CABLEADO ..... 168**
CONTENIDO DE LA CAJA ..... 168
ANTES DE COMENZAR ..... 168
PRECAUCIONES DE INSTALACIÓN Y DE CABLEADO ..... 169
PROCEDIMIENTO DE INSTALACIÓN ..... 169
DIAGRAMA DE CABLEADO ..... 172
**6. CONFIGURACIÓN DEL SISTEMA ..... 173**
CÓMO ACCEDER A LOS MENÚS ..... 173
CONFIGURACIÓN GENERAL ..... 173
CONFIGURACIÓN DE LOS ALTAVOCES ..... 173
PREFERENCIAS DEL SISTEMA ..... 174
**7. SOLUCIÓN DE PROBLEMAS ..... 175**
**8. ESPECIFICACIONES ..... 177**
**9. GLOSARIO ..... 178**

# 1. CARACTERÍSTICAS

**ADVERTENCIA**

*Los reproductores de video Clarion VT1010E/VT1510E fueron diseñados estrictamente para usuarios que viajan en el asiento trasero. Mirar la pantalla mientras se conduce el vehículo puede provocar lesiones graves o accidente.*
*Clarion no se responsabiliza por lesiones ni por daños materiales de ningún tipo, resultantes del uso indebido o de mirar el monitor mientras se conduce.*

Los reproductores de video Clarion VT1010E/VT1510E, diseñados con componentes de avanzada tecnología, combinan flexibilidad, fiabilidad y capacidad de expansión, son fáciles de operar y brindan la mejor calidad de imagen.

**Flexibilidad**

Diseñados principalmente para usuarios que viajan en el asiento trasero, los reproductores VT1010E/VT1510E permiten escuchar el audio en forma privada mediante auriculares inalámbricos y también disfrutarlo a través de la unidad principal.

**Fiabilidad**

Gracias a sus componentes electrónicos de alta calidad y a sus conexiones electrónicas reforzadas, le permitirá disfrutar de años de funcionamiento, incluso en entornos sumamente exigentes.

**Capacidad de expansión**

Los conectores A/V integrados al equipo permiten conectar diversas fuentes de audio y video.



## CARACTERÍSTICAS DEL MONITOR Y DE LA IMAGEN

- Pantalla abatible de matriz activa TFT de ancho variable según el modelo:
  VT1010E: 10,2”
  VT1510E: 15,4”
- LCD de alta resolución con formato 16:9
  VT1010E: 800 x 480 pixels
  VT1510E: 1280 x 800 pixels
- Admite formatos NTSC, AUTO y PAL
- Amplio ángulo visual
- Regulación manual del ángulo de la pantalla: ajuste vertical hacia arriba y hacia abajo de hasta 150°
- Regulación de color, contraste, brillo, y matiz (PAL) o tinte (NTSC)
- Opciones de configuración en pantalla
- Puerto USB 2.0 (máxima velocidad)
- Lector de tarjetas SD y MMC
- Montaje en techo
- Sistema de protección para arranque del automóvil
- Dos entradas de audio y video

- Una salida de audio y video
- LED blanco de iluminación incorporado
- Transmisor infrarrojo incorporado para auriculares inalámbricos infrarrojos
- Control remoto infrarrojo
- Reproductor de DVD con ranura de carga compatible con multiplicidad de formatos
- Lee discos de formato DVD, DVD±R, DVD±RW, CD-DA, CD-RW, MP3, WMA, VCD y SVCD /DivX

  ***Nota:***
  *No pueden reproducirse CD multisesión ni archivos WMA 320 kbps.*
- 3.5 mm Audio/Video Input

## CARACTERISTICAS DEL DVD VIDEO

- Unidad de DVD compatible con los siguientes formatos:

DVDs (12cm)

CD de video (12 cm)

CD de audio (12 cm)

CD con archivos MP3 (12 cm)

DivX CDs / DVDs

- Reproducción de CD con dos sesiones grabadas (una de audio y una de datos).
- Función multisonido (): admite películas con audio grabado en hasta ocho idiomas.
- Función multiángulo (): para DVD con escenas grabadas desde diversos ángulos.
- Subtítulos (): admite hasta treinta y dos idiomas.
- Reproducción de archivos MP3 grabados en CD-R y CD-RW.
- Número de región asignado según el área de venta. Se indica en la caja con los siguientes símbolos:

- DivX Certified ® para reproducir vídeos DivX®, incluyendo contenido Premium.

  ACERCA DE VÍDEO DIVX: DivX® es un formato digital de vídeo creado por DivX, Inc. Este es un dispositivo oficial DivX Certified® que permite reproducir vídeos DivX. Puede visitar divx.com para obtener más información y herramientas de software para convertir sus archivos en vídeo DivX.

  ACERCA DE VÍDEO DIVX A LA CARTA: Este dispositivo DivX Certified® debe estar registrado para poder reproducir las películas de vídeo a la carta (VOD) DivX. Para obtener el código de registro, busque la sección DivX VOD en el menú de

ESPAÑOL

configuración de su dispositivo. Vaya a vod.divx.com para obtener más información sobre como completar el proceso de registro.

DivX®, DivX Certified® y los logotipos asociados son marcas comerciales de DivX, Inc., y se deben usar con licencia.

# 2. PRECAUCIONES

No cumplir con estas precauciones podría ocasionar daños al vehículo, al monitor o a la fuente de video, y dejar sin efecto la garantía.
Si tiene alguna duda o algún problema no contemplado en este manual, comuníquese con el distribuidor local de Clarion.

## OPERACIÓN

- No utilice el producto de manera distinta a la especificada en este manual.
- No proceder según las instrucciones podría dejar sin efecto la garantía.
- No utilice el equipo con la llave de arranque en la posición OFF (Apagado). Si lo hace, la batería del automóvil podría descargarse.
- Si la temperatura interior del vehículo es muy alta (superior a 50°C), deje que la unidad se enfríe antes de utilizarla.
- Si la temperatura interior del vehículo es muy baja (inferior a -5 °C) y se enciende la unidad inmediatamente después de arrancar el automóvil, con la calefacción en funcionamiento, podría formarse humedad dentro del equipo. Encienda la unidad después de una hora. De lo contrario, podría producirse un cortocircuito. Antes de utilizar el equipo, espere una hora aproximadamente para que la condensación desaparezca.
- Con temperaturas extremadamente bajas, la imagen puede verse oscura y moverse lentamente, pero ésta se normaliza al subir la temperatura.
- Cuando opere la unidad, cerciórese de tener el cinturón de seguridad puesto o de estar estacionado en un lugar seguro. De lo contrario, podría sufrir lesiones si el conductor frenara de manera repentina. En un accidente, las lesiones pueden ser más graves cuando la persona no tiene el cinturón de seguridad colocado.
- Antes de bajar del vehículo, expulse el disco y guárdelo donde no quede expuesto en forma directa a los rayos del sol. El calor y la humedad pueden dañar los discos y hacer imposible su reproducción.

## GENERALIDADES

- No deje el monitor abierto cuando la unidad no esté en uso. La exposición directa del monitor a los rayos del sol puede causar fallos de funcionamiento.
- No se cuelgue del monitor ni cuelgue objetos de él.
- No permita que ningún líquido caiga dentro de la unidad ni inserte objetos extraños en la ranura de carga de discos. El agua, la humedad y los objetos extraños pueden dañar los circuitos internos.
- Si la unidad se moja, desconecte la alimentación y contacte a un distribuidor autorizado de Clarion. No enciende el equipo hasta que haya sido revisado y reparado.
- Evite que la unidad se caiga y que la pantalla de cristal líquido se golpee. Los daños podrían ser irreparables.
- Si la pantalla de cristal líquido se rompe, no toque el vidrio ni el líquido. Si entra en contacto con el líquido, limpie la zona del cuerpo afectada y la ropa con abundante agua, y consulte a un médico.

## MANTENIMIENTO

- No limpie la pantalla de cristal líquido con disolventes químicos ni con detergentes corrosivos. La pantalla podría dañarse de forma permanente. Evite el uso de limpiadores abrasivos. Para limpiar, utilice un paño suave y húmedo.
- No desarme ni modifique la unidad. Podría dañar el monitor, dejar sin efecto la garantía y sufrir una descarga eléctrica. Las modificaciones a esta unidad invalidan las certificaciones de seguridad.

## INSTALACIÓN

Para instalar equipos móviles de audio y video, es necesario tener experiencia con diversos procedimientos mecánicos y eléctricos. Si bien este manual brinda instrucciones generales para la instalación y el uso del equipo, no detalla los métodos exactos de instalación para su vehículo.

Si no cuenta con los conocimientos, la experiencia o las herramientas necesarias para realizar la instalación en forma satisfactoria, consulte a un distribuidor autorizado de Clarion sobre las opciones de instalación a cargo de profesionales.

# 3. CONTROLES

## CERRAR EL MONITOR

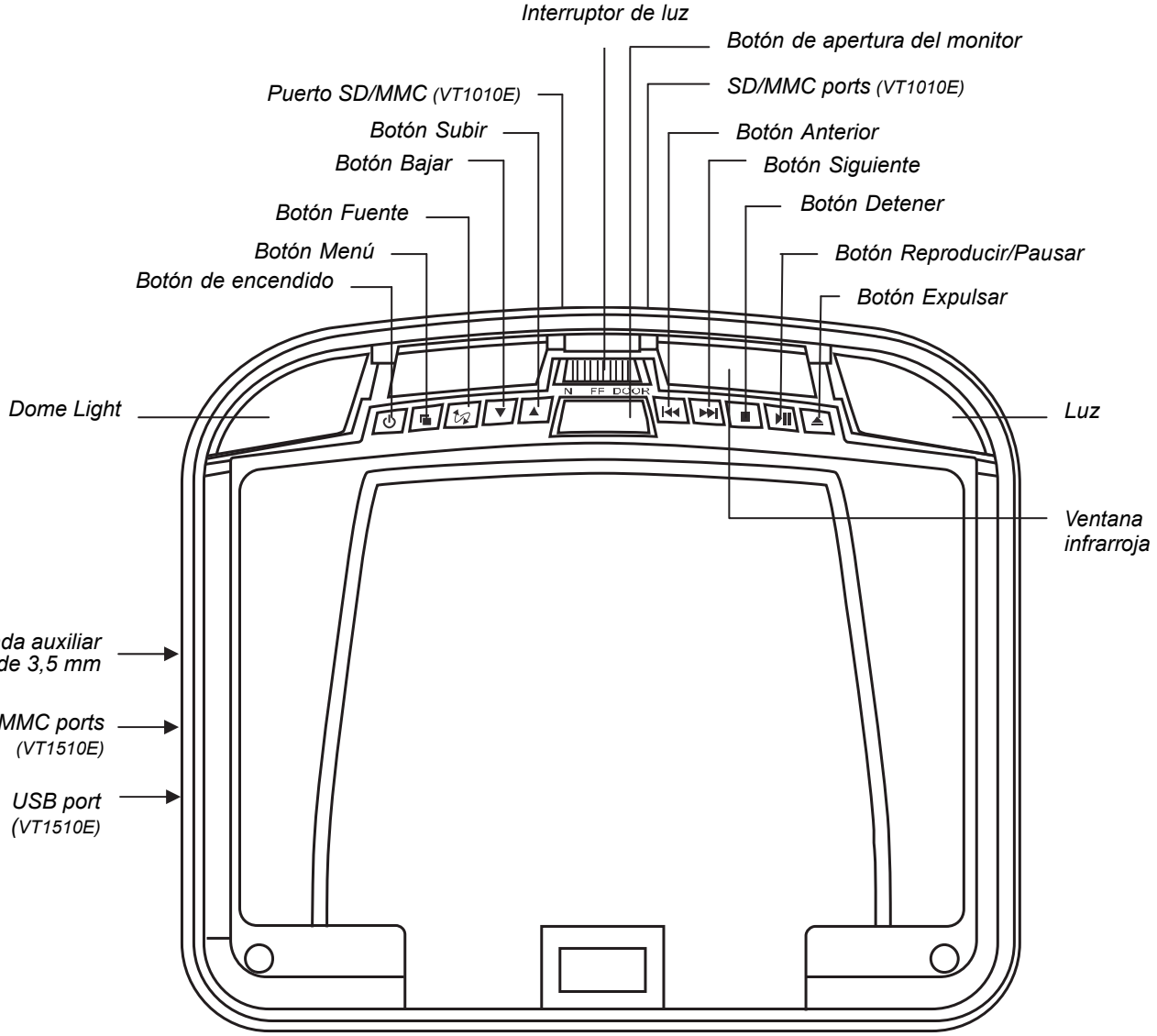


*Vista desde abajo del reproductor con la pantalla cerrada*

**Funciones de los botones (con la pantalla cerrada)**

| | | |
|---|---|---|
| ⏻ | Botón de encendido | Presione este botón para encender o apagar el reproductor. |
| ▣ | Botón Menú | Presione este botón para abrir el menú de operación. Presione nuevamente para seleccionar los elementos del menú en forma consecutiva. |
| ⇄ | Botón Fuente | Presione este botón para seleccionar la fuente de video: DVD-IN (Entrada DVD), AV IN1 (Entrada AV 1) o AV IN2 (Entrada AV 1), y USB.<br><br>***NOTA:*** *Para pasar al modo USB, primero pase al modo DVD y luego inserte el dispositivo USB en el puerto. Mantenga presionado este botón durante dos segundos para pasar del modo DVD al modo USB.* |

| | | |
|---|---|---|
| ▼ | Botón Bajar | Presione este botón para bajar el volumen durante la reproducción.<br>Durante la visualización del MENÚ, presione este botón para pasar al elemento siguiente del menú. |
| ▲ | Botón Subir | Presione este botón para subir el volumen durante la reproducción.<br>Durante la visualización del MENÚ, presione este botón para pasar al elemento anterior del menú. |
| ⏮ | Botón Anterior | Presione este boton para pasar al capitulo anterior en un DVD o a la pista anterior en un CD.<br>Durante la reproduccion, mantenga presionado este boton para retroceder rapidamente. |
| ⏭ | Boton Siguiente | Presione este boton para pasar al capitulo siguiente en un DVD o a la pista siguiente en un CD.<br>Durante la reproduccion, mantenga presionado este boton para avanzar rapidamente. |
| ■ | Boton Detener | Presione este boton una vez para detener la reproduccion. Para reanudar la reproduccion desde donde se detuvo, presione el boton Reproducir/Pausar.<br>Presione este boton dos veces para detener la reproduccion por completo. Para comenzar a reproducir desde el comienzo del disco, presione el boton Reproducir/Pausar. |
| ⏯ | Boton Reproducir/ Pausar | Presione este boton para reproducir un disco o para hacer una pausa. |
| ⏏ | Boton Expulsar | Presione este boton para expulsar el disco. |
| | Boton de aperture del monitor | Presione este boton para destrabar la pantalla y poder abrirla. |
| | Ventana infrarroja | Recibe senales infrarrojas (IR) emitidas desde el control remoto y envia senales IR a los auriculares. |
| | Interruptor de luz | Permite accionar la luz mediante tres configuraciones: ON (Encender), OFF (Apagar) y DOOR (Activacion por puerta).<br>Para encender la luz en forma manual, coloque este interruptor en la posicion ON. Para apagarla, coloque el interruptor en la posicion OFF. Si el interruptor esta en la posicion DOOR, la luz se enciende al abrir las puertas y se apaga al cerrarlas.<br><br>***NOTA:***<br>La luz funciona solo si el cable verde de la luz esta conectado al sensor de las puertas y si el interruptor de polaridad fue fijado en la posicion correcta.<br>Consulte el manual de cableado del vehiculo para obtener detalles sobre las conexiones. |

ESPAÑOL

## ABRIR EL MONITOR

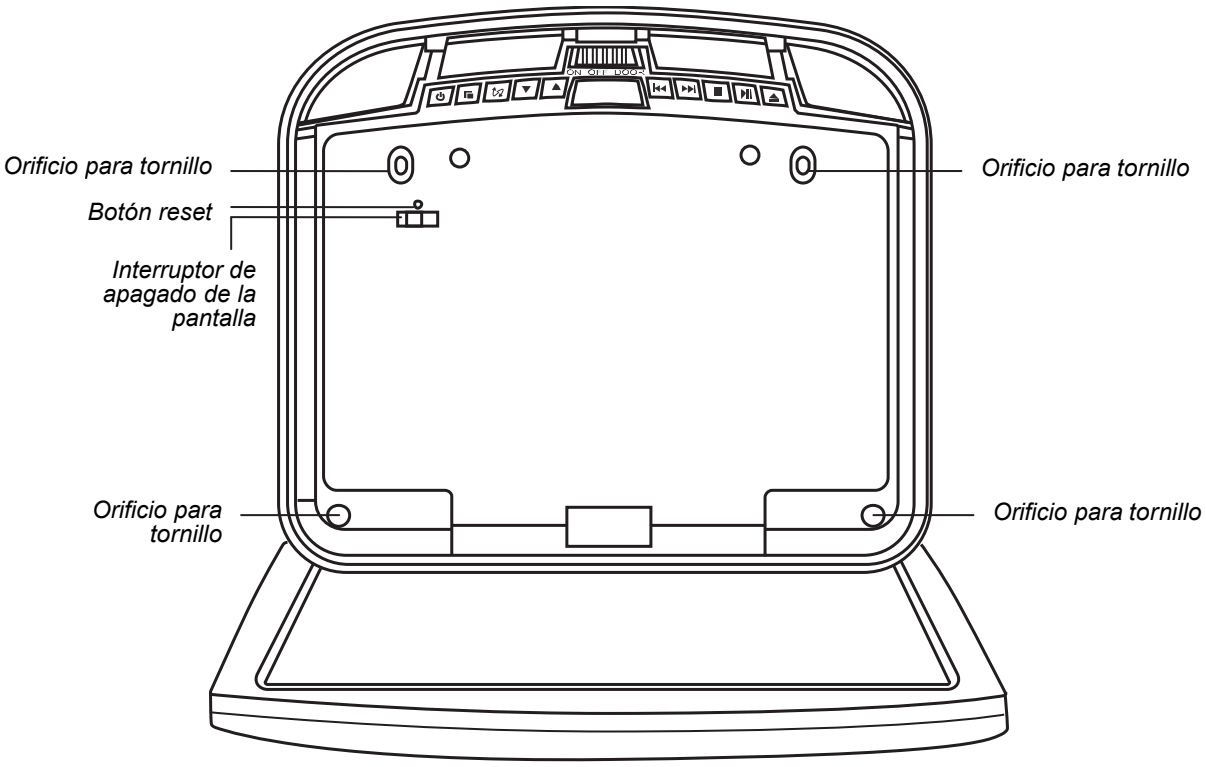


*Vista desde abajo del reproductor con la pantalla abierta*

**Funciones de los botones (con el monitor abierta)**

| | |
|---|---|
| Interruptor de apagado | Apaga la pantalla LCD |
| Botón Reset | Presione con un lápiz u otro objeto puntiagudo para reiniciar todas las opciones de configuración con los valores de fábrica. |
| Orificio para tornillo | Usados para unir el reproductor a la placa de montaje |

## VISTA LATERAL

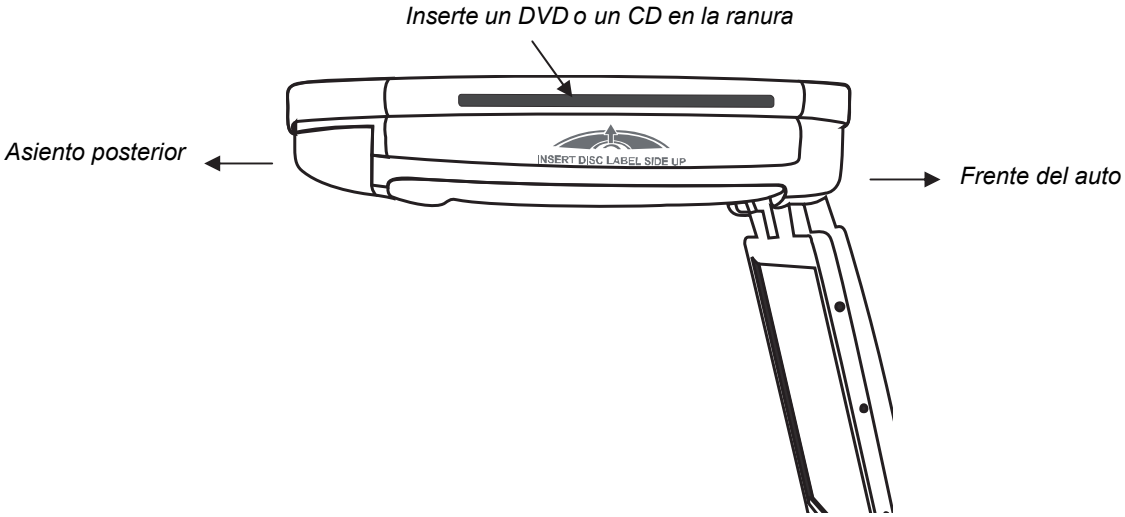

# CONTROL REMOTO

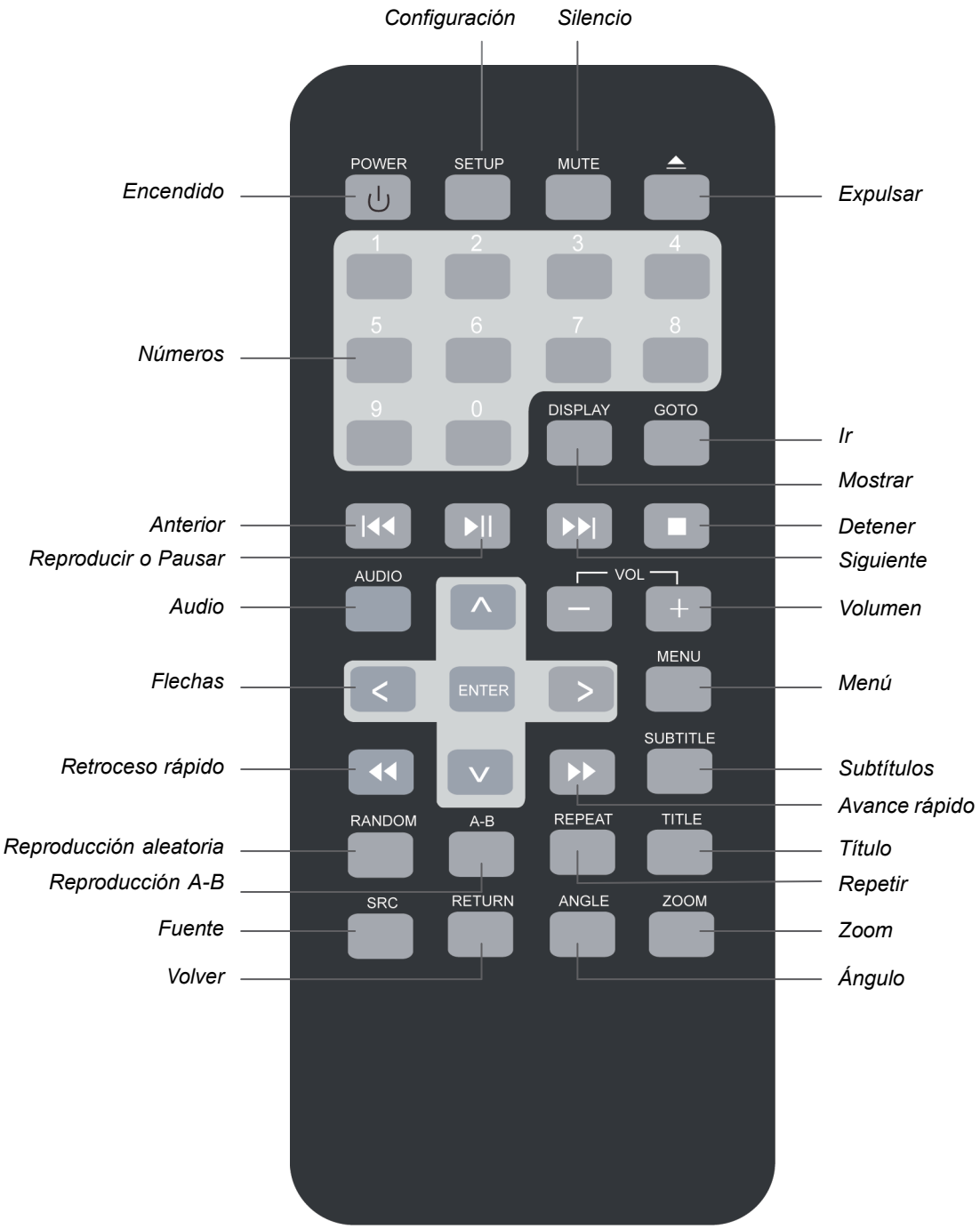


ESPAÑOL

**Funciones de los botones del control remoto**

| | | |
|---|---|---|
| ⏻ | Botón de encendido | Apaga y enciende el reproductor. |
| | Configuración | Ingresa al menú de configuración. Permite modificar las opciones de configuración del reproductor. |
| | Silencio | Habilita y deshabilita el sonido |
| ⏏ | Expulsar | Expulsa el disco cargado. |
| | Números | Usados para introducir directamente los números de las pistas y para configurar algunas opciones. |
| ⏮ | Anterior | Vuelve al capítulo anterior en un DVD o a la pista anterior en un CD. |
| ⏯ | Reproducir o Pausar | Comienza o pone en pausa la reproducción de un DVD o de un CD. |
| | Audio | Con un DVD: cambia el idioma durante la reproducción del disco.<br>Con un VCD/CD: cambia el canal de audio (izquierdo, derecho, estéreo) durante la reproducción del disco. |
| | Flechas | Permiten seleccionar opciones en el menú DVD y valores en el menú Display. |
| | ENTER | Confirma opciones de configuración seleccionadas con las flechas. |
| ◀◀ | Retroceso | Retrocede a mayor velocidad: 2x, 4x, 8x,16x y 32x. |
| | Selección aleatoria | Reproduce capítulos o pistas en orden aleatorio. |
| | Reproducción A-B | Repite la reproducción desde un punto A hasta un punto B previamente identificados. |
| | Fuente | Selecciona la fuente de video: DVD-IN (Entrada DVD), AV IN1 (Entrada AV 1) o AV IN2 (Entrada AV 2), y USB. |
| | Volver | Vuelve al menú principal del DVD. |
| | Ángulo | Cambia el ángulo de una escena al reproducir un DVD que incluye multiplicidad de ángulos. |
| | Zoom | Acerca la imagen durante la reproducción de una película o al mirar fotografías. Cada vez que se presiona el botón ZOOM, el reproductor alterna entre las opciones de zoom disponibles. |
| | Repetir | Alterna entre las opciones de repetición. |
| | Título | Muestra el menú de títulos del DVD. |
| ▶▶ | Avance rápido | Avanza a mayor velocidad: 2x, 4x, 8x,16x y 32x. |
| | Subtítulos | Activa y desactiva los subtítulos. |
| | Menú | Muestra el menú principal del DVD. Mantenga este botón presionado para visualizar el menú Display. |
| | Volumen | Sube y baja el volumen. |
| ⏭ | Siguiente | Pasa al capítulo siguiente en un DVD o a la pista siguiente en un CD. |
| ■ | Detener | Detiene la reproducción. Luego, presione el botón Reproducir/Pausar o el botón ENTER para reanudar la reproducción desde donde se interrumpió. Presione el botón Detener dos veces para detener la reproducción por completo y luego Reproducir o ENTER para iniciar la reproducción desde el |

ESPAÑOL

| | |
|---|---|
| | comienzo del DVD. |
| Mostrar | Muestra la información del material en reproducción: título, capítulo, pista y tiempo de reproducción. |
| Ir | Comienza la reproducción desde el capítulo, la pista o el momento de reproducción seleccionado. |

# 4. OPERACIÓN

El monitor y el reproductor de DVD proporcionan el video, y los auriculares suministran el audio. La unidad recibe energía del circuito de alimentación de la luz interior del vehículo, la cual es reemplazada por la unidad.

## CÓMO ABRIR EL MONITOR

Presione el botón de apertura del monitor para destrabar la pantalla y poder bajarla.

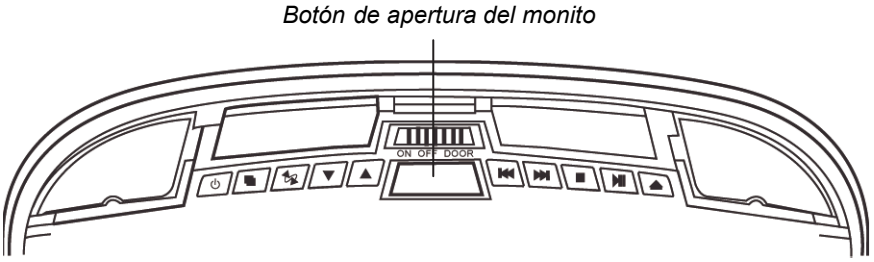


*Vista desde abajo del monitor*



Con suavidad, baje la pantalla y ajuste el ángulo de visión.

El monitor se enciende automáticamente al abrirlo por completo (siempre y cuando la llave de arranque se encuentre en la posición ON (Encendido) o en la posición ACC (Accesorios).

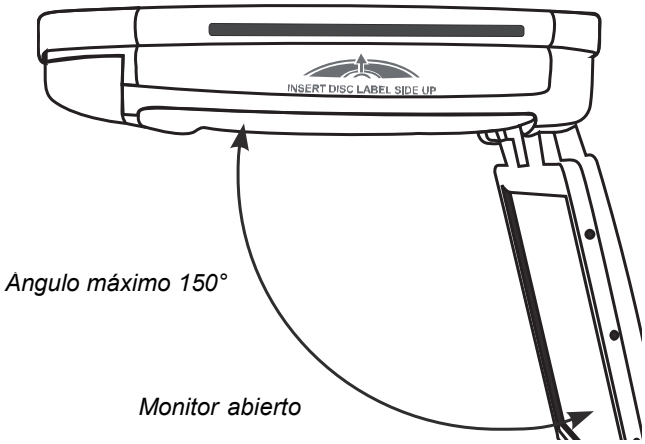


**PRECAUCIÓN**

*La pantalla tiene un ángulo máximo de apertura de 150°. No intente abrirla más.*

## CERRAR EL MONITOR

Con suavidad, empuje el monitor hacia arriba desde la parte posterior de la pantalla hasta que trabe en su lugar. El monitor se apaga automáticamente al cerrarlo.

***Nota:***
*Al cerrar el monitor, evite que queden cables u otros elementos atrapados entre la pantalla y la unidad. Si esto ocurriese, la pantalla podría dañarse seriamente.*

Por su seguridad, cierre la pantalla cuando no la use.

## MANIPULACIÓN DE DISCOS

- Para mantener limpios los discos, no toque la superficie de reproducción (el lado sin etiqueta).
- No pegue cinta ni notas adhesivas en los discos.
- No deje los discos expuestos en forma directa a los rayos del sol o a fuentes de calor.
- Guarde los discos en su caja o en un estuche.
- Para limpiar un disco, pase un paño suave desde el centro del disco hacia el borde.

## CÓMO ENCENDER EL REPRODUCTOR

1. Coloque la llave de arranque en la posición ACC (Accesorios) o en la posición ON (Encendido).
2. Presione el botón de encendido (⏻) del reproductor o del control remoto.
   Si no hay ningún disco cargado, se mostrará el mensaje “NO DISC”.
1. Para cambiar la fuente, presione el botón SRC para alternar entre las distintas fuentes de audio y video disponibles: DVD, AV IN1 (terminal de entrada de 3,5 mm) y AV IN2 (segunda fuente de audio y video). Para acceder a fuentes de audio y video opcionales, éstas deben estar conectadas.

***Nota:***
*No podrán cargarse discos en la ranura si se seleccionó una fuente de audio y video alternativa (AV IN1 o AV IN2).*

## CÓMO APAGAR EL REPRODUCTOR

Para apagar la unidad, presione el botón de encendido (⏻).
Si al apagar la unidad hay un CD o un DVD en reproducción, cuando se encienda nuevamente el equipo la reproducción continuará desde donde se detuvo.

***Nota:***
*Cuando el reproductor está apagado, no pueden expulsarse los discos.*

## CAMBIO DE LA PROPORCIÓN DE LA IMAGEN

El tamaño de pantalla es una opción de configuración habitual que permite establecer la proporción de imagen que se utilizará para la visualización del video.

## REPRODUCCIÓN DE DISCOS, DVD o CD

1. Colóquese los auriculares y enciéndalos.
2. Con los auriculares encendidos, cargue un DVD en el reproductor. Se mostrará el mensaje "Loading" (Cargando).
3. Apunte el control remoto directamente al receptor IR del reproductor y presione el botón Reproducir/Pausar (⏯) o el botón ENTER (del control remoto).

### *Uso del control remoto*

- Utilice el control remoto únicamente dentro del vehículo.
- Utilice el control remoto a no más de tres metros del sensor.
- La exposición directa a los rayos del sol (o a luz muy brillante) reduce la sensibilidad a las señales remotas. No utilice el reproductor bajo los rayos directos del sol.
- Todo objeto que se interponga entre el sensor infrarrojo y el control remoto puede afectar la recepción.

### *Cómo controlar la reproducción de un disco*

- Para realizar una pausa y luego reanudar la reproducción, presione el botón Reproducir/Pausar (⏯).
- Para detener la reproducción, presione el botón Detener (■).
  Si presiona el botón Detener (■) y luego el botón Reproducir/Pausar (⏯), la reproducción se reanuda desde el comienzo del último capítulo reproducido, no desde el punto exacto donde se detuvo la reproducción.
- Para reproducir la pista o el capítulo anterior, presione el botón Anterior (⏮).
- Para reproducir la pista o el capítulo siguiente, presione el botón Siguiente (⏭).
- Para extraer el disco, presione el botón Expulsar (⏏).
- Para desactivar el sonido, presione el botón MUTE del control remoto. Para volver a activar el sonido, presione este botón nuevamente.

## USO DE LOS AURICULARES

Para escuchar el audio deben utilizarse auriculares.
No deje los auriculares expuestos en forma directa a los rayos del sol ni en entornos con temperaturas extremas.
Si el receptor IR de los auriculares queda expuesto en forma directa a los rayos del sol durante un período prolongado, la calidad del sonido podría ser deficiente. Antes de utilizar los auriculares, deje que se enfríen.

**ADVERTENCIA**

*No utilice los auriculares mientras conduce.*

### *Componentes de los auriculares*

*Auriculares*



### *Cómo colocar las baterías en los auriculares*

Si ésta es la primera vez que utiliza el sistema, coloque las baterías en los auriculares. Cuando el audio comience a escucharse distorsionado y entrecortado, cambie las baterías.

1. Gire el auricular izquierdo para poder acceder a la tapa del compartimento de las baterías.
2. Deslice la tapa hacia abajo.
3. Si desea cambiar las baterías, retire las baterías descargadas.
4. Coloque las baterías AAA nuevas siguiendo las marcas de polaridad indicadas en el interior del compartimento.
5. Vuelva a colocar la tapa.

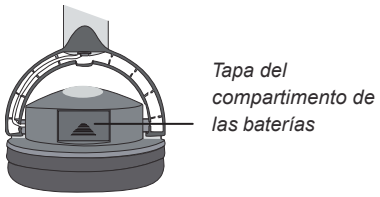


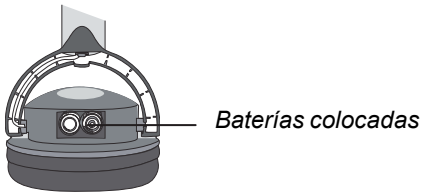


*Detalle de baterías colocadas*

### *Cómo regular el volumen*

El control del volumen se encuentra en los auriculares. Gire la rueda de volumen hacia arriba o hacia abajo.

> ***Nota:***
> *Es posible que se oiga algo de ruido según el tipo de codificador utilizado durante la grabación. Este ruido no proviene de los reproductores VT1010E/VT1510E*

***Exposición directa a los rayos del sol y a temperaturas extremas***

No deje los auriculares expuestos en forma directa a los rayos del sol o a temperaturas extremas.

# REPRODUCCIÓN DE DVD

### *Cómo acceder al menú principal*

Los DVD están divididos en títulos y capítulos. El menú principal muestra el contenido del disco. Algunos DVD sólo permiten seleccionar las opciones de reproducción desde el menú principal del disco.
Para acceder al menú principal del DVD, presione el botón RETURN o el botón TITLE durante la reproducción.

### *Información de estado*

Para ver el estado de la sesión de video en curso, presione el botón DISPLAY seguidamente para ver los distintos datos.

### *Cómo cambiar el idioma*

***Nota:***

- Los idiomas de audio deben estar grabados en el DVD. Algunos DVD sólo permiten acceder a los idiomas a través del menú del DVD.

- Para cambiar el idioma del audio, presione el botón AUDIO del control remoto. El reproductor muestra el número y el nombre del idioma actual, y la cantidad total de idiomas disponibles.
- Para recorrer las opciones de idioma disponibles, continúe presionando el menú AUDIO. La información del audio desaparece automáticamente después de tres segundos de espera.

### *Cómo activar los subtítulos*

Los subtítulos suelen estar desactivados.

***Nota:***
*Los subtítulos deben estar grabados en el DVD. Algunos DVD sólo permiten acceder a los subtítulos desde el menú del DVD.*

- Para activar los subtítulos, presione el botón SUBTITLE. El reproductor muestra el número y el nombre del idioma actual, y la cantidad total de idiomas en que se grabaron los subtítulos.
- Si el DVD tiene los subtítulos en varios idiomas, continúe presionando el botón SUBTITLE para pasar a otro idioma.
- Para desactivar los subtítulos, presione el botón SUBTITLE hasta que aparezca el mensaje “Subtitle off” en la pantalla. Las opciones de subtítulos desaparecen automáticamente después de tres segundos de espera.

### *Cómo repetir capítulos y títulos de un DVD*

Para repetir un capítulo o un título durante la reproducción, presione el botón REPEAT varias veces para alternar entre las opciones disponibles.

- Chapter (Capítulo): repite el capítulo en curso.
- Title (Título): repite el título en curso.
- All (Todo): repite todos los capítulos y todos los títulos.
- Off (Desactivar): reanuda la reproducción normal.

### *Cómo reproducir secciones favoritas*

Para repetir una sección favorita, primero debe establecer dónde comienza y dónde termina.

1. Reproduzca el DVD.
2. Para establecer el comienzo de la sección favorita (punto A), presione el botón A-B cuando la sección comience a reproducirse.
3. Para establecer el final de la sección favorita (punto B), presione el botón A-B nuevamente cuando la sección termine.
   Para repetir esta sección, presione el botón A-B del control remoto. Para desactivar la repetición y reanudar la reproducción normal, vuelva a presionar el botón A-B.

### *Cómo cambiar el ángulo de visión*

***Nota:***
*Los distintos ángulos de visión deben estar grabados en el DVD. Busque el símbolo de multiplicidad de ángulos( ) en la cubierta del DVD.*

- Para recorrer los ángulos de visión disponibles, presione el botón ANGLE del control remoto durante la reproducción del DVD.
  El reproductor mostrará el número de ángulo en curso y la cantidad total de ángulos disponibles.
- Para cambiar el ángulo, vuelva a presionar el botón ANGLE.
- Para volver a la visualización normal, vuelva a presionar el botón ANGLE.

### *Cómo activar el zoom*

- Para acercar (ampliar) la imagen mientras mira un DVD, presione el botón ZOOM durante la reproducción.
  Cada vez que se presiona el botón ZOOM del control remoto, el reproductor alterna entre las opciones disponibles: 2x, 3x, 4x, 1/2, 1/3 y 1/4.
- Para acercar la imagen mientras mira fotografías (imágenes JPEG/JPG) almacenadas en un disco, presione el botón ZOOM del control remoto. El reproductor alterna entre las opciones disponibles: ZOOM 100%, ZOOM 125%, ZOOM 150%, ZOOM 200%, ZOOM 75% y ZOOM 50%.

### *Cómo ajustar la calidad de la imagen*

1. Presione el botón MENÚ de la unidad principal para visualizar las opciones de configuración.
2. Presione los botones ▼ o ▲ para alternar entre la opciones disponibles.
   - Contrast (Contraste): ajusta las diferencias entre las áreas de luz y de sombra de la imagen.

- Brightness (Brillo): aclara u oscurece toda la imagen.
- Color (Color): ajusta el color sobre la base del espectro de color.
- Tint (Tinte): ajusta la intensidad del color en el modo NTSC (para reproducir DVD grabados en los Estados Unidos).
- Wide Screen (Ancho de pantalla): permite seleccionar la proporción de la imagen entre formato ancho y normal.
- Reset (Restablecer): restablece todos los valores a la configuración predeterminada.

## REPRODUCCIÓN DE CD DE AUDIO

### *Cómo visualizar la información del CD*

Para visualizar el tiempo de reproducción y la pista en curso, presione el botón DISPLAY del control remoto durante la reproducción del CD. Continúe presionando este botón para visualizar el tipo de disco, el tiempo actual, el número de la pista en curso y la cantidad total de pistas.

### *Cómo repetir pistas de un CD*

Para repetir una pista o un CD completo, presione el botón REPEAT del control remoto durante la reproducción.
Para avanzar cíclicamente entre las opciones disponibles, continúe presionando REPEAT (REPETIR).

- REPETIR UNA - Repite la pista actual.
- REPETIR TODO - Repite el CD actual.
- REPETIR CARPETA - Repite todas las pistas de la carpeta actual
- Off. Reanuda la reproducción normal.

### *Cómo repetir secciones favoritas*

Para repetir una sección favorita, primero debe establecer dónde comienza y dónde termina.

1. Reproduzca el CD.
2. Para establecer el comienzo de la sección favorita (punto A), presione el botón A-B del control remoto cuando la sección comience a reproducirse.
3. Para establecer el final de la sección favorita (punto B), presione el botón A-B nuevamente cuando la sección termine.

Para repetir esta sección, presione el botón A-B del control remoto.
Para desactivar la repetición y reanudar la reproducción normal, vuelva a presionar el botón A-B.

## REPRODUCCIÓN DE ARCHIVOS MP3

MP3 es un formato para almacenamiento de audio digital, que comprime las pistas con una mínima pérdida de calidad de audio. Como resultado de la compresión MP3, las pistas ocupan mucho menos espacio en el disco.

### *Símbolos de MP3*

Este símbolo frente a un elemento identifica una carpeta.

Este símbolo frente a un elemento indica que se trata de un archivo MP3.

### *Procedimiento*

1. Cargue en el reproductor un CD que contenga archivos MP3. Aparecerá el menú MP3.
2. Para seleccionar las carpetas y las pistas que desea reproducir, presione el botón ENTER del control remoto. El reproductor mostrará la estructura de carpetas.
3. Para elegir una carpeta de la lista, utilice la flecha hacia arriba y la flecha hacia abajo del control remoto.
4. Presione el botón ENTER del control remoto. El reproductor mostrará el contenido de la carpeta seleccionada.
5. Para seleccionar un archivo MP3, utilice las flechas hacia arriba y hacia abajo del control remoto.
6. Para reproducir el archivo, presione el botón ENTER del control remoto.



### *Control de archivos MP3*

- Para reproducir el archivo MP3 siguiente, presione el botón Siguiente (▶▶|).
- Para reproducir el archivo MP3 anterior, presione el botón Anterior (|◀◀).

### *Cómo repetir archivos MP3*

Para repetir un solo archivo MP3, presione el botón REPEAT del control remoto. Para recorrer las opciones disponibles, continúe presionando REPEAT.

- Repeat (Repetir): repite la carpeta actual.
- Repeat all (Repetir todo): repite todo el disco.
- Repeat off (Desactivar repetición): desactiva la repetición y reanuda la reproducción normal.

## USO DEL PUERTO USB Y DE TARJETAS SD/MMC

PARA VT1010E SOLAMENTE

1. Cuando desee utilizar un dispositivo de almacenamiento USB o una tarjeta de memoria, abra la cubierta de caucho en la dirección que indica la flecha 1.
2. Cuando haya finalizado de utilizar el puerto, cierre la cubierta de caucho como indica la flecha 2.

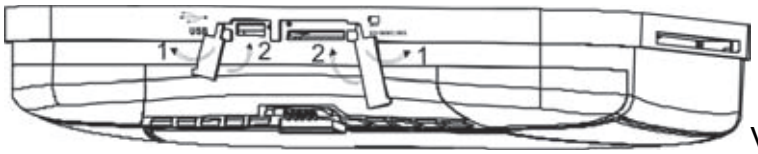


VT1010E

***Procedimiento***

1. Inserte el dispositivo USB en el puerto USB de la unidad principal.
2. Con la unidad en modo DVD, presione durante más de dos segundo el botón SRC del control remoto para pasar al modo USB. La unidad principal leerá el contenido del dispositivo USB automáticamente.

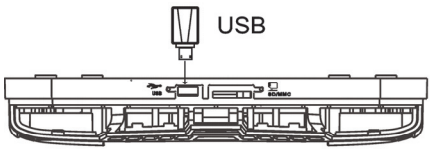


VT1010E

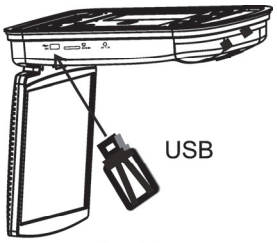


VT1510E

***Uso de tarjetas de memoria***

1. Inserte la tarjeta de memoria en el puerto para tarjeta de la unidad principal.
2. Con la unidad en modo DVD, presione durante más de dos segundos el botón SRC del control remoto para pasar al modo de tarjeta de memoria. La unidad principal leerá el contenido de la tarjeta automáticamente.

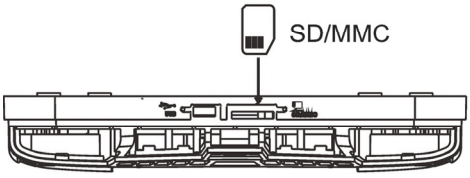


VT1010E

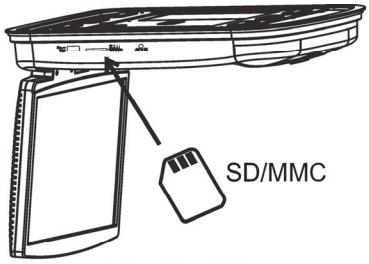


VT1510E



## CUIDADO Y MANTENIMIENTO

***Limpieza del monitor***

- Con un paño suave, seco y limpio, quite el polvo y la suciedad de la pantalla delicadamente.
- No utilice gasolina, diluyente, líquido limpiador de automóviles ni otros limpiadores. Estas sustancias pueden dañar el monitor o desprender la pintura.
- La superficie de la pantalla de cristal líquido puede rayarse con facilidad. No la frote con ningún elemento abrasivo.

***Reparación del monitor***

Si surgiese algún problema, nunca abra la carcasa del monitor, desarme el reproductor ni intente repararlo usted mismo. Las partes internas no pueden ser reparadas por el usuario. Abrir los componentes dejará sin efecto la garantía. Toda reparación contemplada en la garantía debe ser realizada por un centro de servicio técnico Clarion autorizado.

**PRECAUCIÓN**

*Los cambios o modificaciones al producto no aprobados por el fabricante dejarán sin efecto la garantía e infringirán la certificación de la marca E*

**Limpieza del control remoto**

Para limpiar el control remoto, utilice un paño suave, limpio y húmedo. No use líquido para encendedores, alcohol metílico ni ningún otro disolvente.

**Limpieza de discos**

Antes de reproducir un disco, pásele un paño suave y limpio desde el centro hacia el borde.

## CAMBIO DE LA BATERÍA DEL CONTROL REMOTO

La batería del control remoto debe cambiarse cuando los botones dejan de funcionar o cuando es necesario acercarse al reproductor para que el control remoto funcione.

***Precauciones***

- Deseche correctamente las baterías usadas.
- No queme las baterías usadas para desecharlas, ya que podrían explotar.
- No cortocircuite los terminales positivo (+) y negativo (-).
- Mantenga la batería y el portabatería fuera del alcance de los niños, ya que podrían asfixiarse al masticarlos o tragarlos.



***Procedimiento***

***Nota:***
*La batería deber ser una CR2025. No utilice ningún otro tipo de batería.*

1. Dé la vuelta al mando a distancia.
2. Simultáneamente, deslice el seguro del compartimento de la batería en la dirección que indica la flecha y empuje el portabatería para extraerlo de la ranura.

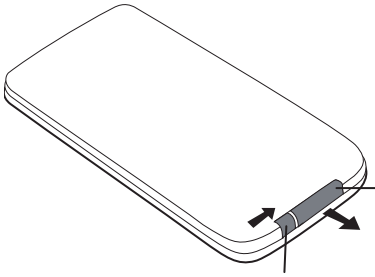


3. Quite la batería usada.
4. Coloque la batería de litio nueva en el portabatería con el signo positivo (+) hacia arriba.
5. Inserte el portabatería en la ranura hasta que trabe en su lugar.

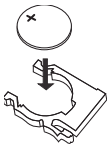

*Batería con el lado positive hacia arriba*

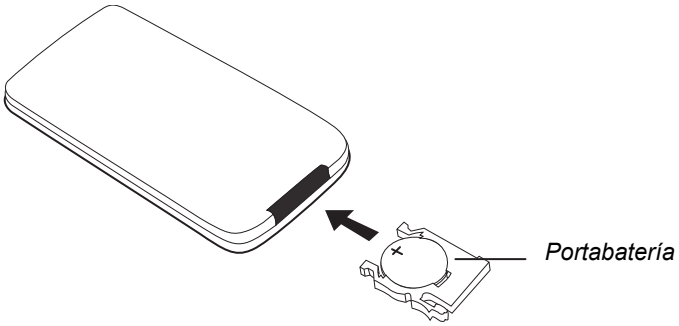


*Inserción del portabatería con la batería en el control remoto*

# 5. INSTALACIÓN Y CABLEADO

No intente instalar ni reparar el reproductor usted mismo, ya que para ello se requiere experiencia en equipos electrónicos y en accesorios para automóviles. Si no cuenta con la experiencia o los conocimientos necesarios, la instalación puede resultar peligrosa y usted podría correr el riesgo de sufrir una descarga eléctrica o de quedar expuesto a otros peligros.
Lea atentamente las instrucciones y las precauciones de este manual. Si la instalación no se realiza correctamente, la unidad y el vehículo podrían verse dañados.

## CONTENIDO DE LA CAJA

Además de este manual, la caja contiene:

- 1 reproductor
- 1 control remoto infrarrojo con batería
- 1 cable RCA de audio y video con conector de 3,5 mm
- 1 mazo de cables de alimentación
- 1 cable RCA de salida
- 1 cable RCA de entrada
- 6 tornillos ST4.2 de 16 y 4 tornillos CM4 de 10 (VT1010E)
- 10 tornillos ST4.2 de 16 y 8 tornillos CM4 de 8 (VT1510E)
- 1 placa metálica de montaje
- 1 junta de caucho
- 2 auriculares y 4 baterías AAA

***Nota:***
*Utilice únicamente el contenido de esta caja para instalar y usar la unidad. El uso de accesorios no provistos con el reproductor puede dañar el equipo.*

## ANTES DE COMENZAR

1. Verifique que funcionen los componentes eléctricos del vehículo, incluidos el sistema de elevación de cristales, el sistema de cierre centralizado, el aire acondicionado, los faros, etc.
2. Identifique la polaridad del circuito de la luz interior y coloque el interruptor ubicado en la parte inferior de la unidad, en la posición correspondiente.
3. Verifique la ubicación elegida para instalar la unidad a fin de asegurarse de que ésta no interferirá con la conducción del vehículo.
4. Si corresponde, también verifique que el monitor, una vez instalado, no interferirá con la movilidad del parasol.
5. Cuidadosamente, marque la ubicación con cinta adhesiva.
6. Quite el tapizado del techo para ver si hay alguna viga disponible para atornillar el soporte de montaje. Si no hay vigas disponibles, utilice un trozo de madera contrachapada de 3/4 pulgadas de alto, del tamaño adecuado. Pegue la madera al techo del vehículo con silicona. Deje secar el tiempo correspondiente.
7. Determine la ubicación de cualquier otra fuente adicional de audio o video.

8. Desconecte el terminal negativo de la batería antes de conectar cables.

**PRECAUCIÓN**

*No abra la carcasa. No contiene piezas que el usuario pueda reparar. Si se le cayera algo dentro de la unidad durante la instalación, consulte al distribuidor o a un centro de servicio técnico Clarion autorizado.*

## PRECAUCIONES DE INSTALACIÓN Y DE CABLEADO

Los reproductores VT1010E/VT1510E debe ser instalados en el techo del vehículo. Los controles del panel delantero deben quedar ubicados de modo que los usuarios del asiento trasero puedan acceder a ellos fácilmente. Asimismo, tenga en cuenta las siguientes consideraciones:

- Esta unidad es para uso exclusivo en vehículos equipados con fuente de alimentación de 12 V con conexión a tierra negativa.
- Esta unidad puede ser instalada con equipos de audio móviles adicionales, por ejemplo, una cámara digital.
- Siempre proceda con sumo cuidado al instalar equipos en el vehículo. Verifique el espacio que queda a ambos lados del lugar de instalación deseado antes de realizar orificios o colocar tornillos.
- Es fundamental conectar la masa a chasis correctamente a fin de minimizar la resistencia y de evitar ruidos. Utilice un cable lo más corto posible y conéctelo firmemente al chasis.
- Al pasar los cables RCA, manténgalos alejados de los cables de alimentación, de los cables de salida de audio, del motor, del sistema de escape, etc., ya que el calor puede dañarlos.
- Si se quema el fusible, verifique que todas las conexiones estén bien, que los cables no hayan causado un cortocircuito y que no haya ningún cable dañado. Luego, reemplace el fusible por uno nuevo del mismo amperaje del original. Al cambiar el fusible, evite que la parte lateral de la batería toque piezas de metal u otros cables.
- Evite en todo momento que los terminales y los cables desconectados toquen piezas de metal u otros materiales conductores en el vehículo.
- Para evitar cortocircuitos, no quite las cubiertas de los terminales en desuso ni las de los extremos de cables desconectados.
- Aísle los cables desconectados con cinta de vinilo o con otro material similar.

**ADVERTENCIA**

*Para evitar cortocircuitos durante la instalación, desconecte el terminal negativo (-) de la batería del vehículo antes de conectar fuentes de alimentación.*

## PROCEDIMIENTO DE INSTALACIÓN

El reproductor VT1010E/VT1510E reemplaza la luz interior. Esta sección proporciona consejos básicos y técnicas que facilitan la instalación. No son específicas para un vehículo en particular, pero deben utilizarse como guía para la instalación.

### *Interruptor de polaridad*

1. Determine la polaridad del sistema de alimentación del vehículo. Esta información suele figurar en un diagrama específico del carro.
2. Ubique el interruptor de polaridad en el dorso del reproductor (el lado que se fija al techo).
3. Si el sistema de alimentación del vehículo requiere polaridad negativa, deslice el interruptor hasta la posición negativa (-). De lo contrario, deslícelo hasta la posición positiva (+).

**PRECAUCIÓN**

*Asegúrese de que el interruptor quede al tope, ya sea de un lado o del otro. No intente cambiar la posición del interruptor una vez instalado el reproductor.*

4. Haga un orificio de una pulgada en el tapizado del techo, a lo largo del dorso del soporte de techo, a fin de pasar los cables.

### *Instalación del soporte de techo y de los cables*

1. Desconecte y quite la luz interior original.
2. Ajuste con tornillos la plata metálica de la montura a la viga o madera contrachapada usando los seis ST4.2 x 16 tornillos para VT1010E y diez tornillos (del mismo tamaño) para VT1510E.

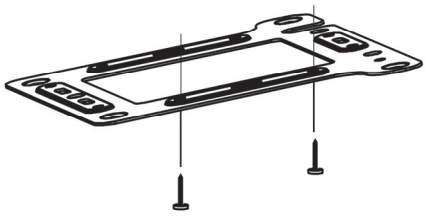

Placa metálica de montaje con la posición de los tornillos (VT1010E)

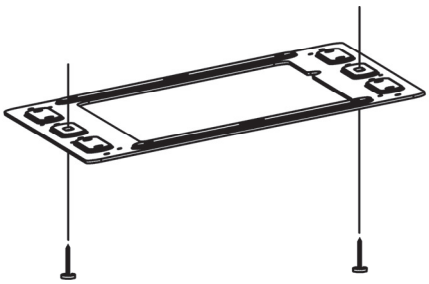

Placa metálica de montaje con la posición de los tornillos (VT1510E)

***Nota:***
*No tape la abertura de la luz original.*

### *Conexión de los cables*

1. Saque el cable de alimentación de la luz interior original y el cable de alimentación/señal por la abertura del techo de la luz interior original.
2. Coloque la junta de caucho al reproductor.

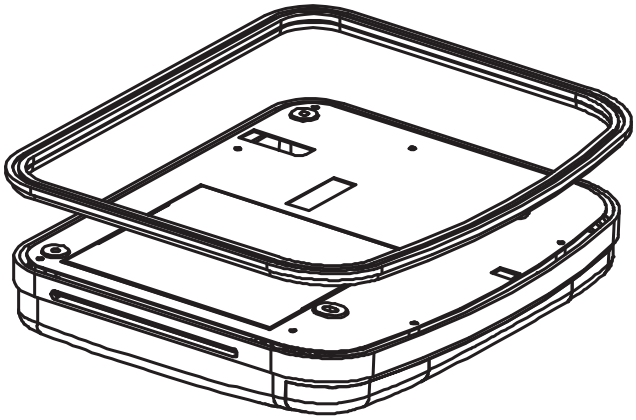

*Colocación de la junta de caucho en el reproductor*

3. Pase los cables por el orificio hasta la ubicación de las fuentes de audio o video.
4. Identifique los cables de la luz interior del vehículo y conéctelos al cable de luz correspondiente en la unidad.
5. Enchufe los cables de las fuentes de audio o video.
6. Enchufe el mazo de cables de alimentación en la unidad, en el siguiente orden: cable de masa, cable de la batería, cable de accesorios y cable de las puertas.

***Nota:***
*El cable rojo debe ser conectado al cable ACC (accesorios) o IGN (arranque) que conecta con el interruptor de arranque. Si no conecta este cable correctamente, la batería se descargará en forma prematura.*



### *Instalación del monitor*

1. Con cuidado, acerque la unidad a la placa metálica de montaje.
2. Ajuste con tornillos en los cuatro CM4 x 8 tornillos para VT1010E u ocho tornillos (del mismo tamaño) para VT1510E, asegurándose de que no existan cables durante el trayecto.

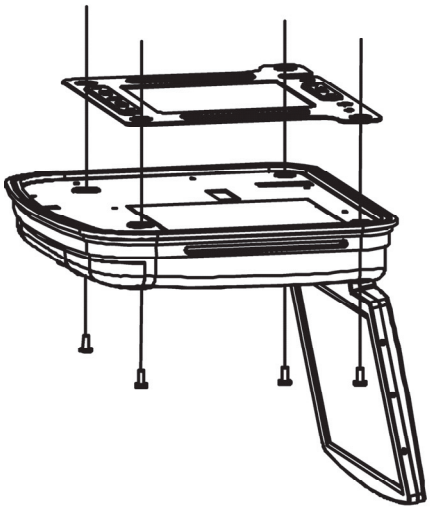

Montaje del reproductor (VT1010E)

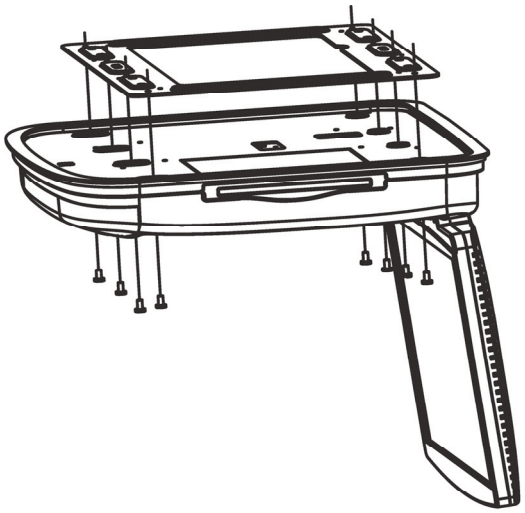

Montaje del reproductor (VT1510E)

3. Vuelva a conectar la batería.
4. Pruebe las luces de freno, las luces de giro, el limpiaparabrisas, etc., para verificar que funcionen correctamente.

## DIAGRAMA DE CABLEADO

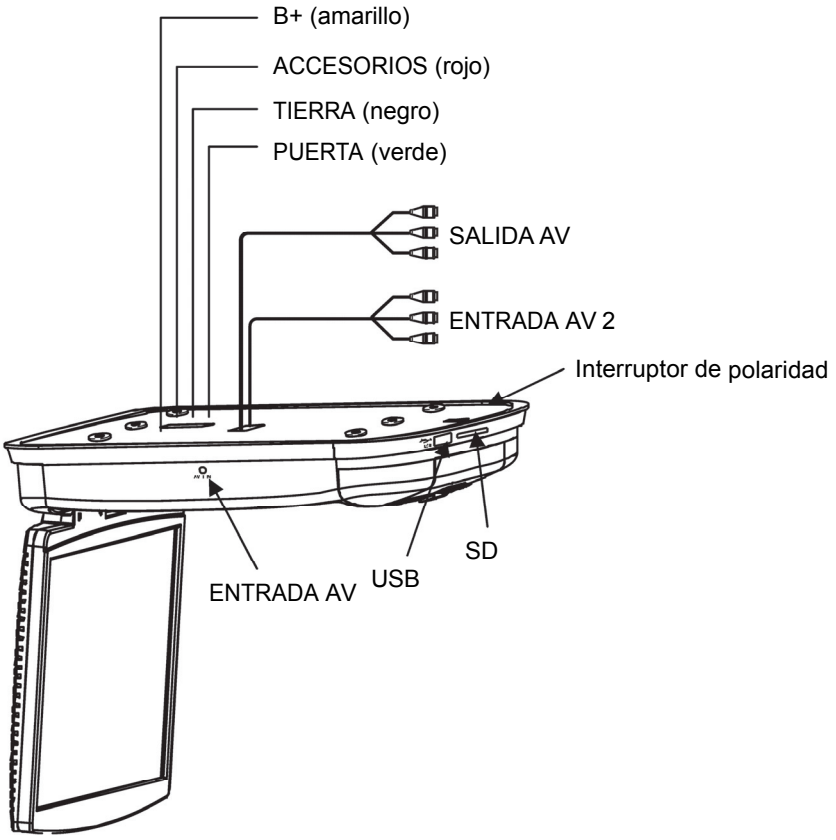


VT1010E Conexión de cables

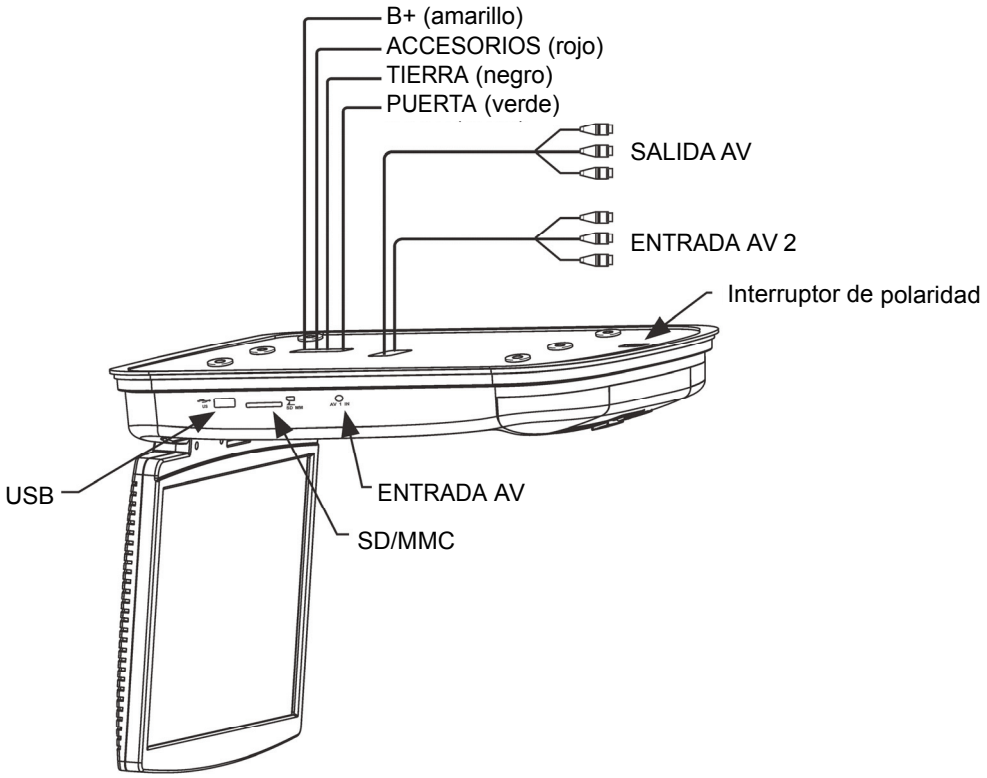


VT1510E Conexión de cables



ESPAÑOL

# 6. CONFIGURACIÓN DEL SISTEMA

## CÓMO ACCEDER A LOS MENÚS

1. Presione el botón SETUP del control remoto para acceder a los menús en pantalla.
2. Para seleccionar un menú, use la flecha hacia arriba y la flecha hacia abajo del control remoto.
3. Para alternar entre las opciones de configuración, use las flechas derecha e izquierda del control remoto.
4. Para seleccionar la opción que desea cambiar, use la flecha hacia arriba y la flecha hacia abajo.
5. Presione ENTER para confirmar la selección.
6. Presione SETUP para salir de los menús en pantalla.

## CONFIGURACIÓN GENERAL

La página General Setup (Configuración general) controla las opciones estándares del DVD.

| | |
|---|---|
| **ANGLE MARK** (Multiplicidad de ángulos) | Activa y desactiva la función de multiplicidad de ángulos. Los distintos ángulos de visión deben estar grabados en el DVD. Para determinar si el DVD admite esta función, verifique si aparece el símbolo de multiplicidad de ángulos en la cubierta del disco. La opción ON habilita el botón ANGLE para seleccionar un ángulo distinto para la escena en curso. La opción OFF deshabilita el botón ANGLE. |
| **OSD LANG** (Idioma de menús) | Permite seleccionar el idioma deseado para los menús que aparecen en la pantalla: ENGLISH (Inglés), FRENCH (Francés) o SPANISH (Español). |
| **CAPTIONS** (Subtítulos) | Activa y desactiva los subtítulos. La opción ON activa los subtítulos. La opción OFF los desactiva. |
| **SCREEN SAVER** (Protector de pantalla) | Activa y desactiva el protector de pantalla. La opción ON activa el protector. La opción OFF lo desactiva. |

## CONFIGURACIÓN DE LOS ALTAVOCES

La página Speaker Setup (Configuración de los altavoces) controla las opciones de los altavoces.

| | |
|---|---|
| **DOWNMIX** (Mezcla de canales) | Se aplica al sonido digital Dolby. Esta opción no puede cambiarse y está configurada para emitir señal estéreo en forma permanente, es decir, el reproductor emite audio a los canales derecho e izquierdo del conector RCA de salida. |

ESPAÑOL

## PREFERENCIAS DEL SISTEMA

La página Preference (Preferencias) controla las preferencias globales del sistema.

**TV TYPE** (Tipo de televisión) — Permite seleccionar el sistema de televisión. Al cambiar esta opción, también cambia la salida RCA de audio y video. Los ajustes disponibles son **NTSC** y **PAL**.

**AUDIO** — Permite seleccionar el idioma en que se desea escuchar el audio del DVD:
ENGLISH (Inglés), FRENCH (Francés) o SPANISH (Español).

**SUBTITLE** (Subtítulos) — Permite seleccionar el idioma de los subtítulos:
ENGLISH (Inglés), FRENCH (Francés) o SPANISH (Español).

**DISC MENU** (Menú del disco) — Permite seleccionar el idioma en que se desea visualizar el contenido del disco cargado:
ENGLISH (Inglés), FRENCH (Francés) o SPANISH (Español).

**PARENTAL** (Control infantil) — Restringe el material que los niños pueden ver según la edad

| | |
|---|---|
| 1 Kid Safe | Material apto para niños. |
| 2 G | Material apto para todo público |
| 3 PG | Se sugiere la orientación de los padres. |
| 4 PG-13 | Material no apto para menores de trece años. |
| 5 PG-R | Material no apto para menores de diecisiete años. |
| 6 R | Material no apto para menores de diecisiete años. |
| 7 NC-17 | No recomendado para menores de diecisiete años. |
| 8 Adult | Apto únicamente para adultos por su contenido gráfico. Ésta es la opción predeterminada de fábrica. |

***Nota:***
*Una vez configurado el control infantil, el reproductor le pedirá que ingrese la contraseña del sistema.*

**PASSWORD** (Contraseña) — Esta opción permite cambiar la contraseña original.

***Nota:***
*Antes de cambiar el nivel de control infantil, ingrese la contraseña. La contraseña predeterminada es 3308. Una vez que la cambie, esta clave ya no funcionará.*

**DEFAULT** (Configuración predeterminada) — Restablece todos los ajustes a los valores predeterminados de fábrica.

*Código de registro DivX: 557QBJDXCU*
*DivX URL:* www.divx.com/vod *or* *vod.divx.com*

ESPAÑOL

# 7. SOLUCIÓN DE PROBLEMAS

En el caso de que el sistema no responda, la pantalla quede en blanco o el reproductor no funcione correctamente, apáguelo y vuelva a encenderlo. Si aun así no respondiese, presione el botón Reset ubicado en el panel frontal.

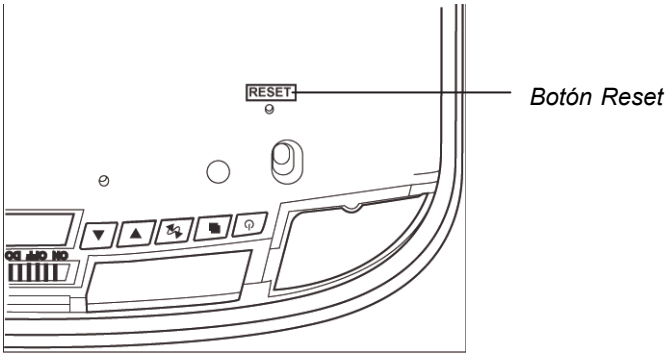


*Reproductor con la pantalla abierta*

***EL REPRODUCTOR NO ENCIENDE***

- La llave de arranque del vehículo está en la posición OFF (Apagado). Colóquela en la posición ACC (Accesorios).
- El reproductor está apagado. Enciéndalo.
- Hay condensación dentro del reproductor. Espere una hora o hasta que la condensación se evapore.
- Se quemó un fusible. Revise los fusibles de la unidad en el extremo de los cables de instalación y los fusibles del vehículo.
- El reproductor está desconectado. Revise todas las conexiones. Consulte las instrucciones de instalación.
- La batería del control remoto debe cambiarse.
- La lente infrarroja del control remoto está sucia. Límpiela con un paño suave y húmedo.

***EL EQUIPO ESTÁ ENCENDIDO PERO NO REPRODUCE EL DISCO***

- El disco está cargado al revés. Vuelva a cargar el disco con el lado de la etiqueta hacia arriba (hacia el techo del vehículo).
- El formato del disco es incompatible con el reproductor.
- El disco está sucio o rayado. Límpielo o cambie el disco.

***EL REPRODUCTOR SE DETIENE REPENTINAMENTE***

- El reproductor muestra un error. Apáguelo y vuelva a encenderlo. Si aun así no responde, presione el botón RESET.

***EL REPRODUCTOR FUNCIONA DE MANERA IRREGULAR***

- La batería del control remoto debe cambiarse.
- La ventana infrarroja del reproductor o la del control remoto están sucias. Límpielas con un paño suave y húmedo.
- Las conexiones están flojas. Revise y ajuste todas las conexiones.

***LA IMAGEN SALTA OCASIONALMENTE***

- El disco está sucio o rayado. Límpielo o cambie el disco.

***LA IMAGEN SE VE BORROSA***

- Es posible que esté pasando cerca de un cable de alto voltaje, un transformador, un avión u otra fuente de interferencia eléctrica. La imagen se normalizará a medida que se aleje de dicha fuente.

***LA IMAGEN SE VE MUY OSCURA***

- La temperatura dentro del vehículo es muy baja. Cuando la temperatura es baja, la imagen de las pantallas de cristal líquido se oscurece. La imagen se normalizará a medida que suba la temperatura.
- El brillo está configurado demasiado alto. Baje el nivel de brillo. Presione el botón MENU del reproductor o el del control remoto.

***LOS AURICULARES INALÁMBRICOS INFRARROJOS NO EMITEN SONIDO***

- The brightness is set too high. Adjust it lower. Press the MENU button on the remote or on the player.

***NO SOUND CAN BE HEARD FROM THE IR WIRELESS HEADPHONES***

- Los auriculares están apagados.
- La batería de los auriculares está baja. Cambie la batería.
- Algún objeto está bloqueando la transmisión de la señal infrarroja que el reproductor emite a los auriculares o los auriculares se encuentran fuera del rango de alcance de la señal. El receptor infrarrojo de los auriculares debe estar en línea directa de visión respecto del transmisor infrarrojo del reproductor.

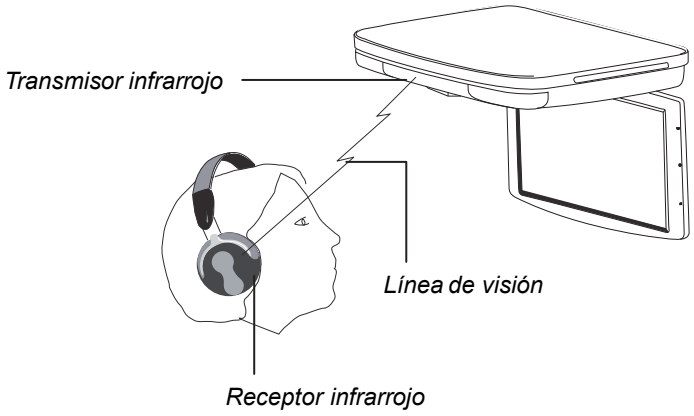

# 8. ESPECIFICACIONES

| | VT1010E | VT1510E |
|---|---|---|
| Fuente de alimentación (batería del vehículo) | 12V DC (10V-16V) | |
| Voltaje de prueba | 14 V, conexión a tierra negativa | |
| Corriente de funcionamiento | <20,7W | |
| Current consumption | <82,8mW | |
| Consumo máximo de corriente | <27,6W | |
| Mecanismo | Apertura y cierre manuales | |
| Sistema de video | Auto, NTSC and PAL | |
| Pantalla | 10,2” en diagonal | 15,4” en diagonal |
| Resolución (píxeles) | 800 x 480 | 1280 x 800 |
| Ángulo de la pantalla | Ajuste vertical hacia arriba y hacia abajo; ángulo máximo 150° | |
| Ángulo visual (arriba, abajo, izquierda, derecha) | 45/65/65/65 | 10/30/40/40 |
| Peso | 2,25 Kg | 3,45 Kg |
| Señal de video | 1 Vp-p, carga 75 Ω | |
| Temperatura de funcionamiento | 23 ~ 131˚F (-5 ~ 55˚C) | |
| Temperatura de almacenamiento | -4 ~ 158˚F (-20 ~ 70˚C) | |
| Luz | 2W | |

***Nota:***
*A los efectos de realizar mejoras técnicas, estas especificaciones y el diseño del equipo pueden cambiar sin aviso.*

ESPAÑOL

# 9. GLOSARIO

**Ángulo de la pantalla:** Ángulo máximo en que puede abrirse la pantalla de cristal líquido (150°).

**Ángulo de visión:** Ángulos alternativos pregrabados de una escena.

**CD:** Disco compacto.

**CD-R/RW:** CD de lectura/lectura y escritura.

**Dolby Digital:** Nombre comercial de las tecnologías de compresión de audio desarrolladas por Dolby Laboratories.

**DVD:** Disco de video digital o disco versátil digital.

**DVD-R:** DVD de lectura solamente.

**DVD-RW:** DVD de lectura y de escritura.

**Fuente de audio/video (A/V):** Dispositivo adicional de audio o video que tiene una salida RCA compuesta, por ejemplo, una consola de juegos, una videograbadora, una cámara digital, etc.

**IR:** Infrarrojo(a).

**PEG/JPG:** Joint Pictures Expert Group, comité que desarrolló los estándares de compresión de gráficos, especialmente fotografías.

**LCD:** Pantalla de cristal líquido, tecnología utilizada para monitores de computadoras portátiles y de otras computadoras pequeñas.

**Matriz activa:** Tecnología utilizada para pantallas planas que proporciona una imagen más brillante y nítida y un mayor ángulo visual en relación con las pantallas de matriz pasiva. Cada píxel tiene su propio transistor de película delgada (TFT, por sus siglas en inglés), por lo que a veces se las denomina “pantallas TFT”.

**MP3:** MPEG capa de audio 3, estándar que permite comprimir sonido sin sacrificar la calidad.

**NTSC:** National TV Standards Committee, grupo que desarrolló los estándares de televisión que se utilizan en los Estados Unidos.

**OSD:** Menú en pantalla.

**PAL:** Principal estándar europeo para visualización de señales analógicas de televisión.

**Píxel:** Abreviatura de “picture element” (elemento de imagen), el punto más pequeño en un monitor o imagen gráfica.

**Proporción:** Comparación del ancho y el alto de un objeto.

SRC: Fuente.

**TFT** (transistor de película delgada): Tecnología utilizada para pantallas en la cual se depositan películas

delgadas durante el proceso de fabricación a fin de crear contactos metálicos.

**VCD:** Video CD, estándar para almacenar video en un CD.

**WVGA:** Matriz de gráficos de video ampliada, cantidad de píxeles en cada dirección que pueden mostrarse en un monitor.

Спасибо за приобретение товара компании **Clarion**.

- Перед использованием аппаратуры пожалуйста, прочтите руководство пользователя.
- После прочтения данного руководства, сохраняйте его под рукой, например, в "бардачке".
- Сохраняйте кассовый чек. Гарантия, находящаяся в конце данного руководства и ваш кассовый чек - необходимы для гарантийного обслуживания.

# Оглавление

**1. ПАРАМЕТРЫ ..... 182**
ПАРАМЕТРЫ МОНИТОРА И ОТОБРАЖАЕМОГО СИГНАЛА ..... 182
ПАРАМЕТРЫ DVD VIDEO ..... 183
**2. МЕРЫ ПРЕДОСТОРОЖНОСТИ ..... 185**
ФУНКЦИОНИРОВАНИЕ ..... 185
ОБЩИЕ ПОЛОЖЕНИЯ ..... 185
ТЕХНИЧЕСКОЕ ОБСЛУЖИВАНИЕ ..... 186
УСТАНОВКА ..... 187
**3. ЭЛЕМЕНТЫ УПРАВЛЕНИЯ ..... 188**
МОНИТОР ЗАКРЫТ ..... 188
МОНИТОР ОТКРЫТ ..... 190
ВИД СБОКУ ..... 190
ДИСТАНЦИОННОЕ УПРАВЛЕНИЕ ..... 191
**4. ЭКСПЛУАТАЦИЯ ..... 194**
ОТКРЫТИЕ МОНИТОРА ..... 194
ЗАКРЫТИЕ МОНИТОРА ..... 194
РАБОТА С ДИСКАМИ ..... 195
ВКЛЮЧЕНИЕ ПЛЕЕРА ..... 195
ВЫКЛЮЧЕНИЕ ПЛЕЕРА ..... 195
ИЗМЕНЕНИЕ ОТНОШЕНИЯ ШИРИНЫ КАДРА К ВЫСОТЕ ..... 195
ПРОИГРЫВАНИЕ ДИСКА (DVD ИЛИ CD) ..... 196
ИСПОЛЬЗОВАНИЕ НАУШНИКОВ ..... 196
ПРОИГРЫВАНИЕ DVD-ДИСКОВ ..... 198
ПРОИГРЫВАНИЕ АУДИО ДИСКОВ ..... 200
ПРОИГРЫВАНИЕ MP3 ДИСКОВ ..... 201
ИСПОЛЬЗОВАНЕ USB ПАМЯТИ И КАРТ SD/MMC ..... 202
УХОД И ОБСЛУЖИВАНИЕ ..... 202
ЗАМЕНА БАТАРЕЙ В ДИСТАНЦИОННОМ УПРАВЛЕНИИ ..... 203
**5. УСТАНОВКА И ПРОВЕДЕНИЕ ЭЛЕКТРОПРОВОДКИ ..... 205**
ЧТО ВКЛЮЧЕНО В УПАКОВКУ ..... 205
ПЕРЕД НАЧАЛОМ ..... 205
МОНТАЖ И МЕРЫ ПРЕДОСТОРОЖНОСТИ ПРИ ПРОВЕДЕНИИ ЭЛЕКТРОПРОВОДКИ ..... 206
ПОРЯДОК УСТАНОВКИ ..... 207
МОНТАЖНАЯ СХЕМА ..... 210
**6. ПРЕДПОЧИТАЕМЫЕ НАСТРОЙКИ ..... 211**
ДОСТУП К ЭКРАННОМУ МЕНЮ ..... 211
ОБЩИЕ НАСТРОЙКИ ..... 211
НАСТРОЙКИ ДИНАМИКА ..... 211
ПРЕДПОЧТЕНИЯ ..... 212
**7. ВЫЯВЛЕНИЕ НЕИСПРАВНОСТЕЙ ..... 214**
**8. ТЕХНИЧЕСКИЕ ХАРАКТЕРИСТИКИ ..... 216**
**9. ГЛОССАРИЙ ..... 217**

Русский

# 1. ПАРАМЕТРЫ

**Предостережение !**

*Потолочные плееры с мониторами Clarion VT1010E/VT1510E разработаны строго для использования на заднем сиденье. Просмотр монитора во время эксплуатации автомобиля может привести к серьёзным травмам и/или нанесению ущерба имуществу.*
*Компания Clarion не несёт ответственности за любую травму и/или нанесение ущерба имуществу в результате неправильного использования или просмотра монитора.*

Потолочные плееры с мониторами Clarion VT1010E/VT1510E разработаны в современном технологическом дизайне и с современными компонентами, чтобы объединить приспособляемость с надёжностью, и возможностью расширения для получения лучшего качества картинки и простоты в использовании.

**Приспособляемость**

В основном, устройство разработано для использования на заднем сиденье, аудио в модели VT1010E/VT1510E можно лично прослушивать через беспроводные наушники и/или через стереосистему.

**Надёжность**

Высококачественные электронные компоненты и усиленные электронные соединения прослужат долгие годы в экстремально жёстких, мобильных средах.

**Возможность расширения**

Встроенные разъёмы аудио/видео (A/V) позволяют вам добавлять множество источников A/V

## ПАРАМЕТРЫ МОНИТОРА И ОТОБРАЖАЕМОГО СИГНАЛА

- Защёлкивающийся ЖК-экран с активной матрицей по технологии тонкоплёночных транзисторов (TFT) с шириной, зависящей от модели:
  VT1010E: 10.2”
  VT1510E: 15.4”
- ЖК экран высокого разрешения с форматом кадра 16:9
  VT1010E: 800 x 480 пикселей
  VT1510E: 1280 x 800 пикселей
- Поддержка форматов NTSC, AUTO и PAL
- Широкий угол обзора
- Ручное регулирование угла наклона экрана: вертикальная установка вверх и вниз с максимально возможным углом в 150 градусов
- Регулирование цвета, контраста, яркости и цвета (PAL) или цветового тона (NTSC)
- Индикация конфигурируемых опций на экране (OSD)
- Поддержка USB2.0 (полноскоростная)
- Устройство для чтения карт памяти для форматов SD/MMC

- Использование при установке на потолок
- Защита от самовольного включения
- 2 аудио/видео входа
- 1 аудио/видео выход
- Встроенный потолочный плафон с белым светодиодом
- Встроенный ИК передатчик для ИК беспроводных наушников
- Беспроводное ИК дистанционное управление
- Вставной DVD плеер с многоформатной поддержкой
- Возможность чтения форматов: DVD /DVD±R /DVD±RW /CD-DA /CD-RW/MP3 /WMA /VCD /SVCD /DivX

***Примечание:***
*На данном плеере не проигрываются мультисессионые компакт-диски и файлы WMA 320 Кбит/с.*

- аудио/видео вход 3.5 мм

## ПАРАМЕТРЫ DVD VIDEO

- Дисковод DVD, поддерживающий следующие форматы:

DVD диски (12 см)

Видео компакт-диски VCD (12 см)

Аудио компакт-диски (12 см)

Компакт-диски MP3 (12 см)

DivX CDs / DVDs

- Воспроизведение компакт-дисков с двумя аписанными сессиями (одна аудио и одна с данными)
- Мультизвук (): DVD аудио, поддерживающее до восьми языков за один фильм.
- Многоракурсная функция (): для DVD дисков, предоставляющая возможность нескольких просмотров одной сцены.
- Субтиры (): поддержка до 32 языков.
- Воспроизведение музыкальных файлов MP3 с CD-R/CD-RW компакт-дисков.

Номер региона установлен, основываясь на регионе продажи; номер региона обозначен на коробке следующим образом:

- DivX Certified® для воспроизведения DivX® видео, включая и премиум-контент.

НЕМОГО О DIVX VIDEO: DivX® - это цифровой видео формат, созданный компанией DivX, Inc. Это официально сертифицированное устройство DivX

Certified® для проигрывания DivX видео. Для получения более подробной информации, а также программного обеспечения для конвертации вашего видео в формат DivX, посетите сайт divx.com.

НЕМНОГО О DIVX VIDEO-ON-DEMAND: Это сертифицированное DivX Certified® устройство необходимо зарегистрировать для воспроизведения приобретенных фильмов DivX Video-on-Demand (VOD). Для получения регистрационного кода, найдите раздел DivX VOD в меню настройки вашего устройства. Для получения детальной информации о завершении регистрации, посетите vod.divx.com.

DivX®, DivX Certified®, а также все дочерние логотипы являются торговыми марками DivX, Inc., их использование подлежит лицензированию.

# 2. МЕРЫ ПРЕДОСТОРОЖНОСТИ

Отказ от соблюдения данных мер предосторожностей может привести к повреждению вашего автомобиля, монитора или источника видео и может аннулировать гарантию.
По всем вопросам, не оговоренным в данном руководстве, обращайтесь к вашему местному Дилеру компании Clarion.

## ФУНКЦИОНИРОВАНИЕ

- Не эксплуатируйте данное изделие иными способами, чем те, которые описаны в данном руководстве.
- Отказ от соблюдения инструкций может аннулировать гарантию.
- Не используйте устройство с выключенным зажиганием. Это может разрядить аккумулятор автомобиля.
- Если внутренняя температура транспортного средства очень высокая (более 50 градусов по Цельсию) - охладите немного устройство перед использованием.
- Если в автомобиле очень низкая (ниже -5 градусов Цельсия ), включение устройства после того как вы завели автомобиль и включили отопительный прибор, может вызвать формирование влаги в устройстве. В течение часа не включайте устройство. Отказ выполнять данные меры может вызвать удар электрическим током. Перед использованием устройства позвольте конденсату испариться
- При очень низких изображение может быть тёмным и "подтормаживать". Дисплей возвращается в нормальное состояние при подъёме температуры.
- При использовании устройства, убедитесь, что ваш ремень безопасности пристёгнут или находится в положении безопасности. В противном случае вы можете ушибиться, если водитель внезапно затормозит. При несчастном случае травмы могут быть более серьёзными, если ваш ремень безопасности не пристёгнут.
- Перед тем, как покинуть транспортное средство, выньте диск и храните его отдельно вдали от солнечного света. Повышенная температура и влажность могут повредить диски, став причиной отсутствия их проигрывания.

## ОБЩИЕ ПОЛОЖЕНИЯ

- Не оставляйте монитор открытым, когда устройство не используется. Прямой солнечный свет может вызвать неправильную работу монитора.
- Не вешайте и не снимайте никакие предметы с потолочного монитора.
- Не вливайте жидкость в устройство и не вставляйте посторонние предметы в слот дисковода DVD. Вода, влажность и посторонние предметы могут повредить внутренние схемы.
- Если устройство становится влажным - отключите всё питание и посоветуйтесь с авторизированным дилером компании Clarion насчёт обслуживания. Не эксплуатируйте устройство, пока оно не будет проверено и отремонтировано.
- Не роняйте устройство и не ударяйте панель ЖК экрана - вы можете вызвать долговременные повреждения.
- Если ЖК экран разбился - избегайте прикосновения к стеклу и жидкости. Если вы

прикоснулись к жидкости - смойте её с тела и/или с одежды большим количеством воды, затем обратитесь за медицинской помощью.

## ТЕХНИЧЕСКОЕ ОБСЛУЖИВАНИЕ

- Не очищайте поверхность ЖК экрана химическими растворителями или разъедающими средствами. В результате может произойти долговременное повреждение монитора. Избегайте использования абразивных моющих средств. Для чистки используйте мягкую, влажную ткань.
- Не демонтируйте и не модифицируйте данное устройство. Вы можете повредить монитор, аннулировать гарантию и пострадать от электрошока. Модификация данного устройства аннулирует сертификаты безопасности.

## УСТАНОВКА

Установка мобильных аудио и видео компонентов требует опыта и ряда механических и технических процедур. Несмотря на то, что данное руководство предоставляет инструкции по общей установке и эксплуатации, оно не описывает точные методы установки для вашего конкретного автомобиля.
Если вы не обладаете требуемыми знаниями, опытом и/или инструментами для успешной установки - проконсультируйтесь с авторизированным Дилером компании Clarion по поводу профессиональной установки.

# 3. ЭЛЕМЕНТЫ УПРАВЛЕНИЯ

## МОНИТОР ЗАКРЫТ

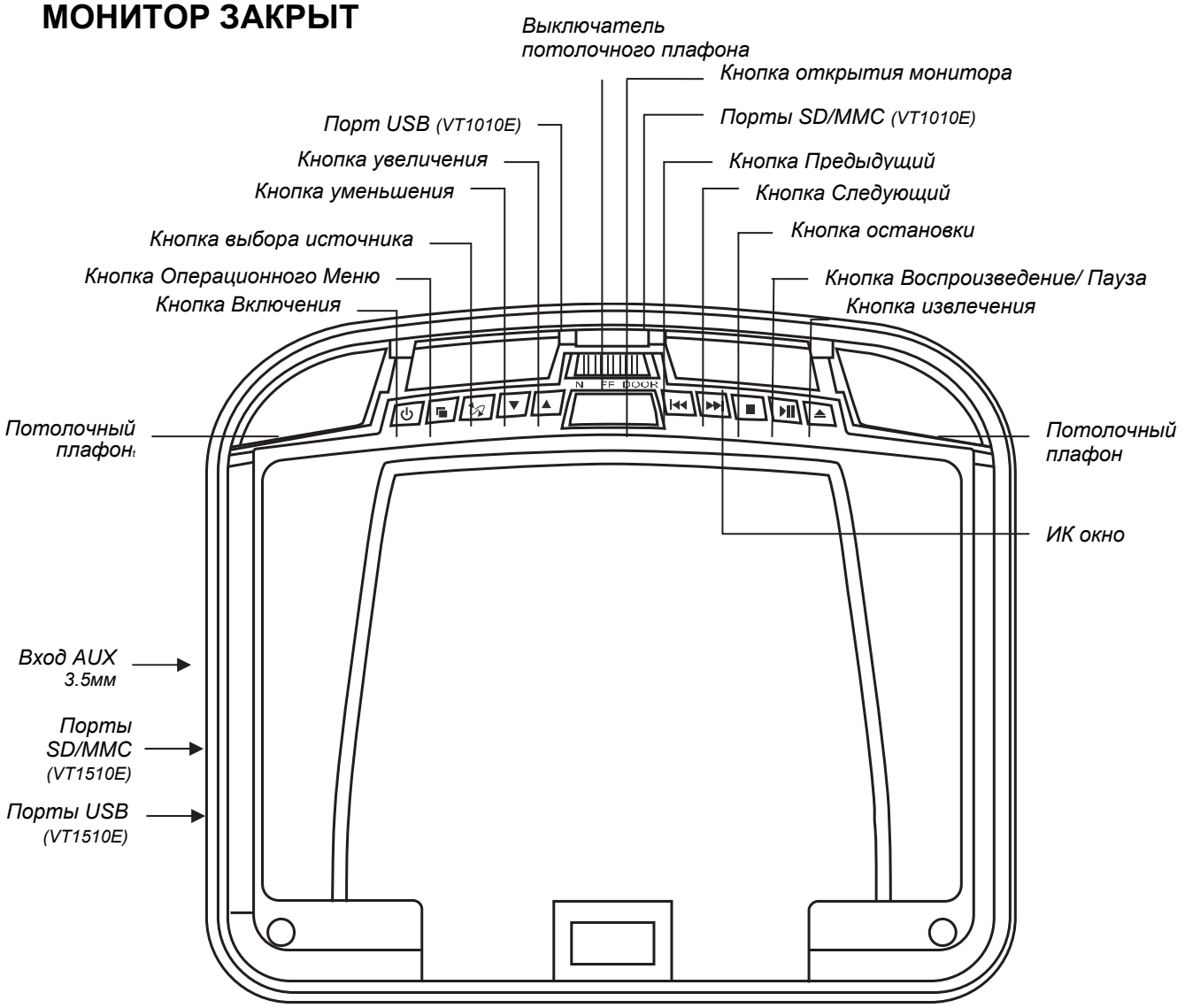


*Вид на плеер прямо снизу с закрытой панелью ЖК экрана.*

**Функции кнопок (монитор в закрытом положении)**

| | | |
|---|---|---|
| ⏻ | Кнопка Включения | Нажмите для включения или выключения плеера. |
| | Кнопка Меню | Открывает операционное меню. Снова нажмите для последовательного выбора каждого пункта меню. |
| | Кнопка выбора источника | Выбирает источник входного видеосигнала: DVD-IN, AV IN1 или AV IN2, DVD/USB.<br><br>***ПРИМЕЧАНИЕ:*** Для переключения в режим USB переключитесь в режим DVD , а затем вставьте USB в порт. Для переключения в режим USB, находясь в режиме DVD, нажмите и удерживайте эту кнопку в течение 2 секунд |
| ▼ | Кнопка уменьшения | Уменьшает громкость во время воспроизведения. В |

| | | |
|---|---|---|
| | | режиме MENU нажмите для выбора нижнего пункта меню. |
| ▲ | Кнопка увеличения | Увеличивает громкость во время воспроизведения. В режиме MENU нажмите для выбора верхнего пункта меню. |
| ⏮ | Кнопка Предыдущий | Переходит к предыдущему сюжету на DVD-диске или треку на CD-диске. Во время воспроизведения нажмите и удерживайте для быстрой перемотки назад. |
| ⏭ | Кнопка Следующий | Переходит к следующему сюжету на DVD-диске или треку на CD-диске. Во время воспроизведения нажмите и удерживайте для быстрой перемотки вперёд и воспроизведения. |
| ■ | Кнопка остановки | Для остановки воспроизведения нажмите один раз. Нажмите кнопку воспроизведение/пауза для возобновления с места, на котором остановился плеер. Для полной остановки плеера дважды нажмите эту кнопку. Нажмите кнопку воспроизведение/пауза для начала воспроизведения с начала диска. |
| ⏯ | Кнопка воспроизведение/пауза | Воспроизводит или ставит диск на паузу. |
| ⏏ | Кнопка извлечения | Извлекает диск. |
| | Кнопка открытия монитора | Извлекает панель ЖК экрана из места хранения. |
| | Выключатель потолочного плафона | Конфигурирует потолочный плафон: ВКЛЮЧЕН, ВЫКЛЮЧЕН или активируется дверями. Для ручного включения или выключения света - передвиньте выключатель в положения ON/ВКЛЮЧЕН, или OFF/ВЫКЛЮЧЕН.<br>В положении активации дверями автомобиля - потолочный плафон включается и выключается при открытии и закрытии дверей автомобиля.<br><br>***ПРИМЕЧАНИЕ:***<br>Выключатель потолочного плафона работает только в том случае, когда зелёный провод потолочного плафона соединён с датчиком двери, и переключатель полярности правильно установлен. Для соединения деталей смотрите справочник по электросхемам транспортного средства. |

## МОНИТОР ОТКРЫТ

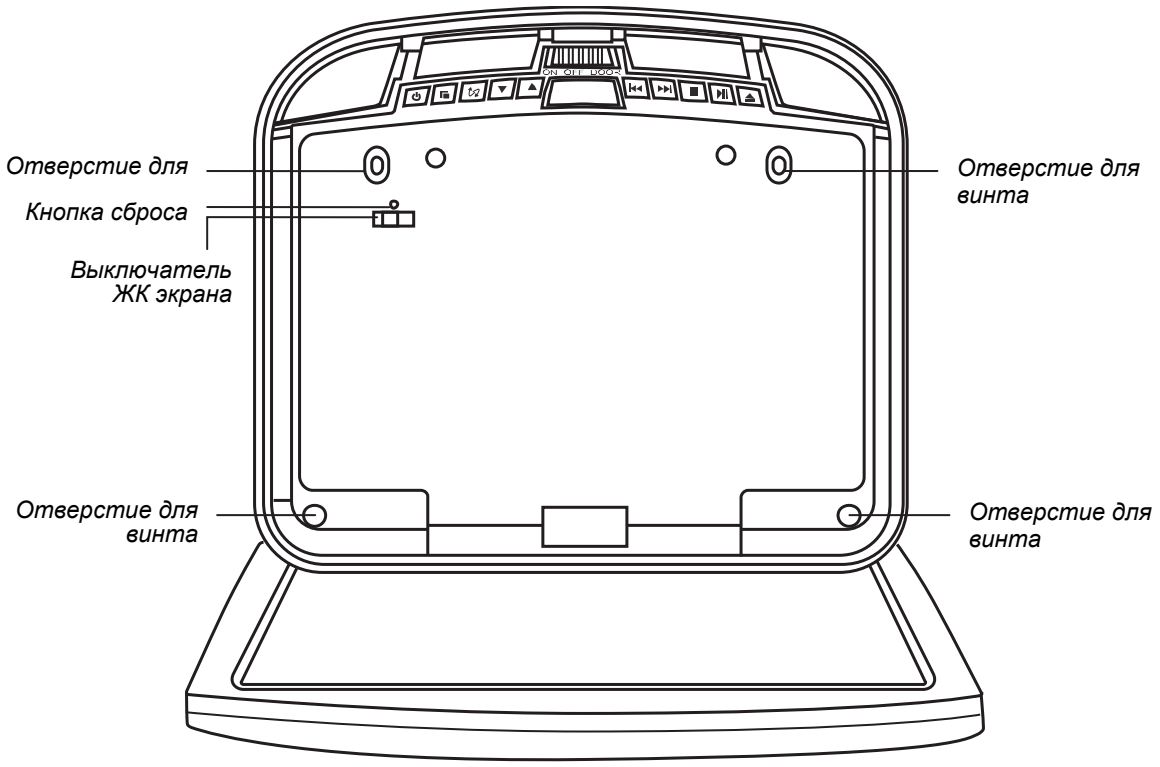


*Вид на плеер прямо снизу с открытой панелью ЖК экрана.*

**Функции кнопок (монитор в открытом положении)**

| | |
|---|---|
| Выключатель ЖК экрана | Включает ЖК Экран |
| Кнопка сброса | Для возврата всех настроек на заводские, по умолчанию нажмите карандашом или другим инструментом с узким наконечником. |
| Отверстие для винта | Используется для прикрепления плеера к установочной пластине. |

## ВИД СБОКУ

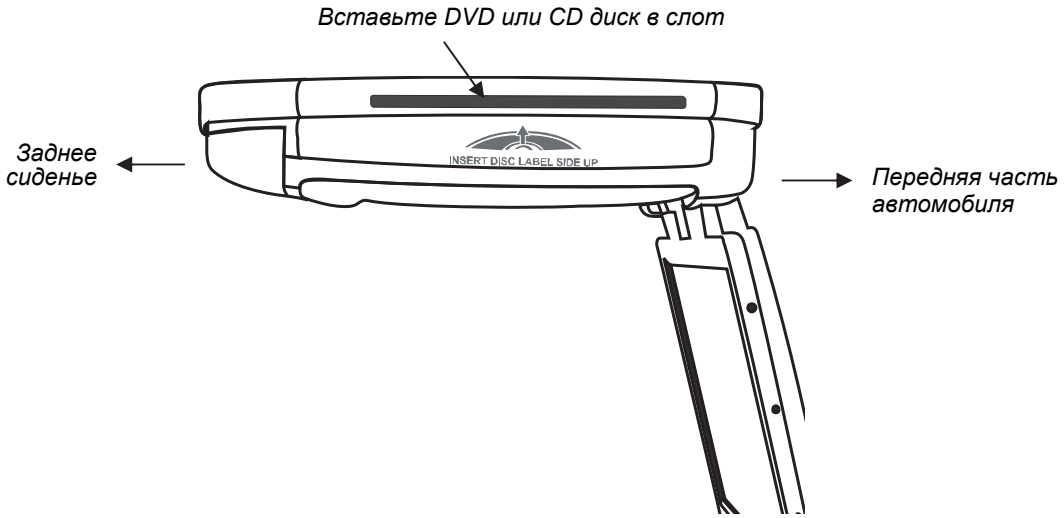

# ДИСТАНЦИОННОЕ УПРАВЛЕНИЕ

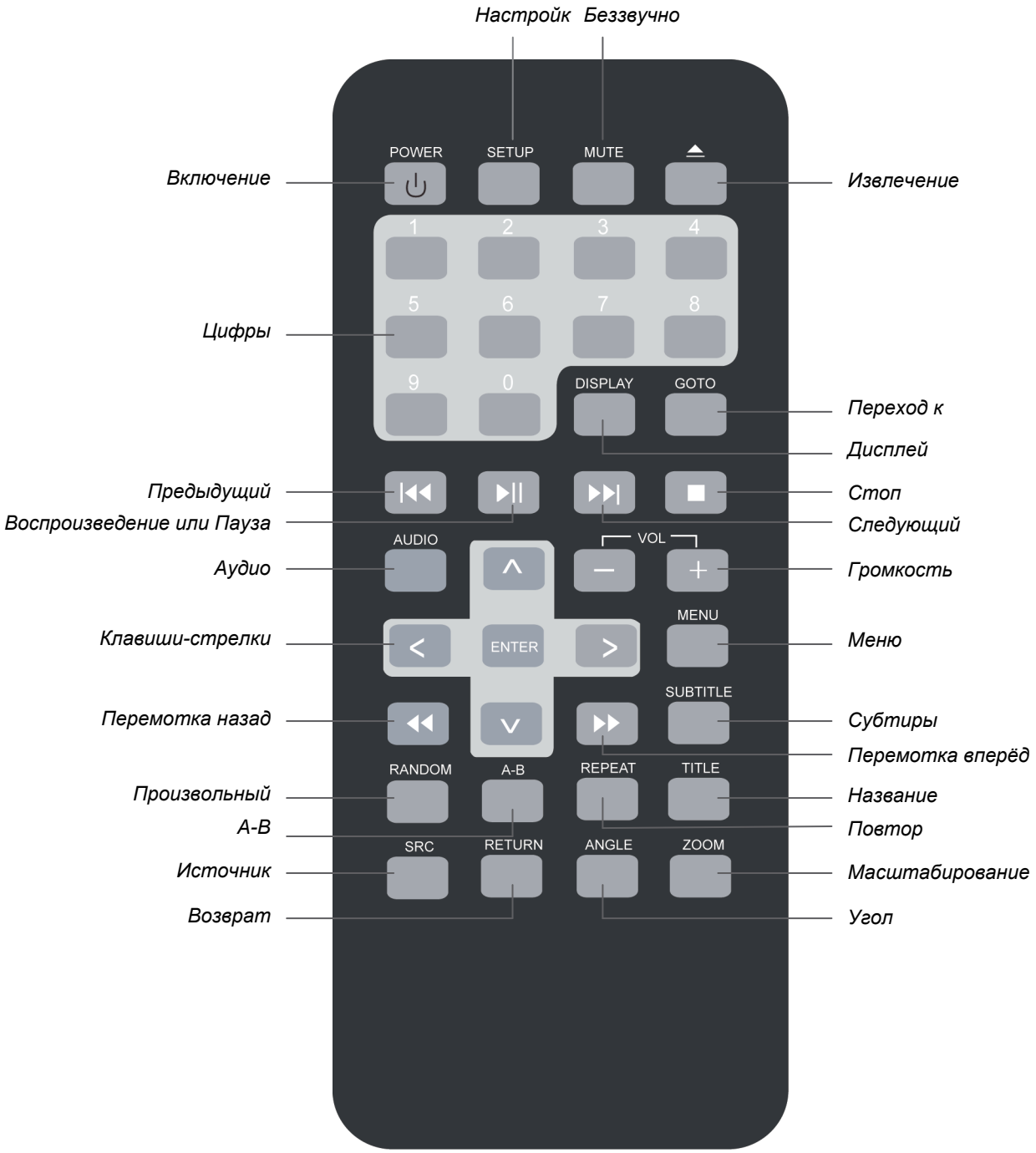

**Функции кнопок дистанционного управления**

| | | |
|---|---|---|
| ⏻ | Кнопка Включения | Включает и выключает плеер |
| | Настройки | Доступ к меню настроек. Используйте для изменения опций плеера. |
| | Беззвучно | Деактивирует и активирует звук. |
| ⏏ | Извлечение | Извлекает диск из слота. |
| | Цифры | Используются для непосредственного введения номеров треков и для конфигурации некоторых опций. |
| ⏮ | Предыдущий | Возвращает к предыдущему сюжету на DVD-диске или предыдущему треку на CD-диске. |
| ⏯ | Воспроизведение или Пауза | Начинает или ставит на паузу воспроизведение DVD или CD -дисков. |
| | Аудио | Для DVD-диска: Изменяет язык во время воспроизведения. Для VCD/CD-диска: Изменяет аудиоканал (левый, правый, стерео) во время воспроизведения. |
| | Клавиши-стрелки | Выбирают опции в меню DVD-диска и значения в меню на дисплее. |
| | ВВОД | Принимает настройки, выбранные при помощи клавиш-стрелок. |
| ◀◀ | Перемотка назад | Перематывает назад на скорости 2x, 4x, 8x,16x и 32x. |
| | Произвольный | Воспроизводит сюжеты или треки в произвольном порядке. |
| | A-B | Повторяет воспроизведение согласно заранее обозначенным точкам от A до B. |
| | Источник | Выбирает источник входного видеосигнала: DVD-IN, AV IN1 и AV IN2 или DVD-IN, и USB. |
| | Возврат | Возвращает к главному меню DVD. |
| | Угол | Меняет угол обзора сцены при проигрывании DVD -диска, включающего возможность просмотра сцены с нескольких ракурсов. |
| | Масштабирование | Масштабирует при просмотре фильма или фотографий. При нажатии кнопки МАСШТАБИРОВАНИЕ/ZOOM, плеер меняет изображение в доступных пределах масштабирования. |
| | Повтор | Сменяет кадры в пределах повтора. |
| | Название | Отображает меню названий на DVD диске. |
| ▶▶ | Перемотка вперёд | Перематывает вперёд во время воспроизведения на скорости 2x, 4x, 8x,16x и 32x. |
| | Субтитры | Включает и выключает предварительно записанные субтитры. |
| | Меню | Отображает главное меню на DVD диске. Нажмите и удерживайте для просмотра меню на дисплее. |
| | Громкость | Уменьшает и увеличивает громкость. |
| ⏭ | Следующий | Переходит к следующему сюжету DVD или к следующему треку на CD. |
| ■ | Стоп | Останавливает воспроизведение. Для возобновления воспроизведения с последней позиции нажмите кнопку воспроизведение/пауза или ВВОД/ENTER. Для полной остановки воспроизведения дважды нажмите кнопку |

| | |
|---|---|
| | стоп/stop , затем нажмите кнопку воспроизведения/play или ВВОД/ENTER для начала воспроизведения с начала DVD-диска. |
| Дисплей | Отображает информацию о воспроизведении: название, сюжет, трек и время. |
| Переход к | Начинает воспроизведение с выбранного сюжета, трека или времени. |

# 4. ЭКСПЛУАТАЦИЯ

Монитор и DVD плеер предоставляют видеосигнал, а наушники - аудиосигнал. Устройство запитывается от энергетической сети автомобиля из потолочного плафона, место которого оно занимает.

## ОТКРЫТИЕ МОНИТОРА

1. Для того, чтобы открыть экран потолочного монитора, нажмите кнопку извлечения монитора.

*Кнопка открытия монитора*

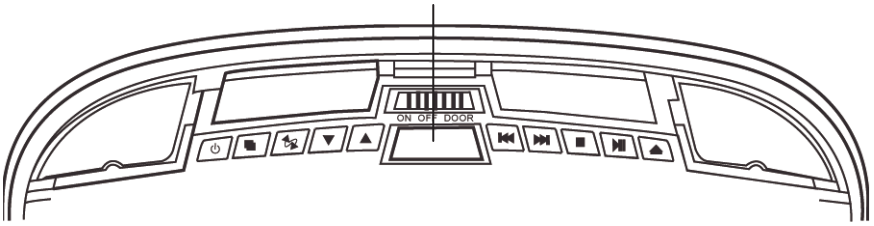


*Вид на плеер прямо снизу.*

2. Осторожно откиньте ЖК экран и отрегулируйте угол просмотра. Монитор автоматически включится, когда вы его полностью откроете (допуская, что выключатель зажигания включен или находится в положении ACC).

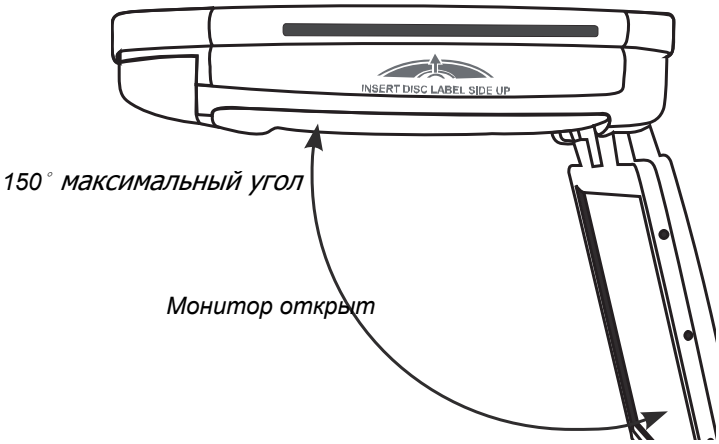


**ПРЕДУПРЕЖДЕНИЕ!**

*ЖК экран открывается на максимальный угол в 150 градусов. Не пытайтесь открыть его дальше.*

## ЗАКРЫТИЕ МОНИТОРА

Осторожно толкните заднюю сторону панели с дисплеем до щелчка в верхнем корпусе. Монитор автоматически выключится, когда вы его возвратите в закрытое положение.

***Примечание:***
*При закрытии панели с дисплеем следите, чтобы кабели и другие предметы не попадали между дисплеем и верхним корпусом. Это может серьёзно повредить экран.*

В целях безопасности, закройте ЖК экран, когда вы его не используете.

## РАБОТА С ДИСКАМИ

- Для того, чтобы диск был чистым, не дотрагивайтесь до стороны считывания информации (сторона без наклейки).
- Не приклеивайте к диску клеящиеся наклейки или липкую ленту.
- Храните диски вдали от солнечных лучей и от повышенной температуры.
- Храните диски в защитных футлярах для дисков.
- Для того, чтобы почистить диск, вытрите его чистой тряпкой из центра к краю.

## ВКЛЮЧЕНИЕ ПЛЕЕРА

1. Включите зажигание в позиции ACC или ON.
2. На плеере или пульте ДУ нажмите кнопку включения.(⏻)
   Если в дисководе нет диска, будет отображаться надпись: “НЕТ ДИСКА/NO DISC.”
3. Для того, чтобы выбрать источник входного видеосигнала, нажмите кнопку SRC и измените входной видеосигнал A/V: DVD, AV IN1 (входной разъём 3.5мм) и AV IN2 (второй источник аудио- видеосигнала).

Дополнительные источники AV могут быть подключены по желанию.

***Примечание:***
*Вы не можете вставить в слот DVD, если вы выбрали альтернативный аудио-видео источник (AV IN1 или AV IN2)*

## ВЫКЛЮЧЕНИЕ ПЛЕЕРА

Нажмите кнопку включения/выключения (⏻) для выключения плеера.
Если проигрывается CD или DVD-диск во время выключения питания и его повторного включения, плеер будет продолжать воспроизведение с того места, где он остановился.

***Примечание:***
*Если плеер выключен, вы не сможете извлечь DVD или CD диск из плеера.*

## ИЗМЕНЕНИЕ ОТНОШЕНИЯ ШИРИНЫ КАДРА К ВЫСОТЕ

Чтобы изменить общие настройки экрана, используйте режим экрана, который контролирует отношение ширины кадра к высоте на отображаемом сигнале дисплея.

## ПРОИГРЫВАНИЕ ДИСКА (DVD ИЛИ CD)

1. Оденьте наушники и включите питание.
2. Плеер отобразит надпись “Загружается/Loading”
3. Направьте пульт ДУ прямо на ИК-приёмник на плеере и нажмите кнопку воспроизведение/пауза (⏯) или нажмите ВВОД/ENTER (на пульте ДУ).

***Использование пульта ДУ***

- Используйте пульт ДУ только внутри транспортного средства.
- Используйте пульт ДУ на расстоянии не более чем пять футов (три метра) от датчика.
- Прямой солнечный свет (или очень яркий свет) уменьшает быстроту реагирования на сигналы с пульта ДУ. Не используйте плеер на прямом солнечном свете.
- Любой предмет, оказавшийся между инфракрасным датчиком и пультом ДУ, может прервать приём сигнала.

***Контроль воспроизведения***

- Для постановки на паузу и возобновления воспроизведения, нажмите кнопку воспроизведение/пауза (⏯).
- Для остановки воспроизведения нажмите кнопку стоп (■).
- Если вы нажмёте на кнопку стоп (■) а затем снова нажмёте кнопку воспроизведение/пауза (⏯) воспроизведение начнётся с начало последнего проигрывавшегося сюжета, а не с места, на котором вы прервали воспроизведение.
- Для воспроизведения предыдущего трека или сюжета, нажмите на кнопку предыдущий (⏮).
- Для воспроизведения следующего трека или сюжета, нажмите кнопку следующий (⏭).
- Для извлечения CD или DVD-диска, нажмите кнопку извлечение (⏏).
- Для отключения звука нажмите кнопку БЕЗЗВУЧНО/MUTE на пульте ДУ. Для возобновления звука нажмите на кнопку снова.

## ИСПОЛЬЗОВАНИЕ НАУШНИКОВ

Для прослушивания звук требуются наушники.
Не оставляйте наушники в местах попадания прямого солнечного света или воздействия высоких температур.
ИК приёмник наушников, уязвимый к продолжительному воздействию прямого солнечного света, может послужить причиной плохого качества звука. Перед использованием дайте наушникам остыть.

**ПРЕДОСТЕРЕЖЕНИЕ!**

*Не используйте наушники во время вождения.*

### *Компоненты наушников*

*Наушники*

### *Установка батарей в наушники*

Если вы используете систему впервые - установите батареи в наушники. Если вы слышите искажённый звук, который прерывается - замените батареи.

1. Поверните левый наушник, чтобы получить доступ к батарейному отсеку.
2. Сдвиньте вниз крышку батарейного отсека.
3. При замене батарей выньте разряженные.
4. Вставьте новые батареи типа AAA, соблюдая полярность, обозначенную внутри батарейного отсека.
5. Задвиньте назад крышку батарейного отсека.

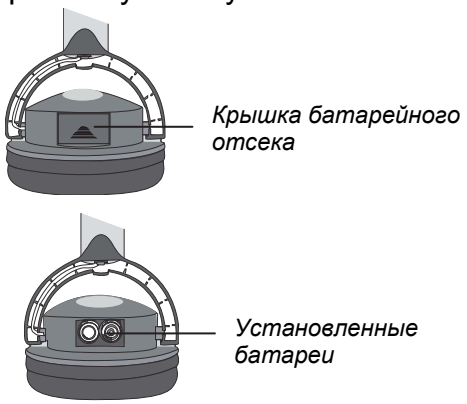


*Крупный план с установленными батареями*

### *Настройка громкости*

Регулятор громкости находится на наушниках. Поверните шкалу громкости вверх или вниз.

> ***Примечание:***
> *Могут слышаться некоторые шумы, зависящие от программы кодирования, использовавшейся при записи. Эти шумы не вызваны моделью VT1010E/VT1510E*

***Прямой солнечный свет и крайние степени температур***

Не оставляйте наушники на прямом солнечном свету или при экстремальных температурах.

## ПРОИГРЫВАНИЕ DVD-ДИСКОВ

***Доступ к главному меню***

DVD-диск разделён на названия и сюжеты. Главное меню показывает содержимое диска.
Некоторые DVD-диски позволяют выбирать опции воспроизведения из главного меню DVD-диска. Для доступа к главному меню DVD-диска - нажмите кнопку ВОЗВРАТ/RETURN или кнопку НАЗВАНИЕ/TITLE во время воспроизведения.

***Информация о состоянии***

Для просмотра информации о состоянии текущей сессии просмотра, нажимайте непрерывно кнопку ДИСПЛЕЙ/DISPLAY для цикличного просмотра отображённой информации

***Изменение языка***

> ***Примечание:***
> *Все языки должны быть заранее записаны на DVD-диске. Некоторые DVD-диски открывают доступ к языкам через меню DVD диска.*

- Для изменения воспроизводимого языка нажмите кнопку АУДИО/AUDIO на пульте ДУ. Плеер отображает номер и название текущего языка и общее количество доступных языков.
- Для цикличного просмотра всех доступных языков - продолжайте нажимать кнопку АУДИО/AUDIO.Информация о звуке автоматически исчезает, если вы ждёте в течение трёх секунд.

***Использование субтитров***

Субтитры обычно отключены

> ***Примечание:***
> *Субтитры должны быть записаны на DVD-диске. Некоторые DVD-диски открывают доступ к субтитрам через меню DVD-диска.*

- Для включения субтитров нажмите кнопку СУБТИТРЫ/SUBTITLE. Плеер отображает текущий номер и название языка и общее количество языков, для которых доступны субтитры.
- Если DVD-диск предоставляет субтитры для нескольких языков - для изменения языка субтитров продолжайте нажимать кнопку СУБТИТРЫ/ SUBTITLE.
- Для выключения субтитров нажимайте кнопку СУБТИТРЫ/SUBTITLE пока на экране не отобразится надпись “субтитры отключены/subtitle off ”.

- Отображение опций субтитров автоматически исчезнет, если вы подождёте три секунды.

***Повтор сюжетов и названий на DVD-диске***

Для повтора сюжета или названия во время воспроизведения продолжайте нажимать кнопку ПОВТОР/REPEAT для чередования опций.

- Сюжет/Chapter - повторяет текущий сюжет.
- Название/Title - повторяет текущее название.
- Все/All - повторяет все сюжеты и названия.
- Отключено/Off - возобновляет нормальное воспроизведение.

***Повтор любимых отрывков***

Для повтора любимого отрывка, сначала вы должны отметить, где он начинается и заканчивается.

1. Начните воспроизведение DVD-диска.
2. Для обозначения начала вашего любимого отрывка (точка A) нажмите кнопку A-B когда отрывок начнёт воспроизводиться.
3. Для обозначения конца вашего любимого отрывка (точка B), снова нажмите кнопку A-B когда воспроизведение достигнет конца отрывка.
   Для повторения этого отрывка нажмите кнопку A-B на пульте ДУ. Для отмены повтора воспроизведения и возобновления нормального воспроизведения снова нажмите кнопку A-B.

***Изменение ракурса просмотра***

***Примечание:***
*Разные ракурсы должны быть заранее записанными на DVD-диске. Ищите пиктограмму разных ракурсов ( ) на футляре DVD-диска.*

- Для цикличного просмотра доступных ракурсов нажмите кнопку УГОЛ/ANGLE на пульте ДУ во время воспроизведения DVD-диска.
- Плеер отобразит текущий номер ракурса и общее число доступных ракурсов.
- Для смены ракурса нажмите снова кнопку УГОЛ/ANGLE.
- Для возврата к нормальному просмотру снова нажмите кнопку УГОЛ/ANGLE.

***Увеличение и уменьшение масштаба***

- Для увеличения масштаба (расширения) изображения при просмотре DVD-диска, во время воспроизведения нажмите кнопку МАСШТАБИРОВАНИЕ/ZOOM. При нажатии кнопки МАСШТАБИРОВАНИЕ/ZOOM на пульте ДУ плеер чередует настройки масштабирования (2x, 3x, 4x, 1/2, 1/3, 1/4).
- Для увеличения масштаба при просмотре фотографий (изображений JPEG/JPG ) хранящихся на диске, нажмите кнопку МАСШТАБИРОВАНИЕ/ZOOM на пульте ДУ - плеер чередует настройки масштабирования (ZOOM 100%, ZOOM 125%, ZOOM 150%, ZOOM 200%, ZOOM 75%, ZOOM 50%).

***Регулировка качества изображения***

1. На основном устройстве нажмите кнопку МЕНЮ/MENU для отображения операционного меню настроек (OSD).
2. Нажмите кнопку ▼ или ▲ для смены доступных опций.
   - Контраст/Contrast - Корректирует разницу между светлыми и тёмными участками изображения.
   - Яркость/Brightness - Делает ярче или темнее всё изображение.
   - Цвет/Color - Корректирует цвет согласно цветового спектра.
   - Оттенок/Tint - Регулирует цветовой тон в режиме NTSC (для воспроизведения DVD-дисков записанных в США.
   - Широкий Экран/Wide Screen - Выбирает формат изображения широкий и нормальный.
   - Сброс/Reset - Возвращает все значения меню к настройкам по умолчанию.

## ПРОИГРЫВАНИЕ АУДИО ДИСКОВ

***Отображение информации о CD-диске***

Для отображения времени проигрывания и текущего трека нажмите кнопку ДИСПЛЕЙ/DISPLAY на пульте ДУ во время воспроизведения CD-диска. Продолжайте нажимать кнопку ДИСПЛЕЙ/DISPLAY на пульте ДУ для просмотра типа диска, текущего времени, номера текущего трека и общее количество треков.

***Повтор треков на CD –диске***

Для повтора трека на всём CD-диске нажмите кнопку ПОВТОР/REPEAT на пульте ДУ во время воспроизведения.

Для цикличного просмотра доступных опций продолжайте нажимать кнопку ПОВТОР/REPEAT.

- ПОВТОРИТЬ ОДИН РАЗ/REPEAT ONE - Повторяет текущий трек.
- ПОВТОРИТЬ ВСЁ/REPEAT ALL - Повторяет текущий CD-диск.
- ПОВТОРИТЬ ПАПКУ/REPEAT FOLDER - Повторяет все треки в текущей папке.
- Отключить/Off - Возвращается к нормальному воспроизведению.

***Повтор любимых отрывков***

Для повтора любимого отрывка, сначала вы должны отметить, где он начинается и заканчивается.

1. Начните воспроизведение CD-диска.
2. Для обозначения начала вашего любимого отрывка (точка A) нажмите кнопку A-B на пульте ДУ когда отрывок начнёт воспроизводиться.
3. Для обозначения конца вашего любимого отрывка (точка B), снова нажмите кнопку A-B когда воспроизведение достигнет конца отрывка.

Для повторения этого отрывка нажмите кнопку A-B на пульте ДУ.

Для отмены повтора воспроизведения и возобновления нормального воспроизведения снова нажмите кнопку A-B.

## ПРОИГРЫВАНИЕ MP3 ДИСКОВ

Формат MP3 является форматом для хранения цифрового аудиоматериала, сжимающий каждый аудиотрек с минимальной потерей звукового качества. В результате необходимо гораздо меньше дискового пространства, чем потребовалось бы для трека без MP3 сжатия.

### *Пиктограммы MP3*

Эта пиктограмма перед элементом определяет папку

Эта пиктограмма перед элементом определяет, что элемент является MP3 файлом.

### *Порядок действия*

1. Вставьте CD-диск с MP3 файлами в плеер. Плеер отобразит меню MP3.
2. Для выбора папок и треков для воспроизведения нажмите на пульте ДУ кнопку ВВОД/ENTER. Плеер отобразит структуру папки.
3. Для выбора папки из списка нажимайте, клавиши-стрелки вверх-вниз на пульте ДУ.
4. На пульте ДУ нажмите кнопку ВВОД/ENTER. Плеер отобразит содержание выбранной папки.
5. Для выбора файла MP3 нажимайте кнопки вверх и вниз на пульте ДУ.
6. Для воспроизведения файла нажмите кнопку ВВОД/ ENTER на пульте ДУ.

### *Кнопки управления MP3 файлами*

- Для воспроизведения следующего файла MP3 нажмите кнопку следующий/next (▶▶|).
- Для воспроизведения предыдущего файла MP3, нажмите кнопку предыдущий/previous( (|◀◀).

### *Повтор MP3 файлов*

Для повтора одного файла MP3 нажмите кнопку ПОВТОР/REPEAT на пульте ДУ. Для цикличного просмотра всех текущих настроек продолжайте нажимать кнопку ПОВТОР/REPEAT.

- Повторить/Repeat - повторяет текущую папку.
- Повторить всё/Repeat all - Повторяет текущий CD-диск.
- Отключить повторение/Repeat off - отключает повторение и возобновляет нормальное воспроизведение.

## ИСПОЛЬЗОВАНЕ USB ПАМЯТИ И КАРТ SD/MMC

ТОЛЬКО ДЛЯ МОДЕЛИ VT1010E

1. Если вы хотите использовать USB-накопитель или карту памяти - следуйте стрелке 1 для открытия резинового колпачка.
2. Если вы завершили использование USB -накопителя или карты памяти - следуйте стрелке 2 для возврата резинового колпачка на место.

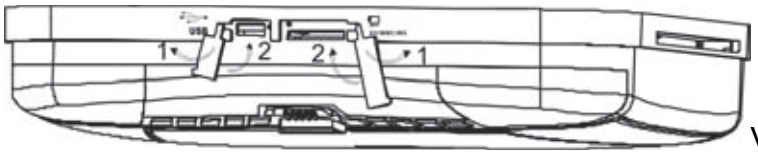


VT1010E

***Порядок действия***

1. Вставьте USB-накопитель в гнездо USB основного устройства.
2. На устройстве, настроенном на режим DVD нажимайте кнопку ИСТОЧНИК/SRC на пульте ДУ в течение более 2 секунд для изменения режима с DVD на USB. Основное устройство теперь автоматически считывает содержание USB накопителя.

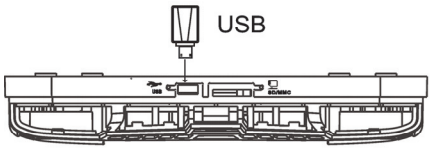


VT1010E

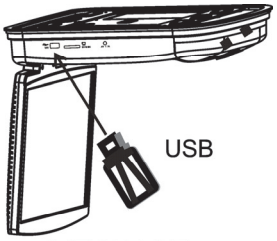


VT1510E

***Использование карты памяти***

1. Вставьте карту памяти в гнездо карты памяти основного устройства.
2. Когда устройство находится в режиме DVD, нажатие на кнопку ИСТОЧНИК/ SRC на пульте ДУ в течение более двух секунд, изменит режим с DVD или USB на режим карты памяти, затем основное устройство автоматически считает содержание карты памяти.

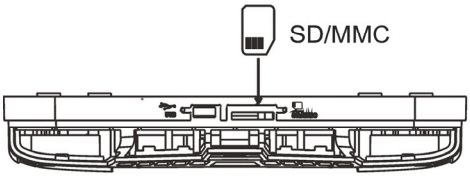


VT1010E

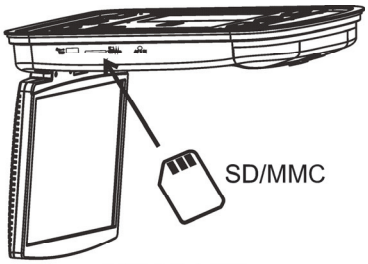


VT1510E

## УХОД И ОБСЛУЖИВАНИЕ

***Чистка монитора***

- Чтобы аккуратно вытереть пыль с экрана, используйте чистую, мягкую и сухую ткань.

- Не используйте бензол, растворитель, автомобильные чистящие или другие средства. Эти материалы могут повредить монитор или вызвать шелушение окраски.
- Поверхность ЖК экрана может легко царапаться. Не трите его никакими абразивными средствами.

***Обслуживание монитора***

В случае выявления неисправности - никогда не открывайте корпус монитора, не разбирайте плеер и не пытайтесь его ремонтировать. Внутренние части не предназначены для эксплуатации пользователем. Вскрытие любых деталей аннулирует гарантию. Всё гарантийное обслуживание должно выполняться авторизированным сервисным центром компании Clarion.

**ПРЕДУПРЕЖДЕНИЕ!**

*Изменения или модификации данного товара, не разрешённые производителем, аннулируют гарантию и нарушают сертификацию знака E*

**Чистка пульта дистанционного управления**

Для чистки пульта дистанционного управления используйте только чистую, мягкую, влажную ткань. Не используйте зажигательные жидкости, метил спирт и другие растворители

**Очистка дисков**

Перед воспроизведением диска вытрите его из центра к краю чистой мягкой тряпкой.

## ЗАМЕНА БАТАРЕЙ В ДИСТАНЦИОННОМ УПРАВЛЕНИИ

Батареи необходимо заменять, когда кнопки на пульте ДУ перестают работать или когда вам нужно придвигаться ближе к плееру для того, чтобы пульт ДУ работал.

***Меры предосторожности***

- Ликвидируйте использованные батареи должным образом.
- Не ликвидируйте использованные батареи, бросив их в огонь. В противном случае, они могут взорваться.
- Не замыкайте положительную (+) и отрицательную (-) клеммы.
- Храните батареи в упаковке вдали от детей. Они могут задохнуться батареей при попытке её проглотить или разжевать.

***Порядок действия***

***Примечание:***
*Должен использоваться тип батареи CR2025. Не вставляйте батареи разных типов.*

1. Переверните пульт ДУ.
2. Одновременно сдвиньте фиксатор батареи в направлении стрелки и выньте держатель батареи из слота.

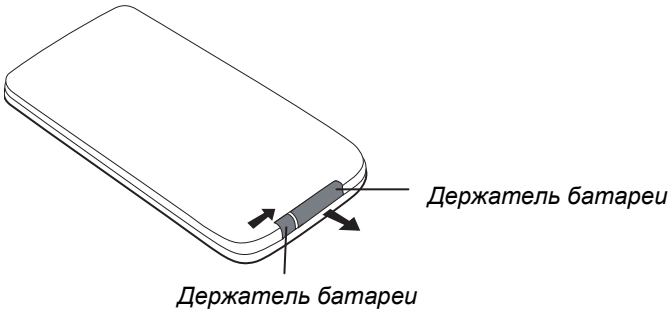


3. Достаньте старую батарею.
4. Поместите в слот новую литиевую батарею положительной (+) стороной вверх.
5. Задвиньте в слот держатель батареи до щелчка.

*Вставка держателя с батареей в пульт ДУ*

# 5. УСТАНОВКА И ПРОВЕДЕНИЕ ЭЛЕКТРОПРОВОДКИ

Не пытайтесь лично устанавливать или обслуживать плеер. Установка и обслуживание требуют опыта в работе с электрическим оборудованием автомобильными аксессуарами. Если у вас нет специфических знаний или опыта, установка может быть опасной и может подвергнуть вас риску поражения электротоком или другим рискам. Внимательно прочтите данные инструкции и меры предосторожности. Неправильная установка может повредить монитор и транспортное средство.

## ЧТО ВКЛЮЧЕНО В УПАКОВКУ

В дополнение к данному руководству, в ящике содержится:

- Плеер - 1 шт.
- ИК Пульт ДУ с батареями - 1 шт.
- Аудио/видео кабель RCA с разъёмом 3.5 мм - 1 шт
- Электропроводка - 1 шт.
- Кабель для выхода RCA - 1 шт.
- Кабель для входа RCA - 1 шт.
- ST4.2 x 16, 4 - CM4 x10 болтов - 6 шт. (VT1010E)
- ST4.2 x 16, 8 - CM4 x 8 болтов - 10 шт. (VT1510E)
- Металлическая установочная пластина - 1 шт.
- Резиновая прокладка - 1 шт.
- Наушники с 4 батареями типа AAA - 2 шт.

***Примечание:***
*Для установки и пользования системой используйте только содержимое упаковки. Использование принадлежностей, не поставляемых с данным плеером, может его повредить.*

## ПЕРЕД НАЧАЛОМ

1. Проверьте, что функции электрических составляющих транспортного средства включают: электростеклоподъёмники, электрические дверные замки, кондиционирование, фары и т.д.
2. Определите полярность цепи потолочного плафона и установите выключатель на дне корпуса потолочного монитора
3. Примерьте расположение потолочного монитора, чтобы убедиться, что он не препятствует эксплуатации транспортного средства.
4. Если уместно, проверьте, чтобы установленный монитор не препятствовал эксплуатации автомобильного люка.
5. Осторожно отметьте местоположение липкой лентой.
6. Снимите обшивку потолка транспортного средства, чтобы видеть, позволяет ли опорная балка крыши прикрутить монтажный кронштейн. Если опорная балка не позволяет этого сделать - используйте ¾-дюймовый кусок фанеры, обрезанной

для определённого размера. Прикрепите клееную фанеру к крыше транспортного средства при помощи силикона. Оставьте высохнуть на достаточный период времени.

7. Определите расположение любых дополнительных аудио/видео источников.
8. Перед соединением любых проводов отсоедините отрицательную клемму батареи.

**ПРЕДУПРЕЖДЕНИЕ!**

*Не вскрывайте корпус. Внутри нет компонентов для обслуживания. Если вы что-либо уроните в устройство во время установки – проконсультируйтесь со своим Дилером компании Clarion или с авторизированным сервисным центром Clarion.*

## МОНТАЖ И МЕРЫ ПРЕДОСТОРОЖНОСТИ ПРИ ПРОВЕДЕНИИ ЭЛЕКТРОПРОВОДКИ

Модель VT1010E/VT1510E должна быть установлена на потолке транспортного средства. Кнопки управления передней панели должны быть легкодоступными с заднего сиденья. Дополнительная информация:

- Данное устройство предназначено исключительно для транспортных средств с заземлением отрицательного полюса, с электропитанием 12 В.
- Это устройство должно быть установлено с дополнительными мобильными аудиокомпонентами, такими как цифровая камера.
- Всегда соблюдайте повышенную осторожность, что-либо прикрепляя к транспортному средству. Перед просверливанием любых отверстий или установкой любых винтов проверяйте зазоры с обеих сторон от планируемого места установки.
- Для уменьшения сопротивления и во избежание проблем с шумом необходимо хорошее заземление на шасси.
- Используйте самый короткий провод для безопасного подсоединения к шасси автомобиля.
- При прокладке кабелей RCA, убирайте их в сторону от кабелей питания и выходных проводов динамика, от двигателя, выхлопной системы и т.д. Тепло может повредить провода.
- Если перегорит предохранитель - убедитесь, что всё соединено верно, кабели не являются причиной короткого замыкания и что проводка не повреждена. Затем замените предохранитель на новый, с тем же значением амперной нагрузки, как и оригинальный. При замене предохранителя никогда не допускайте, чтобы сторона с батареями соприкасалась с металлическими частями или с другими проводами.
- Никогда не допускайте, чтобы рассоединённые кабели или клеммы соприкасались с металлом или другим проводящим материалом в автомобиле.
- Во избежание коротких замыканий, не снимайте колпачки с неиспользуемых клемм или с концов несоединённых кабелей.
- Изолируйте несоединённые провода виниловой лентой или другим сходным материалом.

**ПРЕДОСТЕРЕЖЕНИЕ!**

*Перед любым соединением проводов, во избежание коротких замыканий во время установки – отсоедините отрицательный вывод аккумулятора (-) транспортного средства.*

## ПОРЯДОК УСТАНОВКИ

Модель VT1010E/VT1510E помещается на место потолочного плафона автомобиля. Раздел предоставляет основные советы и техники для помощи в установке. Они не являются специфическими для автомобиля, но должны использоваться как рекомендации для выполнения установки.

***Установите переключатель полярности.***

1. Определите полярность системы питания автомобиля. Информация должна быть на специальной схеме автомобиля.
2. Расположите переключатель полярности на задней стороне плеера (сторона, которая будет прикреплена к потолку).
3. Если источник питания транспортного средства требует отрицательной полярности - передвиньте этот переключатель в отрицательное (-) положение. В противном случае, передвиньте выключатель в положительное (+) положение.

**ПРЕДУПРЕЖДЕНИЕ!**

*Убедитесь, что переключатель полностью переключён в ту или иную сторону. Не пытайтесь изменять положение выключателя, как только плеер будет расположен на своём месте.*

4. Прорежьте в обшивке потолка отверстие диаметром в один дюйм вдоль тыльной стороны потолочного кронштейна для того, чтобы провести там кабели.

***Установите потолочный кронштейн и проложите кабели.***

1. Отсоедините и снимите оригинальный потолочный плафон.
2. Прикрутите металлическую монтажную пластину к балке или фанере с помощью шести винтов размера ST4.2 x 16 для модели VT1010E или десяти винтов того же размера для модели VT1510E.

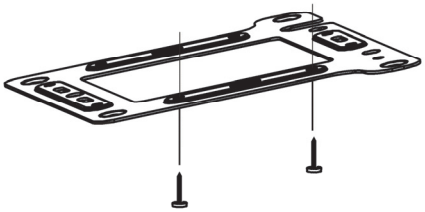

Металлическая установочная плита в положении для прикрепления болтами (VT1010E)

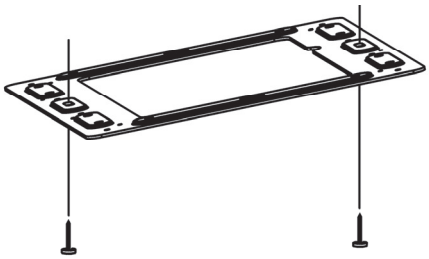

Металлическая установочная плита в положении для прикрепления болтами (VT1510E)

***Примечание:***
*Не прячьте оригинальное отверстие потолочного плафона*

***Соедините кабели***

1. Вытяните силовой кабель оригинального потолочного плафона и сигнальный/силовой кабель через оригинальное отверстие потолочного плафона.
2. Поместите в плеер резиновую прокладку.

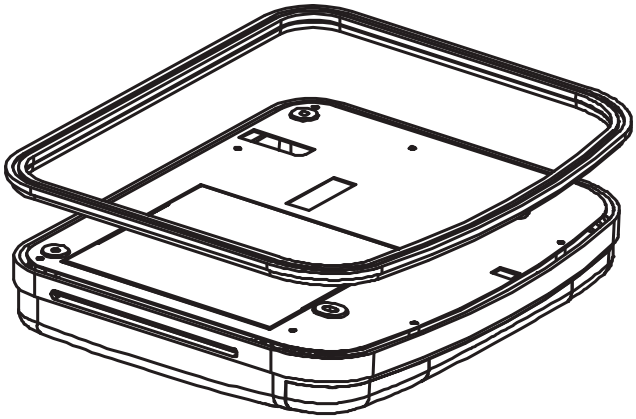

*Размещение резиновой прокладки на плеере*

3. Проложите кабели через отверстие к расположению любых аудио/видео источников.
4. Найдите провода потолочного плафона автомобиля и подсоедините их к соответствующим проводам потолочного плафона потолочном мониторе.
5. Подключите кабели любых аудио/видео источников.
6. Подключите электропроводку потолочного монитора в следующем порядке: заземляющий провод, провод аккумулятора, провод ACC и провод дверей.

***Примечание:***
*Красный вывод должен быть подсоединён к проводу ACC или IGN в замке зажигания. Если вы не подключите этот провод правильно - аккумулятор преждевременно разрядится.*

***Установите монитор***

1. Осторожно придерживайте потолочный монитор вплотную к металлической установочной пластине.
2. Завинтите четыре винта размера CM4 x 8 для модели VT1010E или восемь винтов тех же размеров для модели VT1510E, убедившись, что провода не мешают.

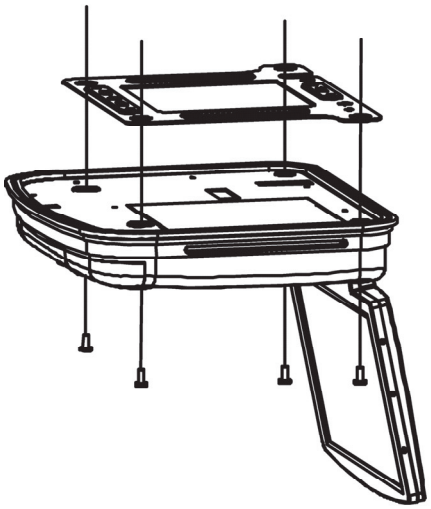

Монтаж плеера (VT1010E)

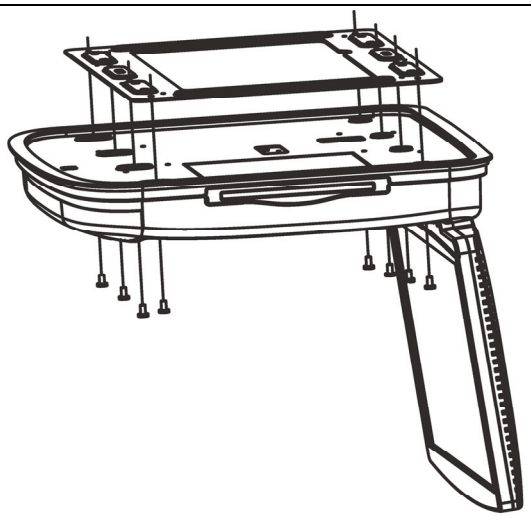

Монтаж плеера (VT1510E)

3. Снова подключите аккумулятор.
4. Проверьте стоп-сигналы автомобиля, указатели поворотов, дворники и др. для того, чтобы убедиться, что они работают надлежащим образом

# МОНТАЖНАЯ СХЕМА

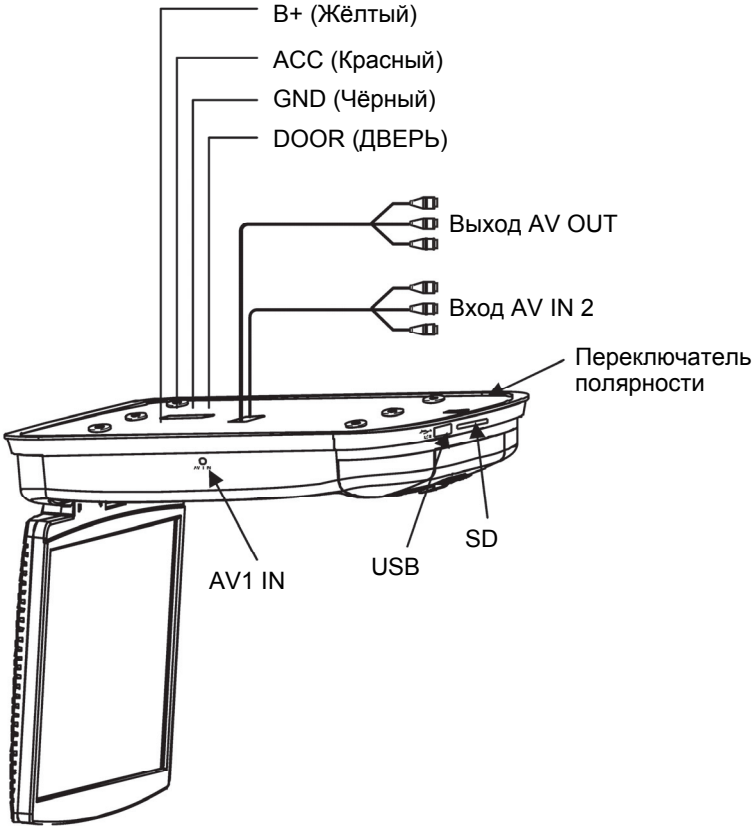


VT1010E Соединения кабелей

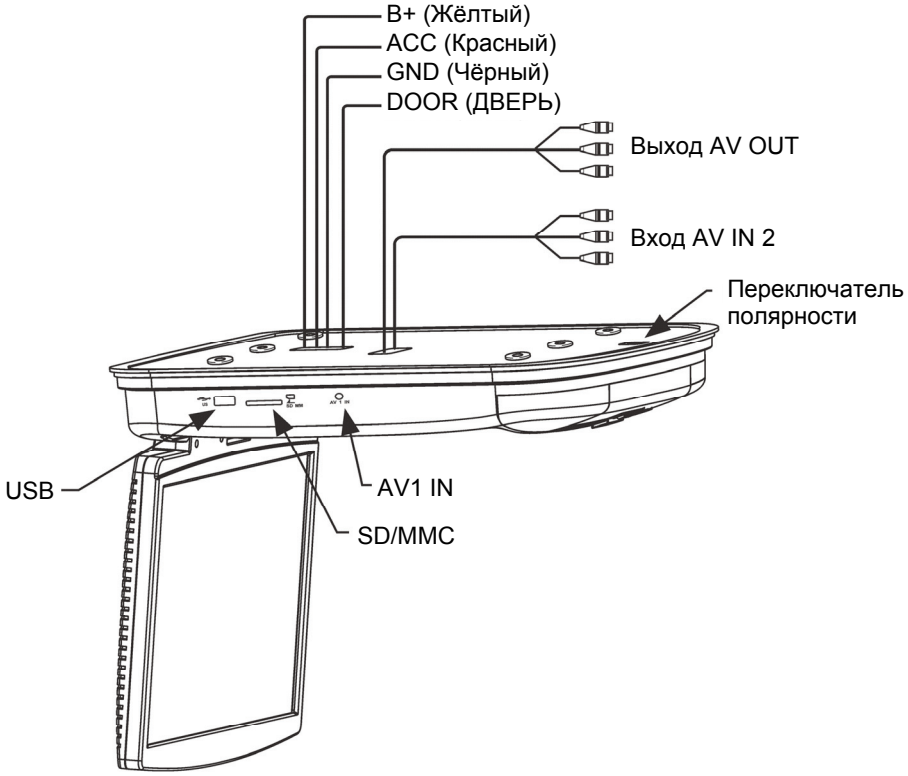


VT1510E Соединения кабелей

# 6. ПРЕДПОЧИТАЕМЫЕ НАСТРОЙКИ

## ДОСТУП К ЭКРАННОМУ МЕНЮ

1. Чтобы получить доступ к меню OSD нажмите кнопку НАСТРОЙКИ/SETUP на пульте ДУ.
2. Для выбора позиций меню нажимайте стрелки вверх и вниз на пульте ДУ.
3. Для чередования позиций установки нажимайте левую и правую клавиши-стрелки.
4. Для выбора опции, которую вы хотите изменить нажимайте клавиши-стрелки вверх и вниз.
5. Для подтверждения своего выбора нажмите кнопку ВВОД/ ENTER.
6. Для выхода из меню OSD нажмите кнопку НАСТРОЙКИ/SETUP.

## ОБЩИЕ НАСТРОЙКИ

Данная страница управляет стандартными опциями DVD .

| | |
|---|---|
| **ЗНАК РАКУРСА/ANGLE MARK** | Включает и выключает свойство разных ракурсов. Разные ракурсы должны быть заранее записаны на DVD -диске. Для того, чтобы определить, поддерживает ли DVD -диск свойство разных ракурсов - ищите символ разных ракурсов на футляре диска. Позиция ВКЛЮЧЕНО/ON активирует кнопку УГОЛ/ANGLE для выбора разных ракурсов для текущей сцены. Позиция ВЫКЛЮЧЕНО/OFF деактивирует кнопку УГОЛ/ANGLE. |
| **ЯЗЫКИ/OSD LANG** | Выбирает язык для отображения экранного меню: АНГЛИЙСКИЙ, ФРАНЦУЗСКИЙ,ИСПАНСКИЙ |
| **ТИТРЫ/CAPTIONS** | Включает и выключает титры. Позиция ВКЛЮЧЕНО/ON активирует титры. Позиция ВЫКЛЮЧЕНО/OFF деактивирует титры. |
| **ЭКРАННАЯ ЗАСТАВКА/SCREEN SAVER** | Включает или выключает функцию экранной заставки. Позиция ВКЛЮЧЕНО/ON активирует функцию экранной заставки. Позиция ВЫКЛЮЧЕНО/OFF функцию экранной заставки. |

## НАСТРОЙКИ ДИНАМИКА

Эта страница управляет опциями динамика.

| | |
|---|---|
| **DOWNMIX** | Применяет звук Dolby digital. Вы не можете изменить эту опцию, которая постоянно настроена на вывод стереосигналы, которые плеер выводит на левый и правый каналы разъёмов RCA. |

## ПРЕДПОЧТЕНИЯ

Данная страница управляет общими предпочтениями системы.

| | | |
|---|---|---|
| **ТИП ТВ/TV TYPE** | Выбирает ТВ систему. Изменение этой опции также изменяет выходной сигнал RCA AV . Выберите системы - NTSC или PAL. | |
| **АУДИО/AUDIO** | Выбирает язык звучания для аудиодорожки DVD -диска. АНГЛИЙСКИЙ,ФРАНЦУЗСКИЙ, ИСПАНСКИЙ | |
| **СУБТИРЫ/SUBTITLE** | Выбирает язык для субтитров. АНГЛИЙСКИЙ,ФРАНЦУЗСКИЙ ,ИСПАНСКИЙ | |
| **МЕНЮ ДИСКА/DISC MENU** | Выбирает язык отображения содержания текущего диска. АНГЛИЙСКИЙ ,ФРАНЦУЗСКИЙ ,ИСПАНСКИЙ | |
| **ДЛЯ РОДИТЕЛЕЙ / PARENTAL** | Ограничивает просмотр фильмов для соответствующих возрастов. | |
| | 1 Безопасно для детей / Kid Safe | Материал безопасен для просмотра детьми. |
| | 2 G | Материал безопасен для просмотра широкой аудиторией. |
| | 3 PG | Советуется наставничество родителей. |
| | 4 PG-13 | Некоторые материалы не подходят для детей младше 13 лет. |
| | 5 PG-R | Некоторые материалы не подходят для детей младше 17 лет. |
| | 6 R | Некоторые материалы не подходят для лиц младше 17 лет. |
| | 7 NC-17 | Не рекомендовано к просмотру детям младше 17 лет. |
| | 8 Для Взрослых / Adult | Только для взрослых по причине графического содержания. |
| | | Это установка по умолчанию. |

***Примечание:***

*При включении опции контроля родителей, плеер запросит вас ввести пароль системы.*

**ПАРОЛЬ/PASSWORD** Для смены исходного пароля.

***Примечание:***

*Перед сменой настроек контроля родителей - введите пароль. Пароль по умолчанию - 3308. Как только вы смените пароль - он больше не будет действительным.*

| | |
|---|---|
| **ПО УМОЛЧАНИЮ / DEFAULT** | Возвращает все значения к заводским настройкам по умолчанию. |

*Регистрационный код DivX: 557QBJDXCU*

*DivX URL:* www.divx.com/vod *or* *vod.divx.com*

# 7. ВЫЯВЛЕНИЕ НЕИСПРАВНОСТЕЙ

Если работа зависает, экран становится пустым или плеер тем или иным образом не функционирует надлежащим образом - выключите его и снова включите. Если плеер и в таком случае не отвечает - нажмите на передней панели кнопку сброс/ reset.

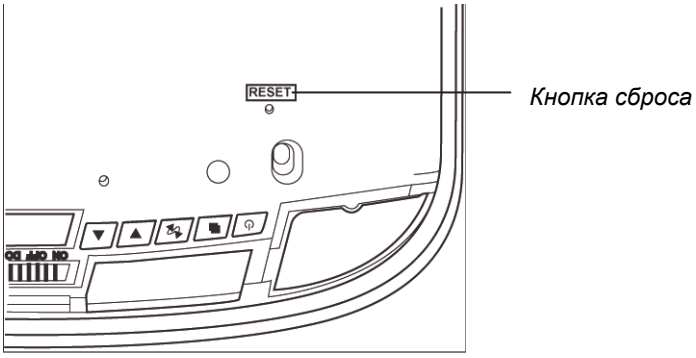


*Плеер с открытым монитором*

***ПЛЕЕР НЕ ВКЛЮЧАЕТСЯ***

- Зажигание автомобиля может быть выключено. Включите зажигание в положение ACC (Устройства).
- Плеер может быть не включен. Включите питание плеера.
- На плеере может быть конденсат. Подождите в течение часа, пока конденсат не испарится.
- Предохранители могут быть сгоревшими. Проверьте предохранители на концах монтажных кабелей монитора и в транспортном средстве.
- Плеер может быть отключен. Проверьте все соединения. Смотрите инструкции по установке.
- Возможно, батареи в пульте ДУ нуждаются в замене.
- Линзы ИК-порта пульта ДУ могут быть загрязнены. Протрите линзы мягкой влажной тканью.

***ПЛЕЕР ВКЛЮЧЕН, НО ДИСК НЕ ПРОИГРЫВАЕТСЯ***

- Диск может быть неправильно вставлен. Вставьте диск снова наклейкой вверх (лицевой стороной к потолку автомобиля).
- Формат диска может не поддерживаться.
- Диск может быть грязным или поцарапанным. Протрите диск или замените его.

***ПЛЕЕР ВНЕЗАПНО ПРЕКРАТИЛ РАБОТАТЬ***

- В плеере ошибка. Выключите и снова включите плеер. Если он всё ещё не отвечает - нажмите кнопку СБРОС/ RESET.

***ПЛЕЕР РАБОТАЕТ НЕУСТОЙЧИВО***

- Батареи пульта ДУ необходимо заменить.
- Загрязнено окошко ИК порта на плеере или на пульте ДУ. Протрите окошки ИК портов мягкой влажной тканью.

- Ослаблены соединения. Проверьте и закрепите соединения.

***ИЗОБРАЖЕНИЕ ПЕРИОДИЧЕСКИ СКАЧЕТ***

- Диск грязный или поцарапанный. Протрите диск или замените его.

***ИЗОБРАЖЕНИЕ СМАЗАНО***

- Возможно, вы проезжаете мимо высоковольтной линии, трансформатора, самолёта или других источников электрических помех. Изображение станет нормальным, как только вы уедете от источника помех.

***ИЗОБРАЖЕНИЕ ОЧЕНЬ ТЁМНОЕ***

- Температура в машине очень низкая. При низкой температуре ЖК экран отображает тёмное изображение.

***Изображение станет нормальным, как только температура поднимется.***

- Яркость настроена на верхний предел. Скорректируйте её на более низкий показатель. Нажмите кнопку МЕНЮ/ MENU на пульте ДУ или на плеере.

***В ИК БЕСПРОВОДНЫХ НАУШНИКАХ НЕТ ЗВУКА***

- Наушники не включены
- В наушниках низкий заряд батарей. Замените батареи.
- Предмет блокирует передачу инфракрасного сигнала с плеера на наушники или наушники находятся за пределами зоны действия ИК сигнала. ИК ресивер на наушниках должен находиться в прямой линии видимости ИК передатчика на плеере.

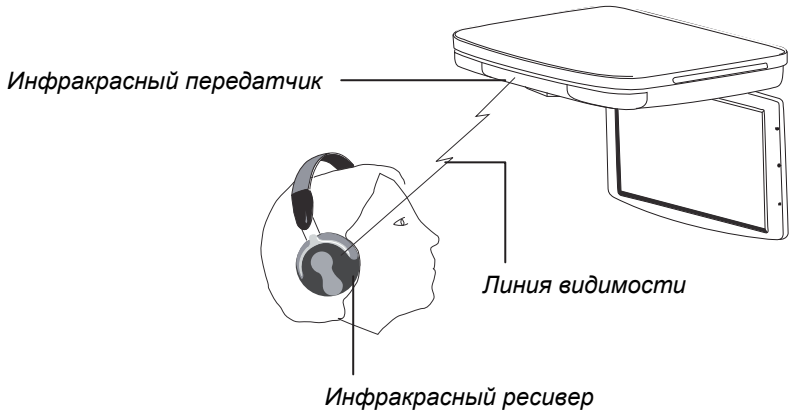

# 8. ТЕХНИЧЕСКИЕ ХАРАКТЕРИСТИКИ

| | VT1010E | VT1510E |
|---|---|---|
| Энергообеспечение (аккумулятор автомобиля) | 12В постоянного тока (10В-16В) | |
| Испытательное напряжение | 14 В, заземление отрицательного полюса | |
| Рабочий ток | <20.7Вт | |
| Потребление тока | <82.8 мВт | |
| Максимальное потребление тока | <27.6 Вт | |
| Устройство | Ручное открытие и закрытие | |
| Видеосистема | Режимы Auto, NTSC и PAL | |
| Экран | диагональ 10.2 дюйма | диагональ 15.4 дюйма |
| Разрешение (пиксели) | 800 x 480 | 1280 x 800 |
| Угол дисплея | Регулирует вертикально вверх и вниз; максимальный угол 150° | |
| Ракурс просмотра (вверх/вниз/влево/вправо) | 45/65/65/65 | 10/30/40/40 |
| Вес | 4.959 фунтов (2.25кг.) | 7.6 фунтов (3.45 кг.) |
| Видеосигнал | 1Vp-p, нагрузка 75-Ом | |
| Температура эксплуатации | 23 ~ 131˚F (-5 ~ 55˚C) | |
| Температура хранения | -4 ~ 158˚F (-20 ~ 70˚C) | |
| Потолочный плафон | 2 Вт | |

***Примечание:***
*В целях технических улучшений данная техническая информация и дизайн оборудования могут быть изменены без предварительного уведомления.*

# 9. ГЛОССАРИЙ

**Активная матрица:** Технология мониторов с плоской панелью, с помощью которой производят более яркие и более чёткие мониторы с более широким углом обзора, чем панели с пассивной матрицей. У каждого пикселя есть собственный тонкоплёночный транзистор (TFT), поэтому его часто называют “TFT- монитор”.

Изменение отношения ширины кадра к высоте: Сопоставление ширины и высоты объекта.

**Источник аудио/видео (A/V):** Любое дополнительное аудио- и/или видеоустройство, имеющее RCA, такое как игровая приставка, видеомагнитофон, цифровая камера и т.д.

**CD:** Компакт-диск.

**CD-R/RW:** Считываемый/считываемый и перезаписываемый компакт-диск

**Угол дисплея:** Пространство, на которое может открываться ЖК-экран (150 градусов).

**Dolby Digital:** Маркетинговое наименование технологии сжатия звука, разработанной компанией Dolby Laboratories.

**DVD:** Цифровой Видеодиск или Цифровой Многофункциональный Диск.

**DVD-R:** Только считываемый DVD-диск

**DVD-RW:** Считываемый и перезаписываемый DVD-диск.

**JPEG/JPG:** Joint Pictures Expert Group - комитет, разработавший стандарты сжатия графики, особенно фотографий.

**ИК/IR:** Инфракрасный.

**NTSC:** Комитет Национальных ТВ Стандартов/National TV Standards - группа, разработавшая телевизионные стандарты, используемые в США.

**ЖК Дисплей/LCD:** Жидкокристаллический Дисплей - технология, используемая для ноутбуков и других мониторов для маленьких компьютеров.

**MP3:** MPEG Audio Layer-3 - стандарт сжатия звука без потери качества звука.

**OSD:** Дисплей с отображением дополнительной информации.

**PAL:** В основном, европейский стандарт для отображения аналоговых телевизионных сигналов.

**Пиксель:** Короткий сигнал элемента изображения, самая маленькая точка графического изображения или монитора.

**TFT (Тонкоплёночный транзистор):** Технология изготовления мониторов, в которой для создания металлических контактов во время процесса производства наносятся плёнки.

**SRC:** Источник.

**VCD:** Видео компакт-диск, стандарт для сохранения видео на компакт-диске.

**Ракурс просмотра/Viewing angle:** Записанные заранее альтернативные ракурсы для отдельных сцен.

**WVGA:** Широкий Угол Визирования, количество пикселей в каждом направлении, которое может быть отображено на мониторе.

**Clarion Europe S.A.S.**
**Z.I. du Pré à Varois, Route de Pompey, 54670 Custines, FRANCE**

**Clarion Co., Ltd.**
**All Rights Reserved. Copyright © 2013: Clarion Co., Ltd.**
Print in France / Gedruckt in Frankreich / Напечатано во Франции /
Impreso en Francia / Stampato in Francia / Imprimé en France