Printed in China / Imprimé en Chine / Gedruckt in China / Stampato in Cina
Gedrukt in China / Impreso en China / Tryckt i Kina / Impresso na China
2006/12 **284-0960-00**

clarion

Installation/Wire Connection Guide / Guide d'installatio/câblage
Installation-/Anschluß-Anleitung / Installazione/Guida al Collegamento dei fili
Gids voor installatie/Bedrading / Guia de instalación/Conexión
Installations-/Anslutningsanvisning / Guia de Instalação/Ligações de Cabos

English Français Deutsch Italiano Nederlands Español Svenska Português

1. BEFORE STARTING/AVANT DE DEMARRER EHE SIE MIT DEM EINBAU BEGINNEN/PRIMA DI COMINCIARE ALVORENS TE BEGINNEN/ANTES DE COMENZAR INNAN DU BÖRJAR/ANTES DE INICIAR

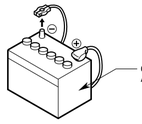

Figure 1 / Figure 1 / **Abbildung 1** / Figura 1
Figuur 1 / Figura 1 / **Figur 1** / Figura 1

■ 1. This set is exclusively for use in cars with a negative ground, 12 V power supply.
2. Read these instructions carefully.
3. Be sure to disconnect the battery "⊖" terminal before starting. This is to prevent short circuits during installation. (Figure 1)

■ 1. Cet appareil est exclusivement destiné à être utilisé dans les voitures avec une alimentation 12 V à masse négative.
2. Lire ces instructions attentivement.
3. S'assurer de débrancher la borne "⊖" de la batterie avant de commencer. Cela évitera les court-circuits pendant l'installation. (Figure 1)

■ 1. Dieses System ist ausschließlich für die Benutzung in Fahrzeugen mit einer 12 V-Batterie und negativer Erdung ausgelegt.
2. Lesen Sie sich diese Bedienungsanleitung sorgfältig durch.
3. Zur Verhütung von Kurzschlüssen muß das "⊖" Batteriekabel vor dem Einbau abgetrennt werden. (Abbildung 1)

■ 1. Quest'unità è stata disegnata esclusivamente per automobil con un'alimentazione da 12 V, massa negativa.
2. Leggete queste istruzioni attentamente.
3. Assicuratevi di scollegare il terminale "⊖" della batteria prima di cominciare. Questo serve per prevenire la messa a corto circuito durante l'installazione. (Figura 1)

■ 1. Dit toestel mag uitsluitend worden gebruikt in wagens met een voeding van 12 V, negatieve aarding.
2. Lees deze richtlijnen zorgvuldig.
3. Koppel vóór u van start gaat de "⊖" klem van de acculos. Zo voorkomt u een eventuele kortsluiting tijdens de installatie. (Figuur 1)

■ 1. Esta unidad ha sido diseñada para utilizarse exclusivamente en automóviles con fuente de alimentación de 12 V, y negativo a masa.
2. Lea cuidadosamente estas instrucciones.
3. Antes de comenzar, cerciórese de desconectar el terminal "⊖" de la batería. Esto es para evitar cortocircuitos durante la instalación. (Figura 1)

■ 1. Anläggningen är avsedd endast för användning i fordon med 12 V batterispanning och negativ jord.
2. Läs instruktionerna noga.
3. Var noga med att ta loss "⊖" - kabeln från batteriet innan du börjar. Detta är nödvändigt för att förhindra kortslutningar under installationsarbetet. (Figur 1)

■ 1. Este conjunto é para uso exclusivo em viaturas com corrente de 12 V, negativo à massa.
2. Leia cuidadosamente as instruções.
3. Assegure-se que desliga o terminal "⊖" da bateria antes de começar. Isto evitará curto-circuitos durante a instalação. (Figura 1)

English Français Deutsch Italiano Nederlands Español Svenska Português

3. INSTALLING THE MAIN UNIT/INSTALLTION DE L'UNITE PRINCIPALE/EINBAU DES HAUPTGERÄTES/INSTALLAZIONE DELL'UNITÀ PRINCIPALE/INSTALLEREN VAN HET HOOFDTOESTEL/INSTALACIÓN DE LA UNIDAD PRINCIPAL/INSTALLATION AV HUVUDAPPARATEN/INSTALAÇÃO DA UNIDADE PRINCIPAL

- **Console opening dimensions**
- Dimensions d'ouverture de la console
- **Abmessungen der Konsolenöffnung**
- Dimensioni a console aperta
- **Afmetingen van opening in console**
- Dimensiones de la abertura de la consola
- **Mått för hålet i konsolen**
- Dimensões da abertura da consola

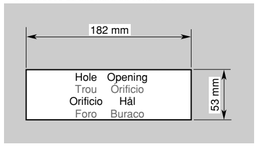

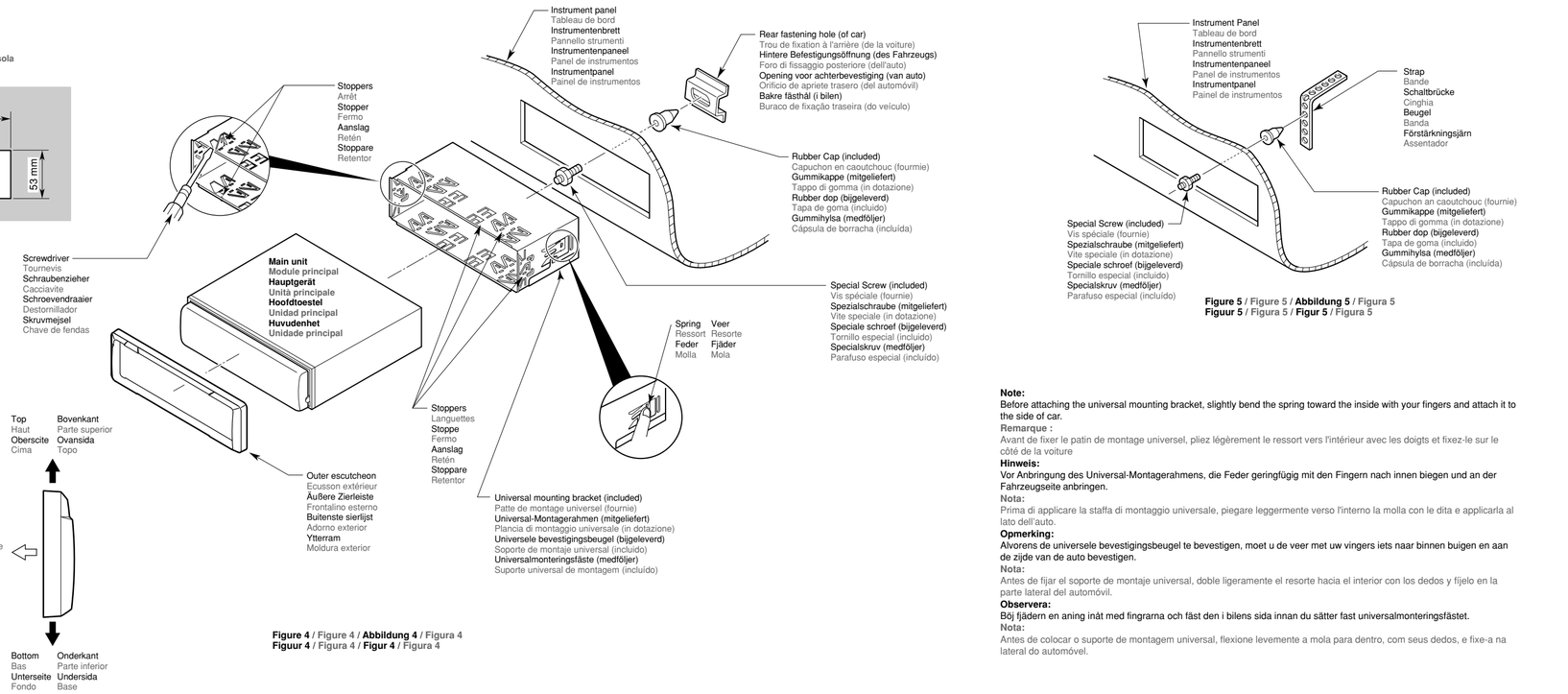

Figure 4 / Figure 4 / **Abbildung 4** / Figura 4
Figuur 4 / Figura 4 / **Figur 4** / Figura 4

Figure 6 / Figure 6 / **Abbildung 6** / Figura 6
Figuur 6 / Figura 6 / **Figur 6** / Figura 6

Figure 5 / Figure 5 / **Abbildung 5** / Figura 5
Figuur 5 / Figura 5 / **Figur 5** / Figura 5

Note:
Before attaching the universal mounting bracket, slightly bend the spring toward the inside with your fingers and attach it to the side of car.
Remarque :
Avant de fixer le patin de montage universel, pliez légèrement le ressort vers l'intérieur avec les doigts et fixez-le sur le côté de la voiture
Hinweis:
Vor Anbringung des Universal-Montagerahmens, die Feder geringfügig mit den Fingern nach innen biegen und an der Fahrzeugseite anbringen.
Nota:
Prima di applicare la staffa di montaggio universale, piegare leggermente verso l'interno la molla con le dita e applicarla al lato dell'auto.
Opmerking:
Alvorens de universele bevestigingsbeugel te bevestigen, moet u de veer met uw vingers iets naar binnen buigen en aan de zijde van de auto bevestigen.
Nota:
Antes de fijar el soporte de montaje universal, doble ligeramente el resorte hacia el interior con los dedos y fíjelo en la parte lateral del automóvil.
Observera:
Böj fjädern en aning inåt med fingrarna och fäst den i bilens sida innan du sätter fast universalmonteringsfästet.
Nota:
Antes de colocar o suporte de montagem universal, flexione levemente a mola para dentro, com seus dedos, e fixe-a na lateral do automóvel.

English Français Deutsch Italiano Nederlands Español Svenska Português

2. CAUTIONS ON INSTALLATION/PRÉCAUTIONS D'INSTALLATION/VORSICHTSMASSNAHMEN ZUM EINBAU/PRECAUZIONI SULL'INSTALLAZIONE/ VOORZORGSMAATREGELEN BIJ DE INSTALLATIE/PRECAUCIONES A TOMAR DURANTE LA INSTALACIÓN/VIKTIGT VID INSTALLATIONEN/CUIDADOS A TER NA INSTALAÇÃO

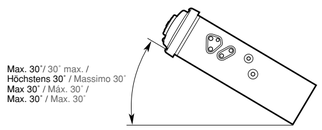

Figure 2 / Figure 2 / **Abbildung 2** / Figura 2
Figuur 2 / Figura 2 / **Figur 2** / Figura 2

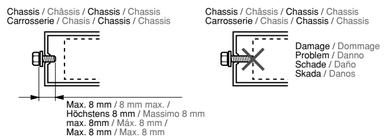

Figure 3 / Figure 3 / **Abbildung 3** / Figura 3
Figuur 3 / Figura 3 / **Figur 3** / Figura 3

■ 1. Prepare all articles necessary for installing the main unit before starting.
2. Install the unit within 30° of the horizontal plane. (Figure 2)
3. If you have to do any work on the car body, such as drilling holes, consult your car dealer beforehand.
4. Use the enclosed screws for installation. Using other screws can cause damage. (Figure 3)

■ 1. Avant de commencer, préparer toutes les pièces nécessaires pour installer l'appareil principal.
2. Installer l'appareil avec un angle inférieur à 30° par rapport à l'horizontal. (Figure 2)
3. Si il est nécessaire d'effectuer certains travaux sur la carrosserie comme percer des trous, consulter d'abord votre concessionnaire automobile.
4. Utiliser les vis fournies pour l'installation. L'utilisation d'autres vis peut causer des dommages. (Figure 3)

■ 1. Bereiten Sie vor Beginn der Installation des Hauptgerätes alle anderen für die Installation erforderlichen Artikel vor.
2. Installieren Sie das Gerät in einem Winkel von 30° - von der Horizontale ausgesehen. (Abbildung 2)
3. Falls der Einbau das Bohren von Löchern oder andere Modifikationen erfordert, ziehen Sie bitte vorher einen Fachhändler zu Rate.
4. Benutzen Sie für den Einbau die mitgelieferten Schrauben, da die Verwendung anderer Schrauben zu Beschädigungen führen kann. (Abbildung 3)

■ 1. Preparate tutti i componenti necessari per l'installazione dell'apparecchio principale prima di procedere con l'installazione.
2. Installate l'unità entro 30° dal piano orizzontale. (Figura 2)
3. Nel caso in cui dovete effettuare dei lavori sull'involucro dell'automobile, ad esempio trapanare dei fori, ecc., rivolgetevi al vostro rivenditore di automobili.
4. Usate le viti in dotazione per l'installazione. L'uso di altre viti può causare danni. (Figura 3)

■ 1. Maak vóór het installeren alle onderdelen klaar die nodig zijn voor de installatie van het hoofdapparaat.
2. Installeer het toestel binnen een hoek van 30° ten opzichte van het horizontale vlak. (Figuur 2)
3. Als u werkzaamheden moet verrichten aan de carrosserie van de wagen, zoals bijv. het boren van gaten, neem dan eerst contact op met uw wagendealer.
4. Gebruik de bijgeleverde schroeven voor de installatie. Het gebruik van andere schroeven kan leiden tot schade. (Figuur 3)

■ 1. Antes de comenzar, prepare todos los elementos necesarios para instalar la unidad principal.
2. Instale la unidad con un ángulo de 30° sobre el plano horizontal. (Figura 2)
3. Si tiene que realizar cualquier trabajo en la carrocería, como taladrado de orificios, etc., consulte al proveedor de su automóvil.
4. Use los tornillos incluidos para la instalación. El uso de otros tornillos puede causar daños. (Figura 3)

■ 1. Gör i ordning alla delar för montering av bilstereons innan du börjar installationen.
2. Montera apparaten i högst 30° vinkel mot horisontalplanet (Figur 2)
3. Rådgör först med bilens återförsäljare om du är tvungen att utföra något arbete på karossen, t ex att borra hål.
4. Använd inga andra skruvar än dem som följer med vid installationen. Felaktiga skruvar kan ställa till skada (Figur 3)

■ 1. Prepare todos os artigos necessários para a instalação da aparelho principal antes de iniciar a instalação.
2. Instale a unidade dentro de 30° do plano horizontal. (Figura 2)
3. Se tiver de efectuar algum trabalho na carrocaria da viatura, tal como abrir furos, etc., consulte antes o representante da sua viatura.
4. Use os parafusos incluídos para a instalação. O uso de outros parafusos poderá resultar em danos. (Figura 3)

■ 1. Place the universal mounting bracket into the instrument panel, use a screwdriver to bend each stopper of the universal mounting bracket inward, then secure the stopper as shown in Figure 4.
2. Connect the wiring as shown in section 8.
3. Insert the main unit into the universal mounting bracket until it locks.
4. Secure the rear of the unit as shown in Figure 4 or Figure 5.
5. Take care of the top and bottom of the outer escutcheon and mount it so that all the hooks are locked. (Figure 6)

Notes:
1) Some car models require special mounting kits for proper installation. Consult your Clarion dealer for details.
2) Fasten the front stopper securely to prevent the main unit from coming loose.

■ 1. Setzen Sie den Universal-Montagerahmen in das Instrumentenbrett ein und biegen Sie jeden Stopper des Universal-Montagerahmens mit Hilfe eines Schraubenziehers nach innen. Sichern Sie den Stopper dann wie in Abb. 4 gezeigt.
2. Schließen Sie die Drähte wie in Abschnitt 8 beschrieben an.
3. Schieben Sie das Hauptgerät bis zum Einrasten in den Universal-Montagerahmen.
4. Die Rückseite des Hauptgerätes wie in Abbildung 4 oder 5 gezeigt sichern.
5. Aut' die Ober-und der Unterseite der äußeren Zierleisten achten und so anbringen, dass alle Haken eingerastet sind. (Abbildung 6)

Hinweis:
1) Bei einigen Fahrzeugtypen ist für die richtige Installation ein spezieller Montagesatz erforderlich. Ziehen Sie für Einzelheiten Ihren Clarion-Händler zu Rate.
2) Befestigen Sie den vorderen Stopper, um ein Lösen des Hauptgerätes zu vermeiden.

■ 1. Plaats de universele bevestigingsbeugel op het instrumentenpaneel en buig iedere aanslag van de universele bevestigingsbeugel met een schroevendraaier naar binnen en zet vervolgens de aanslag zoals u in Figuur 4 ziet vast.
2. Sluit de bedrading aàn zoals in hoofdstuk 8 wordt beschreven.
3. Steek het hoofdtoestel in de universele bevestigingsbeugel totdat het toestel vergrendelt.
4. Zet de achterkant van het toestel zoals getoond in Figuur 4 of Figuur 5 vast.
5. Verwissel de boven- en onderkant van de sierlijst niet en bevestig zodanig dat alle haken vergrendelen. (Figuur 6)

Opmerking:
1) Voor bepaalde auto's heeft u een speciale bevestigingskit nodig voor het juist installeren. Raadpleeg uw Clarion handelaar voor details.
2) Zet de voorste aanslag vast zodat het hoofdtoestel niet los kan schieten.

■ 1. Placera universalmonteringsfästet i instrumentpanelen, böj var och en av stopparna på universalmonteringsfästet inåt med hjälp av en skruvmejsel, och fäst sedan stopparen på det sätt som visas i Figur 4.
2. Dra kablarna enligt beskrivningen i avsnitt 8.
3. Sätt in huvudenheten i universalmonteringsfästet tills den låses fast på plats.
4. Fäst huvudenheten baktill på det sätt som visas i Figur 4 eller Figur 5.
5. Häll försiktigt i ytterramens över- och underkant och montera den så att alla hakarna låses fast (Figur 6).

Observera:
1) För vissa bilmodeller krävs det en speciell monteringssats för korrekt installation. Rådfråga din Clarion-handlare för närmare detaljer.
2) Fäst den främre stopparen ordentligt för att förhindra att huvudenheten skakar loss.

■ 1. Placer le support de montage universel dans le tableau de bord, utiliser un tournevis pour replier vers l'extérieur chaque languette du support de montage universel, puis fixer les languettes comme montré sur la Figure 4.
2. Brancher le câblage comme indiqué dans la section 8.
3. Insérer l'appareil principal dans le support de montage universel jusqu'a ce qu'il soit bloqué.
4. Fixer l'arrière de l'appareil comme indiqué sur la Figure 4 ou sur la Figure 5.
5. Repérer le haut et le bas de l'antourage extérieur et le monter de manière que tous les crochets soient verrouillés. (Figure 6)

Remarques:
1) Certains modèles de voiture nécessitent un kit de montage spécial pour une installation correcte. Consulter le revendeur Clarion pour les détails.
2) Fixer l'arrêt avant fermement afin d'éviter que le module principal soit desserré.

■ 1. Collocare la plancia di montaggio universale nel pannello strumenti, usare un cacciavite per piegare verso l'interno ciascun fermo della plancia di montaggio universale e quindi fissare il fermo come mostrato nella Figura 4.
2. Collegare il cablaggio come mostrato nella sezione 8.
3. Inserire l'apparecchio principale nella plancia di montaggio spingendolo fino a che si ferma.
4. Fissare il retro dell'apparecchio come mostrato nella Figura 4 o nella Figura 5.
5. Fare attenzione alla cima ed al fondo del frontalino esterno e montarlo in modo che tutti i ganci siano bloccati. (Figura 6)

Note:
1) Alcuni modelli di auto possono richiedere corredi di montaggio speciali per un'installazione corretta. Consultare il proprio concessionario Clarion per dettagli.
2) Fissare saldamente il fermo anteriore per evitare che l'apparecchio principale si stacchi.

■ 1. Coloque el soporte de montaje universal en el panel de instrumentos. Utilice un destornillador para doblar cada retén del soporte de montaje universal hacia adentro, y después asegure el retén como se muestra en la figura 4.
2. Conecte los cables como se indica en la sección 8.
3. Inserte la unidad principal en el soporte de montaje universal hasta que quede enganchado.
4. Asegure el resto de la unidad como se muestra en la figura 4 o en la figura 5.
5. Tenga cuidado con la parte superior e inferior del adorno exterior y móntelo de forma que auede enganchado. (Figura 6)

Notas:
1) Algunos modelos requieren juegos de montaje especiales para la instalación apropiada. Solicite los detalles a su proveedor Clarion.
2) Apriete con seguridad el retén frontal para evitar que la unidad principal se afloje.

■ 1. Coloque o suporte universal de montagem no interior do painel de instrumentos. E seguida, usando uma chave de fendas, dobre para dentro cada um dos retentores do suporte universal de montagem e fixe os retentores, como mostra a figura 4.
2. Faça a ligação dos fios, como é mostrado na secção 8.
3. Introduza a unidade principal no suporte universal de montagem, até este trancar.
4. Fixe o lado posterior da unidade, como mostra a figura 4 ou a figura 5.
5. Tenha cuidado com o topo e a base da moldura exterior e monte-a de modo tal que todos os ganchos fiquem fixos (figura 6).

Notas:
1) Veículos de alguns modelos requerem kits especiais de montagem para uma instalação apropriada. Para maiores informações, consulte o seu revendedor Clarion.
2) Fixe firmemente o retentor frontal para evitar que a unidade principal se solte.

English Français Deutsch Italiano Nederlands Español Svenska Português

■ **PRECAUTION**
Remove the stopper following the procedures below when this main unit is installed without the universal mounting bracket.

1. Remove the screw from the main unit (Figure 7).
2. Remove the stopper from the main unit (Figure 8).
3. Install the remove screw to the main unit (Figure 9).
   - Securely attach the screw.

Note:
Store the removed stopper in a safe place together with the Instruction Manual.

■ **Précaution**
Retirer la languette en procédant comme suit pour installer le module principal dans l'étrier de montage.

1. Retier la vis du module principal (Figure 7).
2. Retirer la languette du principal . (Figure 8).
3. Puis revisser la vis (Figure 9).
   - Fixer la vis à fond.

Remarque:
Ranger la languette retirée en lieu sûr avec le mode d'emploi.

■ **VORSICHTMASSNAHMEN**
Entfernen Sie den Stopper entsprechend der unten beschriebenen Prozedur, wenn dieses Hauptgerät ohne hie Universalhalterung installiert wird.

1. Die Schraube aus dem Hauptgerät entfernen (Abbildung 7)
2. Den Stopper vom Hauptgerät entfernen (Abbildung 8)
3. Die entfernte Schraube wieder in das Gerät einsetzen (Abbildung 9)
   - Die Schraube fest anziehen.

Hinweis:
Den entfernen Stopper gemeinsam mit der Bedienungsanleitung sorgfältig aufbewahren.

■ **PRECAUZIONI**
Dopo aver eseguito la procedura seguente per l'installazione dell'unità principale senza la staffa di installazione universale, togliere il fermo.

1. Togliere la vite dall'unità principale (figura 7).
2. Togliere il fermo dall'unità principale (figura 8).
3. Installare quindi la vite tolta sull'unità principale (figura 9).
   - Fissare bene la vite.

Nota:
conservare il fermo tolto in un luogo sicuro insieme al manuale di istruzioni.

Nederlands Español Svenska Português

■ **VOORZORGEN**
Verwijder de aanslag aan de hand van de hieronder beschreven handelingen indien u dit hoofdtoestel zonder de universele bevestigingsbeugel wilt installeren.

1. Verwijder de schroef van het hoofdtoestel (Figuur. 7).
2. Verwijder de aanslag van het hoofdtoestel (Figuur. 8).
3. Plaats de verwijderde schroef in het hoofdtoestel (Figuur. 9).
   - Bevestig de schroef goed.

Opmerking:
Bewaar de verwijderde aanslag tezamen met de gebruiksaanwijzing op een veilige plaats.

■ **PRECAUCION**
Retire el tapón después de los siguientes procedimientos indicados abajo cuando esta unidad principal está instalada sin el soporte de montaje universal.

1. Quite el tornillo de la unidad principal (Figura 7).
2. Quite el tapón de la unidad principal (Figura 8).
3. Instale el tornillo retirado de la unidad principal (Figura 9).
   - Apriete firmemente el tornillo.

Nota:
Guarde el tapón retirado en un lugar seguro junto con el Manual de Instrucciones.

■ **FÖRSIKTIGHETSÅTGÄRDER**
Ta bort stopparen enligt nedanstående steg, om den här huvudenheten monteras utan att använda universalmonteringsfästet.

1. Ta bort skruven från huvudenheten (figur 7).
2. Ta bort stopparen från huvudenheten (figur 8).
3. Sätt i den borttagna i huvudenheten (figur 9).
   - Dra åt skruven ordentligt.

Observera:
Förvara den borttagna stopparen på en säker plats, tillsammans med bruksanvisningen.

■ **PRECAUÇÕES**
Remova o retentor seguindo os procedimentos abaixo quando esta unidade principal for instalada sem o suporte de montagem universal.

1. Remova o parafuso da unidade principal (Figura 7).
2. Remova o retentor da unidade principal (Figura 8).
3. Instale o parafuso removido à unidade principal (Figura 9).
   - Fixe firmemente o parafuso.

Nota:
Guarde o retentor removido num local seguro junto com o manual de instruções.

① Stopper/Languette/Stopper/Fermo
Aanslag/Tapón/Stoppare/Retentor
② Main unit/Module principal/Hauptgerät/Unità principale
Hoofdtoestel/Unidad principal/Huvudenhet/Unidade principal
③ Screwdriver/Tournevis/Schraubendreher/Cassiavite
Schroevendraaier/Destornillador/Skruvmejsel/Chave de fenda
④ Screw/Vis/Schraube/Vite
Schroef/Tornillo/Skruv/Parafuso

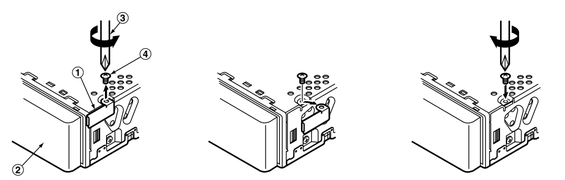

Figure 7 / Figure 7 / **Abbildung 7**
Figura 7 / **Figuur 7** / Figura 7
Figur 7 / Figura 7

Figure 8 / Figure 8 / **Abbildung 8**
Figura 8 / **Figuur 8** / Figura 8
Figur 8 / Figura 8

Figure 9 / Figure 9 / **Abbildung 9**
Figura 9 / **Figuur 9** / Figura 9
Figur 9 / Figura 9

■ **Fixed Mount (Using the bracket originally equipped in vehicle)**
This unit is designed for fixed installation in the dashboard.
If the vehicle is equipped with a factory-installed radio, install the main unit with the parts and screws marked (★). (Figure 10)
If the vehicle is not equipped with a factory-installed radio, obtain an installation kit to install the main unit in the following procedure.

1. Secure the mounting brackets to the chassis as shown in Figure 10. When the main unit is installed without the universal mounting bracket, holes exist; modification, such as drilling new holes, of the mounting brackets may be required for other models.
2. Wire as shown in Installation (Section 8).
3. Secure the unit in the dashboard, and then reassemble the dashboard and the center panel.

■ **Montage fixe (Avec la patte fixée à l'origine dans le véhicule)**
L'appareil est conçu pour une installation fixe dans le tableau de bord.
Si le véhicule est équipé d'une radio installée en usine, installer le module principal avec les pièces et les vis marquées d'un astérisque (★). (Figure 10).
Si le véhicule n'est pas équipé d'une radio installée en usiine, se procurer le kit d'installation pour installer le module principal en procédant comme suit.

1. Fixer les pattes de montage sur la carrosserie comme indiqué à la Figure 10. Pour installer le module principal sans patte de montage universel, les orifices existent déjà; pour les autres modèles, il faudra peut-être modifier les pattes de montage (par exemple percer de nouveaux orifices).
2. Effecluer les câblages comme indiqué dans Installation (Section 8).
3. Fixer l'appareil dans le tableau de bord, puis remonter le tableau de bord et le panneau central.

■ **Fester Einbau (Verwendung der ursprünglich im Fahrzeug vorgesehenen Halterung)**
Dieses Gerät ist zur festen Installation im Armaturenbrett entworfen.
Wenn das Fahrzeug serienmäßig mit einem eingebauten Radio ausgestallet ist, installieren Sie das Hauptgerät bitte mit den mit (★) gekennzeichneten Teilen und Schrauben (Abbildung 10). Wenn das Fahrzeug nicht serienmäßig mit einem eingebauten Radio ausgestattet ist, kaufen Sie sich bitte einen Einbausatz, um das Hauptgerät entsprechend der folgenden Prozedur zu installieren.

1. Befestigen Sie die Installationshalterungen wie in Abbildung 10 gezeigt am Fahrgestell. Für die Installation ohne die Universalhalterung sind Löcher vorgesehen. Für andere Modelle können unter Umständen Modifikationen, wie zum Beispiel Bohren neuer Löcher in der Befestigungsschelle, erforderlich sein.
2. Die Kabel wie im Abschnitt Installation (Abschnitt 8) beschrieben anschließen.
3. Das Gerät im Armaturenbrett befestigen und anschießend das Armaturenbrett und die Mittelkonsole wieder zusammenbauen.

■ **Installazione fissa (Uso della staffa originariamente installata sul veicolo.)**
Quest'unità è progettata per l'installazione fissa sul cruscotto.
Se il veicolo possiede una radio installata in fabbrica, installare l'unità principale con le parti e le viti contrassegnate con un asterisco (★). (Figura 10)
Se il veicolo non possiede una radio installata in fabbrica, installare l'unità principale con un corredo di installazione con la procedura seguente.

1. Fermare le plance universali di installazione alla carrozzeria nel modo mostrato in Figura 10. Una volta che l'unità principale viene installata senza la plancia universale di installazione, sono presenti del fori. Per gli altri modelli può rendersi necessaria la modifica della plancia universale, ad esempio l'apertura di nuovi fori.
2. Stendere i cavi nel modo mostrato in figura (sezione 8.).
3. Fermare l'unità al cruscotto e quindi rimontare cruscotto e pannello centrale.

■ **Vaste bevestiging (Gebruik de oorspronkelijke beugel van de auto.)**
Dit toestel is ontworpen voor een vaste bevestiging in het dashboard.
Plaats het hoofdtoestel met de met (★) gemarkeerde onderdelen en schroeven indien uw auto een standaard gemonteerde autoradio heeft. (Figuur 10)
Indien uw auto geen standaard autoradio heeft, moeten een installatiekit aanschaffen om het hoofdtoestel op de volgende manier te installeren:

1. Zet de bevestigingsbeugels zoals in Figuur 10 wordt getoond aan het chassis vast. Indien het hoofdtoestel wordt geplaatst zonder de universele bevestigingsbeugel waarvoor reeds gaten aanwezig zijn, zult u veranderingen moeten maken voor bepaalde bevestigingsbeugels en mogelijk nieuwe gaten moeten boren.
2. Sluit aan zoals in "Installeren" wordt beschreven (Deel 8).
3. Bevestig het toestel in het dashboard en monteer het dashboard en middenpaneel vervolgens weer.

■ **Montura fija (Usando el soporte originalmente equipado en el vehículo)**
Esta unidad ha sido diseñado para la Instalación fija en el tablero de instrumentos.
Si el vehículo está equipado con una radio instalada en fábrica, instale la unidad principal con las piezas los tornillos marcados con (★). (Figura 10)
Si el vehículo no está equipado con una radio instalada en fábrica, obtenga un juego de instalación para Instalar la unidad principal mediante el procedimiento que se da a continuación:

1. Asegure los soportes de montaje al chasis como se muestra en la Figura 10. Cuando la unidad principal está instalada sin el soporte de montaje universal, existendo agujeros, puede requerirse una modificación para otros modelos, tal como perforación de nuevos agujeros.
2. Realice el cableado tal como se muestra en instalación (Sección 8).
3. Asegure la unidad en el tablero de instrumentos, y luego vuelva armar el tablero de instrumentos y el panel central.

■ **Fast montering (Med användande av fästet som ursprungligen finns i bilen)**
Denna enhet är konstruerad för fast installation i instrumentbrädan.
Installera huvudenheten med de delar och skruvar som är markerade med (★), om fordonet är utrustat med en fabriksinstallerad radio. (Figur 10)
Inför skaffa en installationssats för att installera enheten enligt följande procedur, om fordonet inte är utrustat med en fabriksinstallerad radio.

1. Sätt fast monteringsfästet i chassit på det sätt som visas i Figur 10.Det finns hål om huvudenheten installeras utan universalmonteringsfästet. För andra modeller kan det vara nödvändigt att göra modifieringar på monteringsfästet, som till exempel att borra nya hål.
2. Dra sladdarna på det sätt som visas i "Installation" (avsnitt 8).
3. Sätt fast enheten i instrumentbrädan, och sätt sedan ihop instrumentbrädan och mittpanelen igen.

■ **Montagem fixa (Utilizando o suporte originalmente equipado no veículo)**
Se o veículo estver equipado com um rádio instalado pela fábrica, instale a unidade principal com as peças e os parafusos assinalados (★) (Figura 10).
Se o veículo não estiver equipado com um rádio instalado pela fábrica, adquira um jogo de instalação para instalar a unidade principal conforme o seguinte procedimento.

1. Prenda os suportes de montagem ao chassis confo me mostrado na Figura 10. Mesomo que a unidade principal seja instalada sem o suporte de montagem universal, os buracos vêm providos; e modificações, lais como perfuração de novos buracos dos suportes de montagern poderão ser requeridos para os outros modelos.
2. Efectue a ligação conforme mostrado na Instalação (Secção 8).
3. Prenda a unidade no painel de instrumentos, e a seguir reinstale o painel de instrumentos e o palnel central.

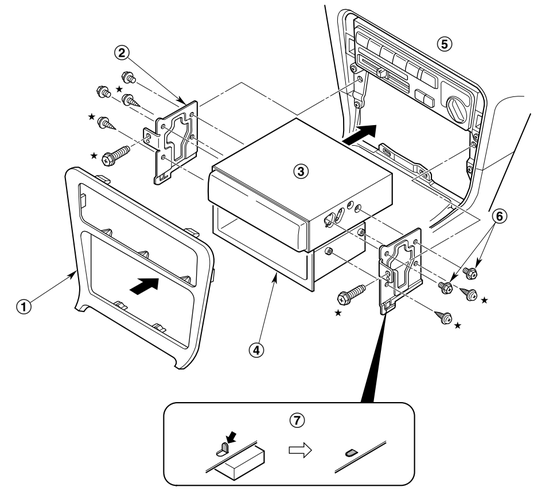

Figure 10 / Figure 10 / **Abbildung 10** / Figura 10 /
Figuur 10 / Figura 10 / **Figur 10** / Figura 10

① Center Panel (Note 1)
② Mounting bracket (1 pair for the left and right sides)
③ Main unit
④ Pocket
⑤ Dashboard
⑥ 4-Hexagonal SCREW M5 × 8. (8 mm Max.)
⑦ Note 2

① Panneau central (Remarque 1)
② Patte de montage (1 paire pour chaque côté, gauche et droi)
③ Module principal
④ Poche
⑤ Tableau de bord
⑥ 4 VIS hexagonales M5 × 8. (8 mm)
⑦ Remarque 2

① Mittelkonsole (Hinweis 1)
② Befestigungsschelle (1 Paar für die linke und rechte Seite)
③ Hauptgerät
④ Tasche
⑤ Armaturenbrett
⑥ 4-Sechskant-SCHRAUBE M5 × 8 (max. 8 mm)
⑦ Hinweis 2

① Pannello centrale (Nota 1)
② Plancia universale di installazione (un paio per il lato sinistro e quello destro)
③ Unità principale
④ Tasca
⑤ Cruscotto
⑥ 4 VITI esagonali M5 × 8 (8 mm mass.)
⑦ Nota 2

① Middenpaneel (Opmerking 1)
② Bevestigingsbeugel (1 paar voor de linker- en rechterkant)
③ Hoofdtoestel
④ Opening
⑤ Dashboard
⑥ 4 Zeskant-SCHROEVEN M5 × 8. (8 mm Max.)
⑦ Opmerking 2

① Panel central (Nota 1)
② Soporte de montaje (1 par para el lado derecho e izquierdo)
③ Unidad principal
④ Bolsillo
⑤ Panel de instrumentos
⑥ 4 tornillos hexagonales M5 × 8. (8 mm como máximo)
⑦ Nota 2

① Mittpanelen (anmärkning 1)
② Monteringskonsol (1 par för vänster och höger sida)
③ Huvudenhet
④ Ficka
⑤ Instrumentbräda
⑥ 4-sexkantsskruvar M5 × 8. (Max 8 mm)
⑦ Anmärkning 2

① Painel central (Nota 1)
② Suporte de montagem (1 par para cada lado, espuerda e direita)
③ Unidade principal
④ Bolso
⑤ Painel de instrumentos
⑥ 4 PARAFUSOS hexagonais M5 × 8 (Máx. 8 mm)
⑦ Nota 2

★ : The screws with this mark are originally attached to the vehicle.
Note 1: *In some cases, the center panel may require some modification (trimming, filling, etc.).*
Note 2: *If a hook on the installation bracket interferes with the unit, bend and flatten it with a nipper or a similar tool.*

★ : Les vis portant cette marques sont montées d'origine dans le véhicule.
Remarque 1: *Dans certains cas, il sera parfois nécessaire de modifier le panneau central (découpe, remplissage, etc.).*
Remarque 2: *Si le crochet de la patte d'installation interfére avec l'appareil, le plier et l'apatir à l'aide d'une pince par exemple.*

★ : Die so gekennzeichneten Schrauben sind ursprünglich im Fahrzeug eingebaut.
Hinweis 1: *Manchmal müssen gewisse Veränderungen an der Mittekonsole vorgenommen werdan (Beschneiden, Auffüllen etc.)*
Hinweis 2: *Wenn ein Haken an der Befestigungsschelle beim Einbau des Gerätes stört, diesen mit einer Zange oder einem ähnlichen Werkzeug umbiegen und flachdrücken.*

★ : Le viti contrassegnate con questo marchio sono accluse al veicolo.
Nota 1: *in alcuni casi, il pannello centrale può richiedere modifiche, ad esempio rifilature, trapanature, ecc.*
Nota 2: *se un gancio della plancia universale di installazione interferisce con l'unità, piegarlo ed appialtirlo con un utensile adatto.*

★ : Schroeven met deze markering bevinden zich oorspronlielijk in de auto.
Opmerking 1: *In bepaalde gevallen moet u wat veranderingen in het middenpaneel maken (bijvoorbeeld afwerken, vullen).*
Opmerking 2: *Indien een haak op de installatiebeugel tegen het toestel drukt, moet u de haak met bijvoorbeeld een tangetje buigen en plat drukken.*

★ : Los tornillos con esta marca están originalmente sujetos al vehículo.
Nota 1: *En algunos casos, el panel central puede requerr cierta modificación (Recorte, relleno, etc.).*
Nota 2: *Si un gancho en el soporte de instalación interfiere con la unidad, dóbelo y aplástelo con una pinzas de corte u otra herramienta especial.*

★ : Skruvar med detta märke sitter ursprungligen fast i fordonet.
Anmärkning 1: *I vissa fall kan det vara nödvändigt att modifiera mittpanelen en aning (jämna till, fylla ut osv.)*
Anmärkning 2: *Om en krok på monteringsfästet hindrar enheten, kan kroken böjas och plattas till med en kniptång.*

★ : Os parafusos com esta marca vêm originalmente acoplados no veiculo.
Nota 1: *Em alguns casos, o painel central poderá requisitar algumas modificações (ajuste, preenchimento, etc.).*
Nota 2: *Se um gancho do suporte de instalação interferir com a unidade, curve-o e estire-o com um alicate ou ferramenta semelhante.*

English Français Deutsch Italiano Nederlands Español Svenska Português

4. REMOVAL/DEPOSE/ENTNAHME/RIMOZIONE/UITBOUWEN/REMOCION HUR DU TAR LOSS APPARATEN/REMOÇÃO

■ 1. Remove the Detachable Control Panel (DCP).
   - For instructions on removing the DCP, refer to the owner's manual.
2. Press the outer escutcheon upward and remove it. (Figure 11)
3. Insert and lock the hook plates. (Figure 12)
4. Pull the hook plates to remove the main unit.

■ 1. Déposer le clavier de commande amovible (DCP).
   - Pour les instructions sur le retrait du clavier de commande amovible (DCP), se référer au mode d'emploi.
2. Presser l'écusson extérieur vers le haut et le retirer. (Figure 11)
3. Insérer et verrouiller les plaques à crochet. (Figure 12)
4. Tirer sur les plaques à crochet pour retirer l'appareil.

■ 1. Bauen Sie das abnehmbare Bedienteil (DCP) aus.
   - Beziehen Sich sich für den Ausbau auf die Bedienungsanleitung.
2. Drücken Sie die Außenverkleidung nach oben und nehmen Sie sie ab. (Abbildung 11)
3. Setzen Sie die Hakenplatten ein und befestigen Sie sie. (Abbildung 12)
4. Ziehen Sie die HAkenplatte heraus, um das Hauptgerät herauszunehmen.

■ 1. Rimuovete il frontalino estraibile (DCP).
   - Per ulteriori informazioni sulla rimozione del frontalino estraibile, fate riferimento alle istruzioni per l'uso.
2. Premete le scudo esteriore verso l'alto e rimuovetela. (Figura 11)
3. Inserite e bloccate le piastre a gancio. (Figura 12)
4. Tirate le piastre a gancio per rimuovere l'apparecchio principale.

■ 1. Verwijder het afneembaar bedieningspaneel (DCP).
   - Zie de gebruiksaanwijzing voor details aangaande het verwijderen van het DCP bedieningspaneel.
2. Duw het buitenste frame naar boven en verwijder het. (Figuur 11)
3. Steek de hoekplaatjes in en vergrendel ze. (Figuur 12)
4. Trek aan de haakplaatjes om het hoofdtoestel te verwijderen.

■ 1. Desmonte el panel de control desmontable (DCP).
   - Para instrucciones sobre cómo desmontar el DCP, consulte el manual de instrucciones.
2. Presione la pieza ornamental exterior hacia afuera y extráigala. (Figura 11)
3. Inserte y bloquee las placas de enganche. (Figura 12)
4. Tire de las placas de enganche para extraer la unidad principal.

■ 1. Ta bort stöldskyddspanelen (DCP).
   - Anvisningar för hur stöldskyddspanelen demonteras finns i bruksanvisningen.
2. Skjut upp den yttre ramen och ta bort den. (Figur 11)
3. Stick in metallplattorna i hålen på båda sidor om apparaten (Figur 12)
4. Dra i hakplattorna för att ta ut huvudenheten.

■ 1. Retire o Painel de Controlo Amovível (DCP).
   - Para informaçao sobre como retirar o DCP, consulte o manual de instrruções.
2. Pressione a placa exterior para cima e retire-a. (Figua 11)
3. Insira e prenda as chapas em gancho. (Figura 12)
4. Puxe as placas de gancho para remover a unidade principal.

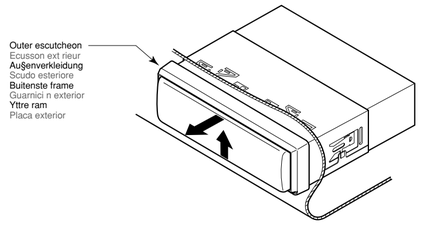

Figure 11 / Figure 11 / **Abbildung 11** / Figura 11
Figuur 11 / Figura 11 / **Figur 11** / Figura 11

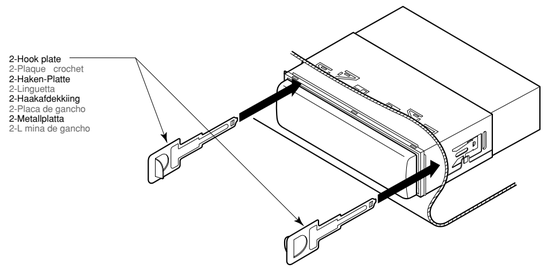

Figure 12 / Figure 12 / **Abbildung 12** / Figura 12
Figuur 12 / Figura 12 / **Figur 12** / Figura 12

English Français Deutsch Italiano Nederlands Español Svenska Português

5. CAUTION ON WIRING/PRECAUTIONS DE CABLAGE/VORSICHTSMASSNAHMEN ZUR VERKABELUNG/PRECAUZI ONI RIGUARDANTI IL CABLAGGIO/ WAARSCHUWINGEN BIJ HET BEDRADEN/PRECAUCIONES AL EFECTUAR LAS CONEXIONES/FÖRSIKTIGHETSÅTGÄRDER VID LEDNINGSDRAGNING/ PRECAUÇÕES NAS LIGAÇÕES DOS FIOS

■ 1. Be sure to turn the power off when wiring.
2. Be particularly careful where you route the wires. Keep them well away from the engine, exhaust pipe, etc. Heat may damage the wires.
3. If the fuse should blow, check that the wiring is correct. If it is, replace the fuse with a new one with the same amperage rating as the original one. (Figure 13)
   Note:
   There are various types of fuse holder . Do not let the battery side touch other metal parts.
4. Connect the CeNET extension cable fully and securely until it locks. When the CeNET extension cable is pulled, hold the slide cap part and pull it towards you.
   - When the CeNET extension cable is extended or branches, use extension cable CCA-520 (2.5m) or CCA-521 (0.6m), or Y-adapter CCA-519 (each of them is sold separately).
   - Use the CeNET extension cable made by Clarion.
5. When the main power supply fuse in the car is 15 A or less, purchase an automotive cable that can withstand 15 A and supply this unit with power directly from the battery to ensure that the unit will operate normally.
   Note that a fuse must be installed at a distance no longer than 30 cm from the cable battery terminal to prevent accidents.

■ 1. S'assurer de mettre l'appareil hors circuit avant de faire le câblage.
2. Faire particulièrement attention lors de l'acheminement des fils.
   Les éloigner du moteur, des tuyaux d'échappement, etc. La chaleur risque d'endommager ces fils.
3. Si le fusible saute, vérifier si le câblage est correct. Si le fusible est grillé, le remplacer par un fusible neuf de même ampérage que le fusible d'origine. (Figure 13)
   Remarque:
   Il y a différent type de porte-fusible. La borne du côté batterie ne doit pas toucher d'autres pièces métalliques.
4. Connecter le câble d'extension CeNET complètement et solidement jusqu'à ce qu'il soit verrouillé. Pour tirer le câble d'extension CeNET, tenir la partie coulissante du capuchon et tirer vers vous.ÂB
   - Pour étendre ou dériver le câble d'extension CeNET, utiliser le câble d'extension CCA-520 (2,5 m [8 pieds]) ou CCA-521 (0,6m [2 pieds]), ou l'adaptateur Y CCA-519 (ces câbles sont vendus séparément)
   - Utiliser les câbles d'extension CeNET fabriqués par Clarion.
5. Si le fusible d'alimentation principale de la voiture est de 15 A ou moins, achetez un câble automobile qui peut supporter 15 A et alimenter cet appareil directement à partir de la batterie et assurer que l'appareil fonctionnera normalement.
   Notez qu'un fusible doit être installé à une distance de moins 30 cm de borne de la batterie pour éviter tout accident.

■ 1. Schalten Sie den Strom bei Durchführung der Anschlüss e aus.
2. Lassen Sie beim Verlegen der Kabel besondere Sorgfalt walten.
   Halten Sie die Kabel vom Motor, dem Auspuffrohr usw. fern, da die Drähte durch Hitze beschädigt werden würden.
3. Sollte die Sicherung herausspringen, überprüfen Sie bitte die Anschlüsse. In diesem Fall ist die Sicherung durch eine neue mit derselben Stärke wie die ursprüngliche zu ersetzen. (Abbildung 13)
   Hinweis:
   Es gibt verschiedene T ypen von SIcherungshaltern. Darauf achten, dass die Batterie keine anderen Metallteile berührt.
4. Das CeNET Verlängerungskabel vollständig und fest anschließen, bis es sich verriegelt. Wenn das CeNET Verlängerungskabel abgetrennt wird, den Gleitkappenteil festhalten und das Kabel in Ihre Richtung abziehen.
   - Wenn das CeNET Verlängerungskabel erweitert oder verzweigt werden soll, das Verlängerungskabel CCA-520 (2,5 m) oder CCA-521 (0,6 m) oder den Y-Adapter CCA-519 (jeweils getrennt erhältlich) verwenden.
   - Das CeNET Verlängerungskabel von Clarion verwenden.
5. Wenn die Sicherung für Hauptnetzversorgung des Fahrzeugs 15 A oder weniger aufweist, ein Autokabel erwerben, das 15 A widersteht und dieses Gerät direkt von der Batterie mit Strom versorgen kann, damit der Betrieb des Geräts normal ist.
   Beachten, dass die Sicherung an einer Stelle eingebaut werden sollte, die nicht mehr als 30 cm vom Kabelbatterieanschluß entfernt ist, um Unfälle zu vermeiden.

■ 1. Assicuratevi di spegnere la corrente prima di collegare i fili.
2. Fate particolare attenzione quando sistemate i fili. Teneteli lontani dal motore, dalla marmitta, ecc. Il calore potrebbe danneggiare i fili.
3. Nel caso in cui il fusibile dovesse saltare, controllate che il cablaggio sia corretto. (Figura 13)
   Nota:
   Esistono vari tipi di portafusibile. Non permettere che il lato batteria tocchi altre parti metalliche.
4. Collegare il cavo di prolunga CeNET a fondo e saldamente fino a che si blocca. Quando si tira il cavo di prolunga CeNET, trattenere la parte del cappuccio scorrevole e tirare verso di sè.
   - Quando il cavo di prolunga CeNET viene prolungato o diramato, usare il cavo di prolunga CCA-520 (2,5 m) o CCA-521 (0,6 m) o l'adattatore a Y CCA-519 (ciascuno venduto separatamente).
   - Usare il cavo di prolunga CeNET fabbricato da Clarion.
5. Quando il fusibile di alimentazione principale dell'auto è da 15 A o meno, acquistare un cavo per auto che regga 15 A e alimentare questo apparecchio direttamente dalla batteria per assicurare che l'apparecchio funzioni normalmente.
   Notare che un fusibile deve essere installato ad una distanza non superiore a 30 cm dal terminale batteria del cavo per evitare incidenti.

■ 1. Schakel tijdens het bedraden de spanning uit.
2. Let vooral op waar u de kabels legt.
   Houd ze ver uit de buurt van de motor, de uitlaatpijp, enz. Warmte kan de snoeren beschadigen.
3. Controleer, wanneer de zekering doorbrandt, of de bedrading juist is.
   Zo ja, vervang de doorgebrande zedering door een nieuwe met dezelfde ampérewaarde als de originele. (Figuur 13)
   Opmerking:
   Er zijn verschillende typen zekeringhouders. Let op dat de houder geen kontakt met de accu of andere metalen delen maakt.
4. Verbind de CeNET verlengkabel goed zodat deze vergrendelt. Voor het verder trekken aan de CeNET verlengkabel moet u het gedeelte met de schuifdop vasthouden en dan de kabel naar u toe trekken.
   - Voor het verlengen of aftappen van de CeNET verlengkabel, moet u de CCA-520 (2,5 meter) of CCA-521 (0,6 meter) verlengkabel of de CCA-519 Y-adapter (beide los verkrigbaar) gebruiken.
   - Gebruik de door Clarion gefabriceerde CeNET verlengkabel.
5. Wanneer de hoofdzekering van de auto 15 A of minder is, dient u een autokabel te gebruiken die 15 A kan verwerken en dient u dit toestel direct vanaf de accu te voeden om er zeker van te kunnen zijn dat het toestel naar behoren kan functioneren.
   Let er wel op dat er een zekering aangebracht moet zijn op een afstand van niet meer dan 30 cm van de aansluiting van de kabel op de accu om ongelukken te voorkomen.

■ 1. Antes de hacer las conexiones, asegúrese de desconectar la alimentación de la unidad.
2. Sea especialmente cuidadoso al dirigir y fijar los cables. manténgalos alejados del motor, tubo de escape, etc. El calor puede dañar los cables.
3. Si el fusible se quema, revise las conexiones.
   Si está quemado, reemplace el fusible por otro nuevo con el mismo valor de amperaje que el original. (Figura 13)
   Nota:
   Existen varios tipos de portafusibles. No permita que el terminal del lado de la batería toque otras partes metálicas.
4. Conecte el cable prolongador CeNET completa y seguramente hasta que chasquee. Para desconectar el cable, sujete la parte de la tapa deslizable y tire hacia usted.
   - Para prolongar o ramificar el cable prolongador CeNET, utilice un cable prolongador CCA-520 (2,5 m) o CCA-521 (0,6 m), o un adaptador en Y CCA-519 (vendidos aparte).
   - Utilice un cable prolongador CeNET fabricado por Clarion.
5. Cuando el fusible de alimentación principal del automóvil sea de 15 A o menos, adquiera un cable para automóvil que pueda resistir 15 A y alimente esta unidad directamente desde la batería para cercioarse de que pueda funcionar normalmente.
   Tenga en cuenta que para evitar accidentes, deberá instalar un fusible en al cable que va a terminales de la batería a una distancia no superior a 30 cm.

■ 1. Stäng av all strömförsörjning innan du ansluter några kablar.
2. Var särskild försiktig med hur du drar kablarna.
   Dra dem långt från motorn, avgassystemet, m m. Kablarna är värmekänsliga.
3. kontrollera ledningsdragningen om någon säkring går sönder.
   Byt säkringen mot en ny med samma amperemärking. (Figura 13)
   Observera:
   Det finns olika sorters säkringshållare. V ar noga med att inte låta batterisidan komma i kontakt med några andra metalldelar.
4. Anslut CeNET-förlängningskabeln ordentligt tills den låses fast. Håll iskjuthylsedelen när du drar ut CeNET-förlängningskabeln och dra den mot dig.
   - Om CeNET-förlängningskabeln behöver förlängas eller grenas, så använd en förlängningskabel av typ CCA-520 (2,5 m) eller CCA-521 (0,6 m), respektive en Y-adapter av typ CCA-519 (alla dessa tillbehör säljs separat).
   - Använd en CeNET-förlängningskabel som är tillverkad av Clarion.
5. Om bilens huvudströmssäkring är på 15 A eller mindre så köp en bilkabel som tål 15 A och driv den här apparaten med ström direkt från batteriet för att vara säker på att den ska fungera på normalt sätt.
   Observera att säkringen måste vara installerad på inom 30 cm avstånd från kabelns batterikontakt för att förhindra olyckor.

■ 1. Certifique-se que desliga a corrente ao efectuar as ligações.
2. Seja particularmente cuidadoso ao passar os cabos. Mantenha-os bem afastados do motor, do tubo de escape, etc. O calor poderá danificá-los.
3. Caso o fusível queime, verifique as ligações.
   Em caso afirmativo, substitua o fusível por um novo com a mesma amperagem que o original. (Figura 13)
   Nota:
   Existem vários tipos de porta-fusível. Não deixe que o lado da bateria toque em outras partes metálicas.
4. Ligue o cabo de extensão CeNET completamente e com firmeza até que ele se fixe. Para puxar o cabo de extensão CeNET, segure a parte com a tampa deslizante e puxe-a na sua direcção.
   - Quando o cabo de extensão CeNET for prolongado ou ramificado, utilize o cabo de extensão CCA-520 (2,5m) ou CCA-521 (0,6m), ou o adaptador Y CCA-519 (cada um deles é vendido separadamente).
   - Utilize o cabo de extensão CeNET fabricado pela Clarion.
5. Quando o fusível da fonte de alimentação principal do automóvel for de 15 A ou menos, adquira um cabo de automóvel capaz de suportar 15 A e alimentar esta unidade directamente a partir da bateria para garantir que a unidade funcione normalmente.
   Observe que o fusível deve ser instalado a uma distância não maior que 30 cm do terminal de bateria do cabo para evitar acidentes.

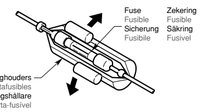

Figure 13 / Figure 13 / **Abbildung 13** / Figura 13
Figuur 13 / Figura 13 / **Figur 13** / Figura 13

Printed in China / Imprimé en Chine / Gedruckt in China / Stampato in Cina
Gedrukt in China / Impreso en China / Tryckt i Kina / Impresso na China
2006/12
284-0960-01

English Français Deutsch Italiano Nederlands Español Svenska Português

6. CAUTION ON WIRING/PRECAUTIONS DE CABLAGE/VORSICHTSMASSNAHMEN ZUR VERKABELUNG/PRECAUZI ONI RIGUARDANTI IL CABLAGGIO/WAARSCHUWINGEN BIJ HET BEDRADEN/PRECAUCIONES AL EFECTUAR LAS CONEXIONES/FÖRSIKTIGHETSÅTGÄRDER VID LEDNINGSDRAGNING/PRECAUÇÕES NAS LIGAÇÕES DOS FIOS

■ For VW and Audi Vehicles

1. For VW and Audi vehicles, change the position of fuse installation as shown on the diagram. (Figure 14)
2. When the car stereo is installed in 1998 and later Volkswagen models, remove the auto antenna leads (A-5), ⓘ and ⓗ. Be sure to insulate both the ISO connector side terminal ⓗ and the main unit side terminal ⓘ with insulation tape, respectively. (Figure 15)
3. When the main unit is also connected to an external amplifier, connect REMOTE on the external amplifier to remote turn on lead.

■ Pour Les véhicules VW et Audi

1. Pour Les véhicules VW et Audi, modifier la position de l'installation du fusible comme illustré sur le schéma. (Figure 14)
2. Si vous installez le combiné autoradio sur un modèle Volkswagen 1998 et ultérieur, retirez les fils d'antenne électrique (A-5), ⓘ et ⓗ. Isolez bien à la fois la prise du côté du connecteur ISO ⓗ, et la prise du côté de l'appareil principal ⓘ, respectivement, avec du ruban isolant. (Figure 15)
3. Si vous raccordez également l'autoradio à un amplificateur extérieur, raccordez directement le REMOTE de l'amplificateur extérieur au fil d'alimentation de télécommande.

■ Für VW- und Audi-Fahrzeuge

1. Installieren Sie die Sicherung für VW- und Audi-Fahrzeuge wie im Diagramm aufgeführt. (Abbildung 14)
2. Bei Einbau der Stereoanlage in Volkswagen-Modellen von 1998 und darauf folgenden Jahren, die Autoantennenleitungen (A-5) ⓘ und ⓗ entfernen. Unbedingt den Anschluß ⓗ bei der ISO Steckerseite sowie den Anschluß ⓘ bei der Hauptgerätseite jeweils mit Isolierband isolieren. (Abbildung 15)
3. Wenn das Hauptgerät ebenfalls an einen externen Verstärker angeschlossen wird, REMOTE des externen Verstärkers bei der Ferneinschaltleitung anschließen.

■ Per i veicoli Volkswagen ed Audi

1. Per quanto riguarda i veicoli Volkswagen ed Audio, cambiate la posizione di installazione del fusibile, come nell'illustrazione. (Figura 14)
2. Quando l'autostereo è installato in modelli Wolkswagen del 1998 e seguenti, rimuovere i cavi antenna automatica (A-5), ⓘ e ⓗ. Assicurarsi di isolare sia il terminale ⓗ sul lato del connettore ISO che il terminale ⓘ sul lato dell'unità principale con nastro isolante. (Figura 15)
3. Quando l'unità principale è collegata anche ad un amplificatore esterno, collegare REMOTE dell'amplificatore esterno al cavo di attivazione comando a distanza.

■ Voor voertuigen van VW en Audi

1. Voor voertuigen van VW en Audi moet u de plaats voor installatie van de zekering veranderen zoals wordt getoond op het schema. (Figuur 14)
2. Wanneer de autostereo wordt geïnstalleerd in Volkswagens van 1998 en later, dient u de auto-antennedraden (A-5) ⓘ en ⓗ, te verwijderen.U moet de aansluiting ⓗ aan de kant van de ISO stekker en de aansluiting ⓘ aan de kant van het hoofdtoestel goed isoleren met isolatieband. (Figuur 15)
3. Wanneer het hoofdtoestel tevens met een externe versterker wordt verbonden, moet u REMOTE van de externe versterker met de inschakelstroomdraad van de afstandsbediening verbinden.

■ Para vehículos VW y Audi

1. Para vehículos VW y Audi, cambie la posición de la instalación del fusible como se muestra en el diagrama. (Figura 14)
2. Cuando instale el equipo estéreo del automóvil en un vehículo Volkswagen modelo 1998 en adelante, quite los conductores de antena del automóvil (A-5), ⓘ y ⓗ. Asegúrese de aislar el terminal lateral del conector ISO ⓗ y el terminal lateral de la unidad principal ⓘ con cinta aislante, respectivamente. (Figura 15)
3. Cuando la unidad principal esté conectada también a un amplificador externo, conecte REMOTE del amplificador externo al cable de conexión remota.

■ För VW och Audi

1. På VW och Audi modeller måste säkringens placering ändras som visas i diagramet. (Figur 14)
2. Om bilstereon installeras i en Volkswagen av årsmodell 1998 eller senare så ta bort bilantennkablarna (A-5) ⓘ och ⓗ. Var noga med att isolera både kontakt ⓗ på ISO-kontaktsidan och kontakt ⓘ på huvudenhetssidan med isoleringsband. (Figur 15)
3. Om huvudenheten även ansluts till en separat förstärkare så koppla ihop REMOTE på den separata förstärkaren med tråden för fjärrstyrd påslagning.

■ Para veículos VW e Audi

1. Para veículos VW e Audi, mudar a posição de instalação do fusível como se mostra no diagrama. (Figura 14)
2. Quando o estéreo de automóvel estiver instalado nos modelos Volkswagen de 1998 ou mais recentes, remova as descidas da auto-antena (A-5), ⓘ e ⓗ. Certifique-se de isolar tanto o terminal ⓗ, que corresponde ao conector ISO, como o terminal ⓘ, que corresponde ao aparelho principal, respectivamente com fita isolante. (Figura 15)
3. Quando a unidade principal estiver ligada a um amplificador externo, ligue REMOTE no amplificador externo ao fio de activação remota.

For models 1992 and later
Pour les modèles 1992 et suivants
Für Modelle 1992 und danach
Per modelli del 1992 e successivi
Voor modellen uit 1992 en later
Para los modelos de 1992 y años posteriores
För fordon av årsmodell 1992 och senare
Para modelos 1992 e posteriores

For models up to 1991
Pour les modèles jusqu'à 1991
Für Modelle bis 1991
Per modelli fino al 1991
Voor modellen tot en met 1991
Para los modelos fabricados hasta 1991
För fordon av årsmodell 1991 och äldre
Para modelos anteriores até 1991

Figure 14 / Figure 14 / **Abbildung 14** / Figura 14
Figuur 14 / Figura 14 / **Figur 14** / Figura 14

English

ⓐ	Yellow
ⓒ	Red
ⓓ	Yellow
ⓔ	Red
ⓕ	Yellow
ⓗ	Blue/white
ⓘ	Blue/white

Français

ⓐ	Jaune
ⓒ	Rouge
ⓓ	Jaune
ⓔ	Rouge
ⓕ	Jaune
ⓗ	Bleu/blanc
ⓘ	Bleu/blanc

Deutsch

ⓐ	Gelb
ⓒ	Rot
ⓓ	Gelb
ⓔ	Rot
ⓕ	Gelb
ⓗ	Blau/Weiß
ⓘ	Blau/Weiß

Italiano

ⓐ	Giallo
ⓒ	Rosso
ⓓ	Giallo
ⓔ	Rosso
ⓕ	Giallo
ⓗ	Blu/bianco
ⓘ	Blu/bianco

Nederlands

ⓐ	Geel
ⓒ	Rood
ⓓ	Geel
ⓔ	Rood
ⓕ	Geel
ⓗ	Blauw/wit
ⓘ	Blauw/wit

Español

ⓐ	Amarillo
ⓒ	Rojo
ⓓ	Amarillo
ⓔ	Rojo
ⓕ	Amarillo
ⓗ	Azul/blanco
ⓘ	Azul/blanco

Svenska

ⓐ	Gul
ⓒ	Röd
ⓓ	Gul
ⓔ	Röd
ⓕ	Gul
ⓗ	Blå/vit
ⓘ	Blå/vit

Português

ⓐ	Amarelo
ⓒ	Encarnado
ⓓ	Amarelo
ⓔ	Encarnado
ⓕ	Amarelo
ⓗ	Azul/branco
ⓘ	Azul/branco

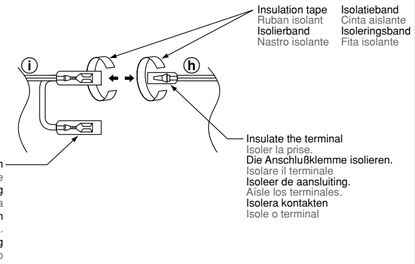

- Never let the terminals make contact with the metal plate parts of the car.
- Veillez à ce que les prises n'entrent jamais en contact avec les pièces métalliques de la voiture.
- Die Anschlußklemmen sollten niemals Metallteile des Fahrzeugs berühren.
- Non permettere mai che i terminali vengano in contatto con le parti metalliche dell'auto.
- Zorg ervoor dat de aansluitingen in geen geval in contact kunnen komen met de metalen onderdelen van de auto.
- No deje nunca que los terminales entren en contacto con las partes de las placas metálicas del automóvil.
- Låt aldrig kontakterna komma i kontakt med plåtdelar i bilen.
- Jamais permita que os terminais entrem em contacto com as placas metálicas do automóvel.

Figure 15 / Figure 15 / **Abbildung 15** / Figura 15
Figuur 15 / Figura 15 / **Figur 15** / Figura 15

English Français Deutsch Italiano Nederlands Español Svenska Português

7. SYSTEM EXAMPLE/EXEMPLE DE SYSTEME/ANLAGE-BEISPIEL/ESEMPIO DEL SISTEMA/SYSTEEMVOORBEELD/EJEMPLO DESISTEMA/SYSTEMEXEMPEL/EXEMPLO DE SISTEMA

- **Example of the system using an external amplifier (Audio Visual)**
- Exemple de système utilisant un amplificateur extérieur. (audio-visuel)
- **Systembeispiel mit externem Verstärker (audio-visuell)**
- Esempio di sistema con un amplificatore esterno (audio video)
- **Voorbeeld van het systeem met gebruik van een externe versterker (audio-visueel)**
- Ejemplo de sistema utilizando un amplificador externo (audiovisual)
- **Anläggningsexempel där en separat förstärkare används**
- Exemplo de sistema com utilização de amplificador externo (Áudio visual)

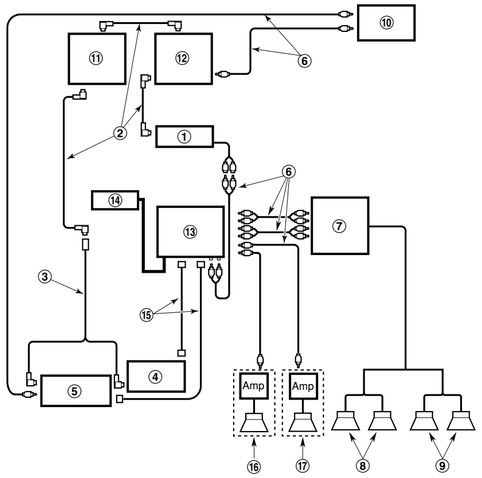

Example of iPod BB and Bluetooth BB connection
Exemple de connexion de iPod BB et Bluetooth BB
Beispiel der iPod BB- und Bluetooth BB-Anschlüsse
Esempio di collegamento di un iPod BB e di un Bluetooth BB
Voorbeeld van de aansluiting van een iPod BB en Bluetooth BB
Ejemplo de conexión del iPod BB y Bluetooth BB
Exempel på anslutning för iPod BB och Bluetooth BB
Exemplo de iPod BB e liga ão Bluetooth BB

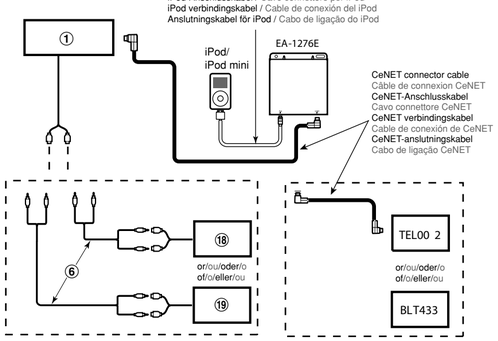

You can connect your cellular phone or external devices from AUX input cable.
So you can listen to your telephone calls or music from external devices on your car speaker.

Vous pouvez raccorder votre téléphone portable ou des périphériques externes depuis le câble d'entrée AUX. De cette façon, vous pourrez écouter vos appels téléphoniques ou de la musique provenant de dispositifs externes par les enceintes de votre voiture.

Ein Handy oder ein externes Gerät kann über das AUX-Eingangskabel angeschlossen werden. Dies ermöglicht es, Telefonanrufe oder Musik von einem externen Gerät über den Fahrzeug-Lautsprecher wiederzugeben.

Al cavo di ingresso AUX per dispositivi esterni si può collegare un telefono cellulare o altri dispositivi esterni. Facendolo, potrete riprodurre con i diffusori della vettura sia telefonate sia musica riprodotta da dispositivi esterni.

U kunt uw mobiele telefoon of extern apparaat vanaf de AUX ingangskabel aansluiten. Dan kunt u via uw autoluidspreker luisteren naar de telefoongesprekken of muziek van de externe apparatuur.

Podrá conectar su teléfono móvil o dispositivos exteriores desde el cable de entrada de AUX. De este modo, podrá escuchar las llamadas telefónicas o la música de los dispositivos exteriores por los altavoces de su automóvil.

Du kan ansluta din mobiltelefon eller någon annan yttre enhet med AUX-ingångskabeln. Därmed kan du lyssna på dina telefonsamtal eller musik från andra yttre enheter i dina bilhögtalare.

Pode ligar o seu telefone móvel ou um aparelho externo ao cabo de entrada AUX. Pode então ouvir nas colunas do seu automóvel chamadas telefónicas ou música do aparelho externo.

- This main unit can control a total of 2 changers except 2 DVD changers exist in the system.
- L'autoradio est capable de commander 2 changeurs au total en plus des 2 changeurs de DVD qui existent dans le système.
- Dieses quellengerät kann insgesamt 2 Wechsler steuern, außer wenn 2 DVD-Wechsler im System integriert sind.
- Questa apparecchio di principale può controllare un totale di 2 cambiadischi tranne quando esistono nel sistema 2 cambiadischi DVD.
- Dit hoofdtoestel kan in totaal 2 wisselaars aansturen, behalve wanneer uw systeem 2 DVD-wisselaars bevat.
- Esta unidad principal puede controlar en total 2 cambiadores excepto los 2 cambiadores de discos DVD del sistema.
- Denna huvudenhet kan styra en anläggning med upp till 2 skiv/minidisk-växlare, dock ej 2 DVD-växlare samtidigt.
- Esta unidade principal pode controlar um total de 2 permutadores, excepto 2 permutadores de DVD existentes no sistema.

Note:
Use a CeNET extension cable that is less than 20 m in length. (including the Y-adapter CCA-519.)

Remarque:
Utiliser un câble d'extension CeNET inférieur à 20 m de long (en comptant aussi l'adaptateur Y CCA-519).

Hinweis:
Ein CeNET Verlängerungskabel benutzen, das weniger als 20 m lang ist. (Einschließlich des Y-Adapters CCA-519.)

Nota:
Usare un cavo di prolunga CeNET di lunghezza inferiore a 20 m (incluso l'adattatore a Y CeNET CCA-519).

Opmerking:
Gebruik een CeNET verlengkabel die korter dan 20 meter is. (Met in begrip van de Y-adapter CCA-519.)

Nota:
Utilice un cable prolongador CeNET de menos de 20 m de longitud (incluyendo el adaptador en Y CCA-519).

Observera:
Använd en CeNet-förlängningskabel som är kortare än 20 m (inklusive Y-adaptern CCA-519).

Nota:
Utilize um cabo de extensão CeNET com menos de 20 m de comprimento (incluindo o adaptador Y CCA-519).

English

①	Main unit
②	CeNET extension cable
③	Y-adapter (sold separately)
④	CD changer
⑤	DVD changer
⑥	RCA extension cable (sold separately)
⑦	4-Channel power amplifier
⑧	Front speakers
⑨	Rear speakers
⑩	Monitor
⑪	DAB tuner module
⑫	TV tuner module
⑬	5.1ch surround decoder
⑭	5.1ch surround decoder control unit
⑮	Optical connector cable
⑯	Center speaker (with amplifier)
⑰	Subwoofer (with amplifier)
⑱	External unit
⑲	Aux Bluetooth BB (BLT373)

Français

①	Module principal
②	Câble d'extension CeNET
③	Adaptateur Y (vendu séparément)
④	Changeur de CD
⑤	Changeur de DVD
⑥	Câble de rallonge RCA (vendu séparément)
⑦	Amplificateur de puissance 4 canaux
⑧	Haut-parleurs avant
⑨	Haut-parleurs arrière
⑩	Moniteur
⑪	Module de tuner DAB
⑫	Module tuner TV
⑬	Décodeur surround 5.1 canaux
⑭	Module de commande de décodeur surround 5.1 canaux
⑮	Câbie de connexion optique
⑯	Haut-parleur central (avec amplificateur)
⑰	Subwoofer (avec amplificateur)
⑱	Appareil externe
⑲	Aux Bluetooth BB (BLT373)

Deutsch

①	Quellengerät
②	CeNET Verlängerungskabel
③	Y-Adapter
④	CD-Wechsler
⑤	DVD-Wechsler
⑥	RCA-Verlängerungskabel
⑦	4-Kanal-Leistungsverstärker
⑧	Frontlautsprecher
⑨	Hecklautsprecher
⑩	Monitor
⑪	DAB-Tuner-Modul
⑫	fernsehtunermodul
⑬	5.1-kanaliger surround-decoder
⑭	Steuergerät für 5.1-kanaligen surround-decoder
⑮	Optisches Anschlu Bkahel
⑯	Mittlerer Lautsprecher (mit Verstärler)
⑰	Subwoofer (mit Verstärler)
⑱	Extrene Einheit
⑲	Zusatz-Bluetooth BB (BLT373)

Italiano

①	Apparecchio principale
②	Cavo di prolunga CeNET
③	Adattatore a Y
④	Cambiatore CD
⑤	Cambiatore DVD
⑥	Cavo di prolunga RCA
⑦	Amplificatore di potenza a 4 canali
⑧	Altoparlanti anteriori
⑨	Altoparlanti posteriori
⑩	Monitor
⑪	Modulo sintonizzatore DAB
⑫	Modulo sintonizzatore TV
⑬	Decodificatore di suono avvolgente a 5.1 canali
⑭	Modulo di comando per decodificazione di suono avvolgente a 5.1 canali
⑮	Cavo a connettore ottico
⑯	Diffusore centrale (amplificato)
⑰	Subwoofer (amplificato)
⑱	Unità esterna
⑲	Aux Bluetooth BB (BLT373)

Nederlands

①	Hoofdtoestel
②	CeNET verlengkabel
③	Y-adapter
④	CD-wisselaar
⑤	DVD-wisselaar
⑥	RCA-verlengkabel
⑦	4-kanaals vermogensversterker
⑧	Voorste luidsprekers
⑨	Achterste luidsprekers
⑩	Monitor
⑪	DAB-tunermodule
⑫	TV-tunermodule
⑬	5.1-kanaals surround-decoder
⑭	Bedieningseenheid voor 5.1-kanaals surround-decoder
⑮	Optische kabel
⑯	Midden-luidspreker (met versterker)
⑰	Subwoofer (met versterker)
⑱	Externe eenheid
⑲	Aux Bluetooth BB (BLT373)

Español

①	Unidad principal
②	Cable prolongador CeNET
③	Adaptador en Y (vendido aparte)
④	Cambiador de discos compactos
⑤	Cambiador de DVD
⑥	Cable de extensión RCA
⑦	Amplificador de potencia de 4 canales
⑧	Altavoces delanteros
⑨	Altavoces traseros
⑩	Monitor
⑪	Módulo sintonizador DAB
⑫	Módulo sintonizador de televisión
⑬	Descodificador de 5.1ch surround
⑭	Unidad de control de Descodificador de 5.1ch surround
⑮	Cable conector óptico
⑯	Altavoz central (con amplificador)
⑰	Altavoz de subgraves (con amplificador)
⑱	Unidad externo
⑲	Bluetooth BB auxiliar (BLT373)

Svenska

①	Huvudenhet
②	CeNET-förlängningskabel
③	Y-adapter
④	CD-växlare
⑤	DVD-växlare
⑥	RCA-förlängningskabel
⑦	4-kanals slutsteg
⑧	Främre högtalare
⑨	Bakre högtalare
⑩	Monitor
⑪	DAB-mottagarmodul
⑫	TV-mottagarmodul
⑬	5.1ch surroundljudsdekoder
⑭	Kontrollenhet för 5.1ch surroundljudsdekoder
⑮	Optisk fiber-kabel
⑯	Mitthögtalare (med inbyggd förstärkare)
⑰	Subwoofer (med inbyggd förstärkare)
⑱	Separat enhet
⑲	Extraingång Bluetooth BB (BLT373)

Português

①	Unidade principal
②	Cabo de extensão CeNET
③	Adaptador Y
④	Permutador de CDs
⑤	Permutador de DVDs
⑥	Cabo de extensão RCA
⑦	Amplificador de Potência de 4 Canais
⑧	Altifalantes Dianteiros
⑨	Altifalantes Traseiros
⑩	Monitor
⑪	Módulo de sintonizador DAB
⑫	Módulo de sintonizador TV
⑬	Descodificador surround 5.1 canais
⑭	Unidade de controlo descodificador surround 5.1 canais
⑮	Cabo do conector óptico
⑯	Altifalante central (com amplificador)
⑰	Altifalante de graves auxiliar (com amplificador)
⑱	Unidade externa
⑲	Aux Bluetooth BB (BLT373)

English Français Deutsch Italiano Nederlands Español Svenska Português

8. WIRE CONNECTIONS/CABLAGE/KABELVERBINDUNGEN/COLLEGAMENTO DEI FILI/BEDRADIG/CONEXIONES/KABELANSLUTNING/LIGAÇÕES DOS FIOS ELÉCTRICOS

RCA
※ In order to prevent electrical damage, please ensure the RCA terminals not in use are covered by the rubber caps provided.
※ Pour éviter des problèmes électriques, veillez à recouvrir les bornes RCA au moyen de leur capuchon en caoutchouc lorsqu'elles ne sont pas utilisées.
※ Um eine elektrische Beschädigung zu vermeiden, stets darauf achten, die mitgelieferten Gummikappen an Cinchbuchsen anzubringen, an denen keine Anschlüsse hergestellt sind.
※ Per evitare danni all'impianto eletrico, assicurarsi che i terminali RCA non in uso siano coperti dai tappi di gomma in dotazione.
※ Om elektrische storingen en beschadiging te voorkomen, moet u ervoor zorgen dat de RCA aansluitingen die niet gebruikt worden zijn afgedekt met de bijgeleverde rubber dopjes.
※ Para evitar daños eléctricos, asegúrese de que los terminales RCA que no se utilicen estén cubiertos con las tapas de goma.
※ För att förhindra elektriska skador skall du se till så att RCA-uttag som inte används är täckta med de gummihylsor som medföljer.
※ De modo a evitar avarias eléctricas, verifique por favor que os terminais RCA não utilizados estão cobertos pelas cápsulas de borracha fornecidas.

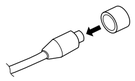

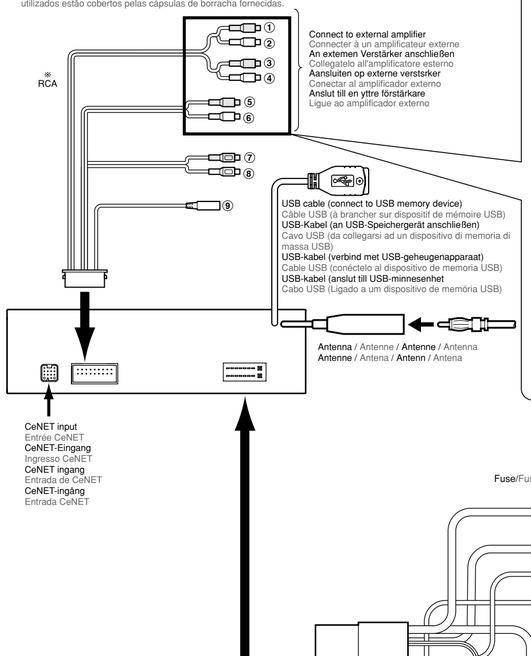

■ **Speaker System**
Following completion of the initial system check, the speaker menu is displayed.
Select the speaker settings that match your speaker systems.
For setting methods consult that "Owner's manual" accompanying this unit.
Attach only a dedicated subwoofer speaker to the subwoofer connector. Connecting an ordinary full-range speaker may cause high-frequency noise. (At NORMAL/3 WAY speaker system)

English

RCA Line-out							
Lead		Grey		Black		Violet	
Jack		Red	White	Red	White	Red	White
Speaker setting	NORMAL	FRONT (Front Speaker)		REAR (Rear Speaker)		SUB WOOFER	
	3WAY	HIGH (Tweeter)		MID (Front Speaker)		SUB WOOFER	
	2WAY	HIGH (Tweeter)		MID (Front Speaker)		REAR (Rear Speaker)	

■ **Enceintes acoustiques**
Lorsque les vérifications initiales du système sont terminées, le menu des haut-parleurs est affiché. Sélectionnez les réglages des haut-parleurs qui conviennent à vos enceintes acoustiques. En ce qui concerne les méthodes de réglage, consultez le "Mode d'emploi" qui accompagne cet appareil.
Raccordez uniquement une enceinte de caisson de graves spécialisée sur le connecteur pour caisson de graves. Le branchement d'un haut-parleur toutes gammes ordinaire pourrait provoquer des bruits de haute fréquence. (A l'enceinte NORMAL/3 WAY) (Normal/3 Voies)

Français

Sortie de ligne RCA							
Fil		Gris		Noir		Violet	
Prise		Rouge	Blanc	Rouge	Blanc	Rouge	Blanc
Réglage de haut-parleur	NORMAL	FRONT (Haut-parleur avant)		REAR (Haut-parleur arrière)		SUB WOOFER (Caisson de basse)	
	3WAY (3 voies)	HIGH (Haut-parleur aigu)		MID (Haut-parleur avant)		SUB WOOFER (Caisson de basse)	
	2WAY (2 voies)	HIGH (Haut-parleur aigu)		MID (Haut-parleur avant)		REAR (Haut-parleur arrière)	

■ **Lautsprechersystem**
Nach Abschluss der ursprünglichen Systemprüfung erscheint das Lautsprechermenü.
Wählen Sie die Lautsprechereinstellungen den jeweils installierten Lautsprechern entsprechend. Einzelheiten zu den Einstellverfahren finden Sie in der Bedienungsanleitung dieses Gerätes.
Schließen Sie ausschließlich einen Spezial-Subwoofer an die Subwooferbuchse an. Bei Anschluss eines gewöhnlichen Breitband-Lautsprechers kann hochfrequentes Rausche erzeugt werden. (bei Wahl von NORMAL/3-Wege-Lautsprechersystem)

Deutsch

Cinchbuchsen-Line-Ausgang							
Zuleitung		Grau		Schwarz		Violett	
Buchse		Rot	Weiß	Rot	Weiß	Rot	Weiß
Lautsprecher-einstellung	NORMAL	FRONT (vorderer Lautsprecher)		REAR (hinterer Lautsprecher)		SUB WOOFER	
	3WAY	HIGH (Hochtöner)		MID (vorderer Lautsprecher)		SUB WOOFER	
	2WAY	HIGH (Hochtöner)		MID (vorderer Lautsprecher)		REAR (hinterer Lautsprecher)	

■ **Diffusori**
Completato il controllo iniziale del sistema, compare il menu dei diffusori.
Scegliere le impostazioni dei diffusori adatte ai propri diffusori.
Per quanto riguarda il metodo di impostazione, consultare il Manuale d'istruzioni che accompagna quest'unità.
Al connettore del subwoofer va collegato solo un subwoofer dedicato. Collegandovi un normale diffusore a tutta gamma si possono causare rumori ad alta frequenza. (Con diffusori NORMALI/3 VIE)

Italiano

Uscita di linea RCA							
Cavo		Grigio		Nero		Viola	
Presa		Rosso	Bianco	Rosso	Bianco	Rosso	Bianco
Impostazione dei diffusori	NORMAL	FRONT (Diffusori anteriori)		REAR (Diffusori posteriori)		SUB WOOFER	
	3WAY	HIGH (Tweeter)		MID (Diffusore anteriore)		SUB WOOFER	
	2WAY	HIGH (Tweeter)		MID (Diffusore anteriore)		REAR (Diffusori posteriori)	

■ **Luidsprekersysteem**
Nadat de eerste systeemcontrole is uitgevoerd, zal het luidsprekermenu worden weergegeven.
Kies de luidsprekerinstellingen die geschikt zijn voor uw luidsprekersysteem.
Voor de instelmethoden wordt u verwezen naar de "Gebruiksaanwijzing" die bij dit apparaat wordt geleverd.
Sluit alleen een speciale subwoofer op de subwooferaansluiting aan. Wanneer een gewone breedbandluidspreker wordt aangesloten, kan er hogefrequentieruis zijn. (Bij NORMAL/3WAY luidsprekersysteem)

Nederlands

RCA lijnuitgang							
Draad		Grijs		Zwart		Violet	
Aansluiting		Rood	Wit	Rood	Wit	Rood	Wit
Luidspreker-instelling	NORMAL	FRONT (voorluidspreker)		REAR (achterluidspreker)		SUB WOOFER (subwoofer)	
	3WAY	HIGH (tweeter)		MID (voorluidspreker)		SUB WOOFER (subwoofer)	
	2WAY	HIGH (tweeter)		MID (voorluidspreker)		REAR (achterluidspreker)	

■ **Sistema de altavoces**
Después de terminar la comprobación inicial del sistema, se visualizará el menú de los altavoces.
Seleccione los ajustes de los altavoces que correspondan con su sistema de altavoces.
Para ver los métodos de ajuste, consulte el "Manual de instrucciones" que acompaña a esta unidad.
Conecte sólo un altavoz de subgraves exclusivo al conector de altavoz de subgraves. Si se conecta un altavoz de gama completa normal puede producirse ruido de alta frecuencia.
(En sistema de altavoces NORMAL/3 WAY)

Español

Salida de línea RCA							
Cable		Gris		Negro		Violeta	
Toma		Rojo	Blanco	Rojo	Blanco	Rojo	Blanco
Ajuste de altavoces	NORMAL	FRONT (Altavoz delantero)		REAR (Altavoz trasero)		SUB WOOFER (Altavoz de subgraves)	
	3WAY (3 vías)	HIGH (Altavoz de agudos)		MID (Altavoz delantero)		SUB WOOFER (Altavoz de subgraves)	
	2WAY (2 vías)	HIGH (Altavoz de agudos)		MID (Altavoz delantero)		REAR (Altavoz trasero)	

■ **Högtalarsystem**
Högtalarmenyn visas när den första systemkontrollen är klar.
Välj de högtalarinställningar som motsvarar ditt högtalarsystem.
Se "Bruksanvisning" som medföljer denna enhet beträffande inställningsmetoden.
Du får endast ansluta en speciell subwoofer-högtalare till subwoofer-uttaget. Om du ansluter en vanlig fullomfångshögtalare kan högfrekvensstörningar uppstå. (Med NORMAL/3-VÄGS högtalarsystem)

Svenska

RCA linjeutgång							
Kabel		Grå		Svart		Violet	
Uttag		Rött	Vitt	Rött	Vitt	Rött	Vitt
Högtalar-inställning	NORMAL	FRONT (främre högtalare)		REAR (bakre högtalare)		SUB WOOFER (subwoofer)	
	3WAY (3-vägs)	HIGH (diskantelement)		MID (främre högtalare)		SUB WOOFER (subwoofer)	
	2WAY (2-vägs)	HIGH (diskantelement)		MID (främre högtalare)		REAR (bakre högtalare)	

■ **Sistema de colunas**
Depois de completa a verificação inicial do sistema, o menú das colunas é exibido.
Escolha a opção que reflecte o seu sistema de colunas. Para o método de ajuste consulte o "Manual de instruções" que acompanha este aparelho.
Ligue ao conector subwoofer apenas uma coluna tipo subwoofer. A ligação de uma coluna convencional pode resultar em ruído de alta-frequência. (Num sistema de colunas normal/3 vias (NORMAL/3 WAY))

Português

Saída-linha RCA							
Fio		Cinzento		Preto		Violeta	
Ficha		Encarnado	Branco	Encarnado	Branco	Encarnado	Branco
Ajuste de colunas	NORMAL	FRONT (Coluna frontal)		REAR (Coluna anterior)		SUB WOOFER	
	3WAY	HIGH (Tweeter)		MID (Coluna frontal)		SUB WOOFER	
	2WAY	HIGH (Tweeter)		MID (Coluna frontal)		REAR (Coluna anterior)	

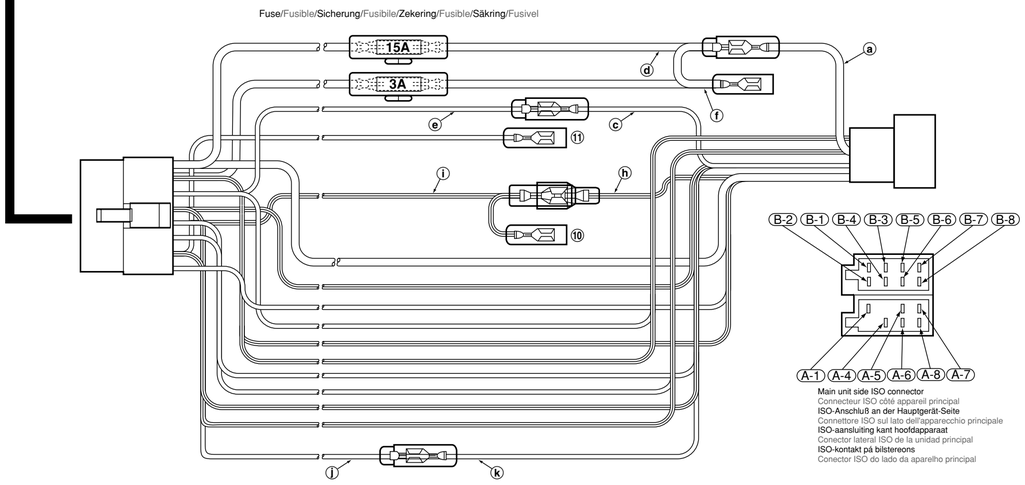

English

Note:
Speaker connections differ in the case of 2way/3way settings. It is necessary to prepare the lead wires of the speaker cables when performing connections.

No.	NORMAL	2WAY/3WAY
B-1	REAR RIGHT⊕	FRONT RIGHT⊕
B-2	REAR RIGHT⊖	FRONT RIGHT⊖
B-3	FRONT RIGHT⊕	TWEETER RIGHT⊕
B-4	FRONT RIGHT⊖	TWEETER RIGHT⊖
B-5	FRONT LEFT⊕	TWEETER LEFT⊕
B-6	FRONT LEFT⊖	TWEETER LEFT⊖
B-7	REAR LEFT⊕	FRONT LEFT⊕
B-8	REAR LEFT⊖	FRONT LEFT⊖

No.	Description
A-1	Not in use
A-4	+12 V PERMANENT
A-5	AUTO ANTENNA
A-6	ILLUMINATION
A-7	+12 V ACCESSORY
A-8	GROUND
①	FRONT RIGHT Grey (Red)
②	FRONT LEFT Grey (White)
③	REAR RIGHT Black (Red)
④	REAR LEFT Black (White)
⑤	SUB WOOFER RIGHT Violet (Red)
⑥	SUB WOOFER LEFT Violet (White)
⑦	AUX INPUT RIGHT Red (Red)
⑧	AUX INPUT LEFT Red (White)
⑨	OEM STEERING WHEEL REMOTE CONTROL INPUT (Black)
⑩	REMOTE TURN-ON
⑪	PHONE MUTE

Français

Remarque:
Les branchements diffèrent dans le cas de réglages 2way/3way (2 voies/3 voies). Il est nécessaire de préparer les fils conducteurs des câbles de haut-parleur lorsque vous effectuez les connexions.

No.	NORMAL	2WAY/3WAY
B-1	ARRIERE DROIT⊕	AVANT DROIT⊕
B-2	ARRIERE DROIT⊖	AVANT DROIT⊖
B-3	AVANT DROIT⊕	AIGU DROIT⊕
B-4	AVANT DROIT⊖	AIGU DROIT⊖
B-5	AVANT GAUCHE⊕	AIGU GAUCHE⊕
B-6	AVANT GAUCHE⊖	AIGU GAUCHE⊖
B-7	ARRIERE GAUCHE⊕	AVANT GAUCHE⊕
B-8	ARRIERE GAUCHE⊖	AVANT GAUCHE⊖

No.	Description
A-1	Non utilisé
A-4	+12 V PERMANENT
A-5	ANTENNE AUTOMATIQUE
A-6	ECLAIRAGE
A-7	ACCESSOIRE +12 V
A-8	MASSE
①	AVANT DROIT Gris (Rouge)
②	AVANT GAUCHE Gris (Blanc)
③	ARRIERE DROIT Noir(Rouge)
④	ARRIERE GAUCHE Noir (Blanc)
⑤	SUBWOOFER DROIT Violet (Rouge)
⑥	SUBWOOFER GAUCHE Violet (Blanc)
⑦	ENTREE AUX DROIT Rouge (Rouge)
⑧	ENTREE AUX GAUCHE Rouge (Blanc)
⑨	ENTREE DE TELECOMMANDE DE VOLANT OEM (noire)
⑩	MARCHE DE TÉLÉCOMMANDE
⑪	SOURDINE DE TELEPHONE

Deutsch

Hinweis:
Bei 2-Weg-/3-Weg-Einstellungen sind unterschiedliche Lautsprecheranschlüsse herzustellen. Die Zuleitungsdrähte der Lautsprecherkabel müssen vorbereitet werden, bevor die Anschlüsse hergestellt werden.

No.	NORMAL	2WAY/3WAY
B-1	HINTEN RECHTS⊕	VORN RECHTS⊕
B-2	HINTEN RECHTS⊖	VORN RECHTS⊖
B-3	VORN RECHTS⊕	HOCHTÖNER RECHTS⊕
B-4	VORN RECHTS⊖	HOCHTÖNER RECHTS⊖
B-5	VORN LINKS⊕	HOCHTÖNER LINKS⊕
B-6	VORN LINKS⊖	HOCHTÖNER LINKS⊖
B-7	HINTEN LINKS⊕	VORN LINKS⊕
B-8	HINTEN LINKS⊖	VORN LINKS⊖

No.	Beschreibung
A-1	Ohne Funktion
A-4	+12 V PERMANENT
A-5	AUTO-ANTENNE
A-6	BELEUCHTUNG
A-7	ZUBEHOR +12 V
A-8	MASSE
①	VORN RECHTS Grau (Rot)
②	VORN LINKS Grau (Weiß)
③	HINTEN RECHTS Schwarz (Rot)
④	HINTEN LINKS Schwarz (Weiß)
⑤	SUBWOOFER REGHTS Violett (Rot)
⑥	SUBWOOFER LINKS Violett (Weiß)
⑦	AUX-EINGANG RECHTS Rot (Rot)
⑧	AUX-EINGANG LINKS Rot (Weiß)
⑨	OEM LENKRAD-FERNBEDIENUNGEINGANG (Schwarz)
⑩	FERNBEDIENUNGSEINSCHALTUNG
⑪	TELEFONSTUMMSCHALTUNG

Italiano

Nota:
Il collegamento dei diffusori è differente a seconda dell'impostazione a due/tre vie. Prima di eseguire i collegamenti, è necessario preparare i fili dei diffusori.

No.	NORMAL	2WAY/3WAY
B-1	POSTERIORE DESTRO⊕	ANTERIORE DESTRO⊕
B-2	POSTERIORE DESTRO⊖	ANTERIORE DESTRO⊖
B-3	ANTERIORE DESTRO⊕	TWEETER DESTRO⊕
B-4	ANTERIORE DESTRO⊖	TWEETER DESTRO⊖
B-5	ANTERIORE SINISTRO⊕	TWEETER SINISTRO⊕
B-6	ANTERIORE SINISTRO⊖	TWEETER SINISTRO⊖
B-7	POSTERIORE SINISTRO⊕	ANTERIORE SINISTRO⊕
B-8	POSTERIORE SINISTRO⊖	ANTERIORE SINISTRO⊖

No.	Descrizione
A-1	Non in uso
A-4	+12 V PERMANENTE
A-5	ANTENNA AUTOMATICA
A-6	ILLUMINAZIONE
A-7	+12 V ACCESSORIO
A-8	MASSA
①	ANTERIORE DESTRO Grigio (rosso)
②	ANTERIORE SINISTRO Grigio (bianco)
③	POSTERIORE DESTRO Nero (rosso)
④	POSTERIORE SINISTRO Nero (bianco)
⑤	SUBWOOFER DESTRO, viola (rosso)
⑥	SUBWOOFER SINISTRO, viola (bianco)
⑦	AUX INPUT DESTRO, rosso (rosso)
⑧	AUX INPUT SINISTRO, rosso (bianco)
⑨	INGRESSO TELECOMANDO DA STERZO OEM (Nero)
⑩	ATTIVAZIONE TELECOMANDATA
⑪	SILENZIAMENTO TELEFON

Nederlands

Opmerking:
De aansluitingen voor de luidsprekers verschillen in geval van 2-weg/3-weg instellingen. De aansluitdraden van de luidsprekerkabels moeten voorbereid worden voordat de aansluitingen worden gemaakt.

No.	NORMAL	2WAY/3WAY
B-1	ACHTERAAN RECHTS⊕	VOORAAN RECHTS⊕
B-2	ACHTERAAN RECHTS⊖	VOORAAN RECHTS⊖
B-3	VOORAAN RECHTS⊕	TWEETER RECHTS⊕
B-4	VOORAAN RECHTS⊖	TWEETER RECHTS⊖
B-5	VOORAAN LINKS⊕	TWEETER LINKS⊕
B-6	VOORAAN LINKS⊖	TWEETER LINKS⊖
B-7	ACHTERAAN LINKS⊕	VOORAAN LINKS⊕
B-8	ACHTERAAN LINKS⊖	VOORAAN LINKS⊖

Nr.	Beschrijving
A-1	Niet gebruikt
A-4	+12 V PERMANENT
A-5	AUTOMATISCHE ANTENNE
A-6	VERLICHTING
A-7	+12 V ACCESSOIRE
A-8	AARDING
①	VOORAAN RECHTS Grijs (rood)
②	VOORAAN LINKS Grijs (wit)
③	ACHTERAAN RECHTS Zwart (rood)
④	ACHTERAAN LINKS Zwart (wit)
⑤	SUBWOOFER RECHTS violet (rood)
⑥	SUBWOOFER LINKS violet (wit)
⑦	AUX INPUT RECHTS rood (rood)
⑧	AUX INPUT LINKS rood (wit)
⑨	INGANG OEM STUURAFSTANDSBEDIENING (Zwart)
⑩	AFSTANDSBEDIENING INSCHAKELEN
⑪	TELEFOONDEMPING

Español

Nota:
Las conexiones de los altavoces son distintas en el caso de ajustes de 2 vías/3 vías. Es necesario preparar los conductores de los cables de altavoz para efectuar las conexiones.

No.	NORMAL	2WAY/3WAY
B-1	TRASERO DERECHO⊕	DELANTERO DERECHO⊕
B-2	TRASERO DERECHO⊖	DELANTERO DERECHO⊖
B-3	DELANTERO DERECHO⊕	AGUDOS DERECHO⊕
B-4	DELANTERO DERECHO⊖	AGUDOS DERECHO⊖
B-5	DELANTERO IZQUIERDO⊕	AGUDOS IZQUIERDO⊕
B-6	DELANTERO IZQUIERDO⊖	AGUDOS IZQUIERDO⊖
B-7	TRASERO IZQUIERDO⊕	DELANTERO IZQUIERDO⊕
B-8	TRASERO IZQUIERDO⊖	DELANTERO IZQUIERDO⊖

No.	Descripción
A-1	No se usa
A-4	+12 V PERMANENTE
A-5	ANTENA AUTOMATICA
A-6	ILLUMINACIÓN
A-7	+12 V ACESORIO
A-8	MASA
①	DELANTERO DERECHO Gris (Rojo)
②	DELANTERO IZQUIERDO Gris (Blanco)
③	TRASERO DERECHO Negro (Rojo)
④	TRASERO IZQUIERDO Negro (Blanco)
⑤	ALTAVOZ DE SUBGRAVES DERECHO Violeta (Rojo)
⑥	ALTAVOZ DE SUBGRAVES IZQUIERDO Violeta (Blanco)
⑦	Entrada auxiliar (AUX INPUT) del canal derecho, Rojo (Rojo)
⑧	Entrada auxiliar (AUX INPUT) del canal izquierdo, Rojo (Blanco)
⑨	ENTRADA DE CONTROL REMOTO DE VOLANTE OEM (Negro)
⑩	Activación de control remoto (REMOTE TURN-ON)
⑪	SILENCIAMIENTO PARA TELEFONO

Svenska

Observera:
Högtalaranslutningarna skiljer sig när det gäller 2-vägs- och 3-vägsinställningar. Det är nödvändigt att förbereda högtalarkablarnas ledningstrådar före anslutningen.

No.	NORMAL	2WAY/3WAY
B-1	HÖGER BAK⊕	HÖGER FRAM⊕
B-2	HÖGER BAK⊖	HÖGER FRAM⊖
B-3	HÖGER FRAM⊕	HÖGER DISKANTELMENT⊕
B-4	HÖGER FRAM⊖	HÖGER DISKANTELMENT⊖
B-5	VÄNSTER FRAM⊕	VÄNSTER DISKANTELMENT⊕
B-6	VÄNSTER FRAM⊖	VÄNSTER DISKANTELMENT⊖
B-7	VÄNSTER BAK⊕	VÄNSTER FRAM⊕
B-8	VÄNSTER BAK⊖	VÄNSTER FRAM⊖

Nr.	Beskrivning
A-1	Används inte
A-4	+12 V PERMANENT
A-5	MOTORANTENN
A-6	BELYSNING
A-7	+12 V VIA TÄNDNINGSLAS
A-8	JORD
①	HÖGER FRAM Grå (Röd)
②	VÄNSTER FRAM Grå (Vit)
③	HÖGER BAK Svart (Röd)
④	VÄNSTER BAK Svart (Vit)
⑤	SUBWOOFER RIGHT Violet (Röd)
⑥	SUBWOOFER LEFT Violet (Vit)
⑦	Höger AUX INPUT-ingång, Röd (Röd)
⑧	Vänster AUX INPUT-ingång, Röd (Vit)
⑨	OEM RATT-FJÄRRKONTROLLINGANG (Svart)
⑩	FJÄRRSTYRD STRÖMPÅSLAGNING
⑪	TELEFONLJUDDÄMPNING

Português

Nota:
A ligação das colunas difere conforme se trate de 2 ou de 3 vias. Antes de efectuar as ligações é necessário preparar os fios condutores dos cabos das colunas.

No.	NORMAL	2WAY/3WAY
B-1	TRASEIRA DIREITA⊕	FRONTAL DIREITA⊕
B-2	TRASEIRA DIREITA⊖	FRONTAL DIREITA⊖
B-3	FRONTAL DIREITA⊕	TWEETER DIREITA⊕
B-4	FRONTAL DIREITA⊖	TWEETER DIREITA⊖
B-5	FRONTAL ESQUERDA⊕	TWEETER ESQUERDA⊕
B-6	FRONTAL ESQUERDA⊖	TWEETER ESQUERDA⊖
B-7	TRASEIRA ESQUERDA⊕	FRONTAL ESQUERDA⊕
B-8	TRASEIRA ESQUERDA⊖	FRONTAL ESQUERDA⊖

No.	Descrição
A-1	Não utilizado
A-4	PERMANENTE +12 V
A-5	ANTENA AUTO
A-6	ILUMINAÇAO
A-7	ACESSORIO +12 V
A-8	MASSA
①	FRONTAL DIREITA Cinzento (Encarnado)
②	FRONTAL ESQUERDA Cinzento (Branco)
③	TRASEIRA DIREITA Preto (Encarnado)
④	TRASEIRA ESQUERDA Preto (Branco)
⑤	SUBWOOFER DIREITA Violeta (Encarnado)
⑥	SUBWOOFER ESQUERDA Violeta (Branco)
⑦	AUX INPUT DIREITA (entrada auxiliar direita) Encarnado (Encarnado)
⑧	AUX INPUT ESQUERDA (entrada auxiliar esquerda) Encarnado (Branco)
⑨	ENTRADA DE TELECOMANDO DO VOLANTE DE DIRECÇÃO OEM (Preta)
⑩	REMOTE TURN-ON (ACTIVAÇÃO DO TELECOMANDO)
⑪	SILENCIAMENTO DO TELEFONE

■ **Precautions when connecting an external amplifier**
Please make sure when connecting external power amplifier, that you properly, to the car chassis, ground the amplifier.
If this is not done, severe damage to the source unit may happen.

■ **Précautions lors du branchement d'un amplificateur externe**
Lorsque vous raccordez un ampli de puissance externe, faites bien attention à mettre correctement l'amplificateur à la masse sur le châssis de la voiture.
Sinon, vous risquez d'endommager gravement l'appareil pilote.

■ **Vorsichtshinweis zum Anschließen eines externen Verstärkers**
Bei Anschluß eines externen Leistungsverstärkers unbedingt darauf achten, dass der Verstärker korrekt am Fahrzeugchassis geerdet ist.
Wird dies nicht getan, könnte die Stromquelleneinheit erheblich beschädigt werden.

■ **Precauzioni di collegamento di un amplificatore esterno**
Quando si collega l'amplificatore esterno assicurarsi di collegare correttamente a massa l'amplificatore al telaio dell'auto.
Se non si fa questo, ne possono risultare seri danni all'apparecchio di fonte.

■ **Voorzorgsmaatregelen bij het aansluiten van een externe versterker**
Wanneer u een externe eindversterker aansluit, moet u deze op de juiste manier aarden op het chassis van de auto.
Doet u dit niet, dan kan dit leiden tot ernstige schade aan het bronapparaat.

■ **Precauciones para la conexión de un amplificador externo**
Cuando conecte un amplificador de potencia externo, cerciórese de ponerlo adecuadamente a masa en el chasis de su automóvil.
Si no lo hiciese, la unidad fuente podría dañarse seriamente.

■ **Observera vid anslutning av en yttre förstärkare**
Var noga med att jorda förstärkaren ordentligt i bilens chassi när du ansluter en separat effektförstärkare.
Annars finns det risk för allvarliga skador på bilstereon.

■ **Precauções na ligação de um amplificador externo**
Certifique-se de haver efectuado apropriadamente a ligação à terra do amplificador, antes de conectar o amplificador de potência externa ao chassi do automóvel.
Do contrário, poderá ocorrer sérias avarias na unidade fonte.

Note:
In certain VW and Opel/Vauxhall cars, the connector ⑪ is used as a speed-dependent volume control (GALA). Ask your authorized Clarion dealer to modify this connection if you want to use the telephone mute feature.

Remarque:
Dans certains véhicules VW et Opel/Vauxhall, le connecteur ⑪ est utilisé comme une commande de volume dépendant de la vitesse (GALA). Consulter le concessionnaire agréé Clarion pour modifier cette connexion si on veut utiliser la fonction de sourdine de téléphone.

Hinweis:
In bestimmten Fahrzeugen von VW und Opel/Vauxhall wird der Anschluß ⑪ für die geschwindigkeitsabhängige Lautstärkeregelung (GALA) verwendet. Fragen Sie Ihren autorisierten Clarion Händler nach Änderung dieses Anschlusses, wenn Sie die Telefonstummschaltfunktion nutzen wollen.

Nota:
In alcune automobili VW e Opel/Vauxhall, il connettore ⑪ viene usato come un controllo del volume dipendente dalla velocità (GALA). Chiedete al vostro rivenditore autorizzato Clarion di modificare questo collegamento se desiderate usare la caratteristica di attenuazione per il telefono.

Opmerking:
In sommige modellen van VW en Opel/Vauxhall wordt de connector ⑪ gebruikt als een snelheidsafhankelike volumeregelaar (GALA). Vraag aan uw erkende Clarion-dealer dat hij deze aansluting verandert als u gebruik wil maken van de telefoondempingsfunctie.

Nota:
En algunos coches VW y Opel/Vauxhall, el conector ⑪ se usa como un control de volumen dependiente de la velocidad (GALA). Pida a su distribuidor autorizado de Clarion la modificación de esta conexión si quiere utilizar la prestación de silenciamiento del teléfono.

Observera:
I vissa VW-och Opel/Vauxhall-modeller används kontakt ⑪ som en hastighetsberoende ijudstyrkekontroll (GALA). Be din Clarion-handlare modifiera denna anslutning om du vill använda telemute-funktionen.

Nota:
Em certos automóveis VW e Opel/Vauxhall, o conector ⑪ é usado como um controlo de volume dependente da velocidade (GALA). Peça ao seu revendedor autorizado Clarion para modificar esta ligação caso queira utilizar a função de emudecimento de telefone.

Clarion Co., Ltd.