Nous vous remercions d'avoir acheté ce produit **Clarion**.

∗ Lisez tout le manuel de l'utilisateur avant de mettre l'appareil en service.
∗ Après avoir lu ce manuel, conservez-le dans un endroit pratique (par ex. dans la boîte à gants).
∗ Lisez le contenu de la carte de garantie jointe et conservez-la précieusement avec ce manuel.
∗ Ce mode d'emploi contient les procédures de fonctionnement du changeur CD, du tuner DAB et TV, raccordé par le câble CeNET. Le changeur CD, et le tuner TV ont leur propre manuel et aucune explication sur leur fonctionnement n'est fournie.

Table des matières

1. PRÉCAUTIONS 42
Console rabattable 42
Manipulation des disques compacts 43

2. LES COMMANDES 5

3. NOMENCLATURE DES TOUCHES 44
Nom des touches et leurs fonctions 44
Principales opérations des touches lorsqu'un appareil externe est raccordé à l'appareil 45
Rubriques d'affichage 46
Ecran LCD 46

4. CLAVIER DE COMMANDE AMOVIBLE (DCP) 47

5. TÉLÉCOMMANDE 48
Installation des piles 48
Fonctions des touches de la télécommande 49

6. FONCTIONNEMENT 50
Fonctionnement de base 50
Fonctionnement de la radio 53
Fonctionnement RDS 54
Fonctionnement des CD/MP3/WMA 58
Fonctionnement de MUSIC CATCHER 63
Opérations communes aux deux modes 66

7. FONCTIONNEMENT DES ACCESSOIRES 71
Fonctionnement du changeur de CD 71
Fonctionnement du téléviseur 73
Fonctionnement de la radio numérique / DAB 75

8. EN CAS DE DIFFICULTÉ 79

9. AFFICHAGE DES ERREURS 81

10. CARACTÉRISTIQUES TECHNIQUES 83

1. PRÉCAUTIONS

1. L'appareil est conçu exclusivement pour un véhicule à 4 roues roulant sur route. Il n'est pas adapté à une utilisation sur tracteur, camion, bouteur sur chenilles, véhicule tout terrain, motocyclette à 2 ou 3 roues, bateau ni aucun autre véhicule à usage spécial.
2. Lorsque l'habitacle de la voiture est très froid et que le lecteur est utilisé juste après la mise en route du chauffage, de la condensation risque de se former sur le disque ou sur les pièces optiques du lecteur et d'empêcher le bon déroulement de la lecture. Si de la condensation s'est formée sur le disque, essuyez le disque avec un chiffon doux. Si de la condensation s'est formée sur les pièces optiques du lecteur, attendez environ une heure avant d'utiliser le lecteur pour que la condensation puisse s'évaporer naturellement et permettre un fonctionnement normal.
3. Une conduite sur routes mauvaises qui provoque de fortes vibrations peut entraîner des interruptions du son.

INFORMATIONS AUX UTILISATEURS:

LES ALTÉRATIONS OU MODIFICATIONS APPORTÉES À L'APPAREIL ET NON EXPRESSÉMENT APPROUVÉES PAR LE FABRICANT ANNULENT LA GARANTIE.

Console rabattable

Cet appareil posséde une console rabattable qui rend possible l'utilisation de gros écrans.

Lorsque vous utilisez la console rabattable, pensez bien à la refermer.

⚠PRÉCAUTION

QUAND VOUS OUVREZ OU QUE VOUS REFERMEZ LA CONSOLE RABATTABLE, FAITES ATTENTION DE NE PAS VOUS COINCER LES DOIGTS.

1. A des fins de sécurité, refermez toujours la CONSOLE RABATTABLE quand vous restez longtemps sans utiliser l'appareil ou que vous coupez (OFF) le contact.

   Si vous coupez le contact alors que la CONSOLE RABATTABLE est inclinée, elle ne se refermera pas.
2. Avant que la CONSOLE RABATTABLE ne soit complètement fermée, le mécanisme de sécurité risque de freiner le mouvement à des fins de sécurité. Ceci est normal.
3. Si vous bougez la CONSOLE RABATTABLE à la main, cela risque de déclencher la lecture. Pour annuler la lecture, appuyez sur la touche [⏏] alors que l'appareil est sous tension pour refermer la CONSOLE RABATTABLE.
4. Quand le disque est éjecté, la CONSOLE RABATTABLE revient automatiquement en position inclinée ou fermée. Si un objet empêche la fermeture de la CONSOLE RABATTABLE, le mécanisme de sécurité se déclenche et la CONSOLE RABATTABLE s'ouvre à nouveau. Dans ce cas, retirez l'objet qui fait obstacle à la fermeture, puis appuyez sur la touche [⏏].
5. Pour éviter de rayer le disque compact, maintenez le CD de 12 cm ou de 8 cm à l'horizontale pour l'insérer ou le retirer.

Manipulation des disques compacts

Utilisez uniquement des disques compacts, portant le label COMPACT disc DIGITAL AUDIO ou COMPACT disc DIGITAL AUDIO TEXT.

N'utilisez pas de disques en forme de coeur, octogonale ou des disques compacts d'autres formes.

Certains modèles de CD enregistrés en mode CD-R/CD-RW risquent de ne pas être utilisables.

Manipulation des disques

- Comparés aux CD de musique ordinaires, les CD-R et CD-RW sont tous deux plus sensibles aux niveaux élevés de température et d'humidité, et avec certains CD-R et CD-RW la lecture risque de ne pas être possible.
- Les disques neufs présenteront certaines aspérités sur les bords. Avec ces disques, l'appareil peut ne pas fonctionner ou le son s'interrompre. A l'aide d'un stylo-bille, etc. retirez les aspérités sur le pourtour du disque.

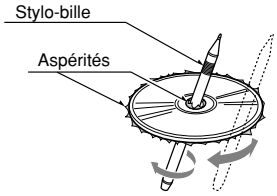

- Ne collez jamais d'étiquettes sur la surface du disque compact et n'y écrivez rien avec un stylo ou un crayon.
- Ne lisez jamais un disque compact ayant du ruban adhésif ou de la colle sur sa surface. Si vous lisez ce genre de disques, vous risquez de ne pas pouvoir le sortir du lecteur de CD ou d'endommager le lecteur de CD.
- N'utilisez pas de disques compacts fortement rayés, gondolés ou fendillés, etc. Cela provoquerait des anomalies de fonctionnement ou des dommages.
- Pour sortir le disque compact de son étui de rangement, appuyez sur le centre de l'étui et soulevez le disque en le tenant délicatement par les bords.
- N'utilisez pas de feuilles de protection de CD en vente dans le commerce ni de disques dotés de stabilisateur, etc. Ils risquent d'endommager le disque ou de provoquer une panne du mécanisme interne.

Rangement

- N'exposez pas les disques compacts en plein soleil ni à une source de chaleur.
- N'exposez pas les disques compacts à une humidité ou une poussière excessives.
- N'exposez pas les disques compacts directement à la chaleur d'un appareil de chauffage.

Nettoyage

- Pour enlever les marques de doigts ou la saleté, essuyez le disque en ligne droite avec un chiffon sec, en procédant du centre du disque vers la périphérie.
- N'utilisez aucun type de solvant, par exemple des produits de nettoyage, vaporisateurs anti-électricité statique ou diluant vendus dans le commerce, pour nettoyer les disques compacts.
- Après avoir utilisé le nettoyeur de disque compact spécial, laissez le disque sécher complètement avant de l'utiliser.

3. NOMENCLATURE DES TOUCHES

Remarques:
- *Lisez bien le chapitre relatif aux schémas de la façade, au chapitre "**2. LES COMMANDES**", à la page 5 (dépliante).*
- *MC est l'abréviation de MUSIC CATCHER.*
- *ADF est l'abréviation de Anti Distortion Filter.*

Français

Nom des touches et leurs fonctions

Touche [RELEASE]
- Appuyez à fond sur ce bouton pour débloquer le DCP.

Bouton [ROTARY]
- Réglez le volume en tournant le bouton dans le sens des aiguilles d'une montre ou dans le sens inverse.
- Utilisez ce bouton pour effectuer différents réglages.

Touche [⏏]
- Appuyez pour éjecter le CD installé dans l'appareil.
- Appuyez pour ouvrir le volet CD et instroduire un CD.

Touche [ADF]
- Utilisez cette touche pour sélectionner un des 3 types de caractéristiques sonores déjà sauvegardés en mémoire.

Touche [TA]
- Utilisez cette touche pour régler le mode d'attente TA (Annonce sur la circulation routière).

Touche [COLOR]
- La couleur de la touche passe au multicolore.

Touche [AF]
- Appuyez sur cette touche pour mettre la fonction AF (Fréquence alternative) en service ou hors service.
- Si vous maintenez la touche enfoncée, la fonction "régional" peut être mise en service ou hors service.

Touche [D]
- Elle change l'indication d'affichage (Affichage principal, Affichage d'horloge).

Touche [T]
- Utilisez cette touche pour entrer un titre en mode CD.
- Maintenez la touche enfoncée plus d'une seconde pour passer au mode d'ajustage.

Touche [P/A]
- Effectue un balayage préréglé en mode radio. Si vous maintenez la touche enfoncée, la sauvegarde automatique est effectuée.

Touches [UP], [DN]
- Pour sélectionner le dossier (mode MC des disques MP3/WMA seulement)

Touches [DIRECT]
- Pour sauvegarder une station en mémoire ou la rappeler directement en mode radio.

Touche [PLAY LIST], [ERASE]
- Maintenez la touche enfoncée pendant 1 seconde ou plus pour activer ou désactiver le mode de liste de lecture. (disque MP3/WMA seulement)
- Elle tient lieu de touche [**ERASE**] en mode M.CATCHER. Chaque fois que vous appuyez sur la touche, la fonction change dans l'ordre suivant: FILE ERASE ➜ FLD ERASE ➜ Mode normal.
- Maintenez la touche enfoncée pendant 2 secondes ou plus et l'appareil passe en mode ALL ERASE.

Touche [RDM]
- Elle exécute une lecture aléatoire en mode CD/MP3/MC.
- Maintenez la touche enfoncée pendant plus d'une seconde pour effectuer la lecture aléatoire d'un dossier en mode MC de disques MP3/WMA.

Touche [RPT]
- Elle commande la répétition de la lecture en mode CD/MP3/MC.
- Maintenez la touche enfoncée pendant plus d'une seconde pour effectuer la lecture répétée d'un dossier en mode MC de disques MP3/WMA.

Touche [SCN]
- Elle commande une lecture à exploration de 10 secondes sur chaque plage en mode CD/MP3/MC.
- Maintenez la touche enfoncée pendant plus d'une seconde pour effectuer la lecture à exploration d'un dossier en mode MC de disques MP3/WMA.

Touche [▶❚❚]
- Elle permet de régler le mode d'attente PTY (Type de programme) et les rubriques PTY.
- Elle lance ou interrompt la lecture d'un CD en mode CD/MP3/MC.
- Maintenez la touche [▶❚❚] enfoncée pendant 2 secondes ou plus après avoir sélectionné le mode ERASE, et la plage s'efface.

Touches [≪], [≫]
- Elles sélectionnent une station en mode radio ou une plage pendant la lecture d'un mode MC, MP3/CD. Elles servent aussi pour effectuer divers autres réglages.

- Maintenez la touche enfoncée pendant plus d'une seconde pour passer à l'avance rapide ou au retour rapide.

Touche [REC]

- Appuyez sur la touche pendant la lecture d'un CD, et la plage en cours de lecture s'enregistre sur le MC. (TRACK REC)
- Maintenez la touche enfoncée pendant 2 secondes ou plus pendant la lecture d'un CD, et toutes les plages s'enregistrent sur le MC. (DISC REC)

Touche [BND]

- Pour sélectionner la gamme ou la syntonisation à recherche ou la syntonisation manuelle en mode radio.
- Lit la première plage en mode CD/MP3/MC.

Touche [A-M]

- Utilisez cette touche pour passer au mode audio. (SW-VOL, grave/aigu, balance/fader)
- Maintenez enfoncé pendant une seconde ou plus pour activer ou désactiver le mode MAGNA BASS EXTENED.

Touche [FNC]

- Sa poussée commande la mise sous tension. Maintenez la touche enfoncée pendant plus d'une seconde pour mettre l'appareil hors tension.
- Elle change le mode de fonctionnement entre le mode Radio, etc.

Touche [CD SLOT]

- Fente d'insertion de CD.

Principales opérations des touches lorsqu'un appareil externe est raccordé à l'appareil

● Si l'appareil raccordé est un changeur de CD/DVD

∗ Pour les détails, voyez la section "**Fonctionnement du changeur de CD**". Pour le changeur de DVD, voyez le mode d'emploi du changeur de DVD.

Touche [D]

- Si vous maintenez la touche enfoncée, commute sur les titres utilisateur ou les titres de plage, etc. en mode changeur de CD.

Touche [T]

- Utilisez cette touche pour saisir un titre en mode de changeur CD.
- Utilisez cette touche pour faire défiler le titre pendant la lecture de texte CD.

Touches [UP], [DN]

- Pour sélectionner un disque.

Touche [RDM]

- Effectue une lecture aléatoire. Effectue également une lecture aléatoire de tous les disques si vous maintenez la touche enfoncée.

Touche [RPT]

- Effectue une lecture répétée. Effectue une lecture répétée des disques si vous maintenez la touche enfoncée.

Touche [SCN]

- Lit les 10 premières secondes de chaque plage. Effectue un balayage des disques si vous maintenez la touche enfoncée.

Touche [▶❚❚]

- Lit le CD ou le DVD ou effectue une pause.

Touches [◀◀], [▶▶]

- Sélectionne une plage pendant la lecture d'un disque.
- Maintenez pressée la touche pendant plus d'une seconde pour sélectionner l'avance rapide ou le retour rapide.

Touche [BND]

- Permet de choisir le disque suivant dans l'ordre croissant.

● Si l'appareil raccordé est un téléviseur/module DAB

∗ Pour les détails, voyez la section "**Fonctionnement du téléviseur**" ou "**Fonctionnement DAB**".

Touche [TA]

- Utilisez cette touche pour régler le mode d'attente TA (Annonce sur la circulation routière) en mode DAB. (Cette fonction ne concerne que le tuner DAB.)
- Maintenez enfoncé pendant une seconde ou plus pour activer ou désactiver le mode INFO. (Cette fonction ne concerne que le tuner DAB.)

Touche [AF]

- Appuyez sur cette touche pour mettre la fonction AF (Fréquence alternative) en ou hors service en mode DAB. (Cette fonction ne concerne que le tuner DAB.)
- Maintenez enfoncé pendant une seconde ou plus pour activer ou désactiver le mode DAB. (Cette fonction ne concerne que le tuner DAB.)

Touche [P/A]

- Effectue un balayage préréglé en mode téléviseur. Si vous maintenez la touche enfoncée, effectue une mémorisation automatique. (Cette fonction ne concerne que le tuner TV).
- Effectue un balayage de service pendant le DAB.

Touches [DIRECT]
- Enregistre une station dans la mémoire ou rappelle la station directement.

Touche [▶II]
- Utilisez cette touche pour régler le mode d'attente PTY (Type de programme) ou les éléments PTY en mode DAB.
- Commute sur le mode image du téléviseur ou sur le mode image du magnétoscope (externe).

Touches [◀◀], [▶▶]
- Sélectionne une station.

Touche [BND]
- Sélectionne la gamme.
- Si vous maintenez la touche enfoncée, elle commute sur la syntonisation automatique ou la syntonisation manuelle.

Rubriques d'affichage

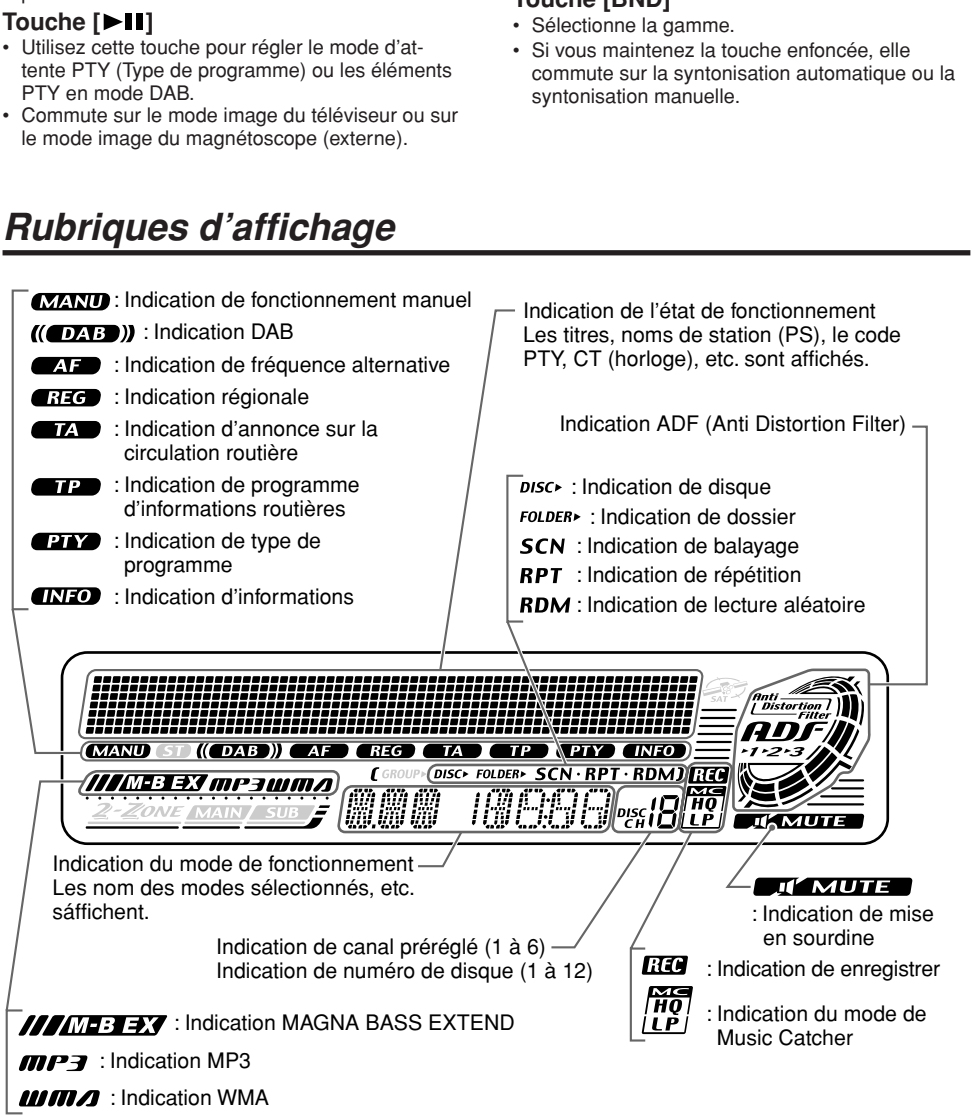

Ecran LCD

Par temps très froid, les mouvements sur l'écran risquent de s'effectuer plus lentement et l'écran de s'obscurcir. Ceci est normal. L'écran redeviendra normal lorsque la température elle aussi redeviendra normale.

4. CLAVIER DE COMMANDE AMOVIBLE (DCP)

Le clavier de commande se retire, de façon à éviter le vol. Quand vous l'enlevez, rangez-le dans le boîtier DCP (CLAVIER DE COMMANDE AMOVIBLE) pour le protéger des rayures.

Nous vous recommandons d'emporter le DCP avec vous quand vous quittez votre voiture.

Retrait du CLAVIER DE COMMANDE AMOVIBLE (DCP)

1. La CONSOLE RABATTABLE étant fermée, mettez l'appareil hors tension.
2. Appuyez à fond sur la touche de [**RELEASE**] pour ouvrir le DCP.

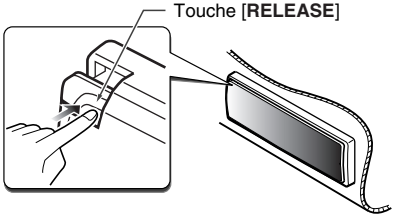

3. Tirez le DCP vers vous et retirez-le.

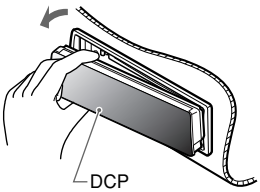

⚠PRÉCAUTION

- **A des fins de sécurité, refermez bien la CONSOLE RABATTABLE quand vous enlevez le DCP.**
- **Si vous retirez le DCP alors que la CONSOLE RABATTABLE est ouverte, la CONSOLE RABATTABLE se refermera immédiatement. Faites attention de ne pas vous coincer les doigts.**

Fixation du CLAVIER DE COMMANDE AMOVIBLE (DCP)

1. Insérez le DCP de façon que la section Ⓐ sur le côté droit du DCP rentre dans le crochet Ⓑ de l'appareil.

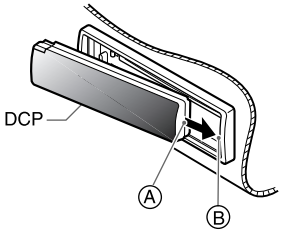

2. Appuyez délicatement sur le côté gauche Ⓒ du DCP pour l'insérer en place.

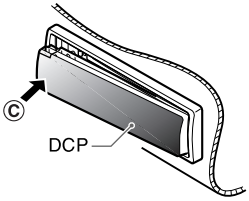

⚠PRÉCAUTION

- **Le DCP est très sensible aux chocs. Quand vous l'enlevez, faites attention de ne pas le faire tomber ni le heurter violemment.**
- **Si vous appuyez sur la touche de [RELEASE] alors que le DCP n'est pas verrouillé, ce dernier risque de tomber sous l'effet des vibrations de la voiture et de se casser. En conséquence, après avoir retiré le DCP, fixez-le sur l'appareil ou rangez-le dans son boîtier.**
- **Le connecteur qui raccorde l'appareil principal au DCP est une pièce extrêmement importante. Faites attention de ne pas l'abîmer en appuyant dessus avec les ongles, un tournevis, etc.**

Remarque:

- *Si le DCP est sale, enlevez la saleté avec un chiffon doux et sec.*

5. TÉLÉCOMMANDE

Français

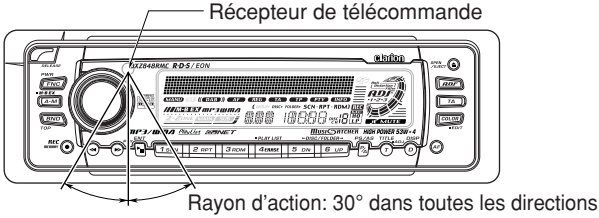

Télécommande

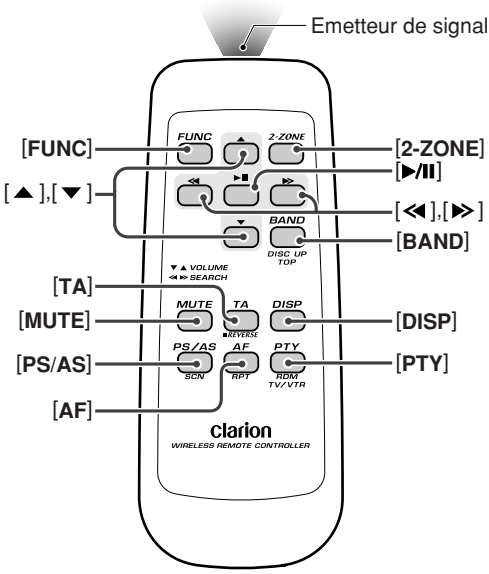

Installation des piles

1. Retournez la télécommande à l'envers, puis poussez le couvercle arrière dans le sens de la flèche.
2. Insérez les piles AA (SUM-3, IECR-6/1,5 V) fournies avec la télécommande dans le sens indiqué sur la figure, puis refermez le couvercle arrière.

Remarques:

Une utilisation incorrecte des piles risque de les faire exploser. Notez les points suivants:

- *Quand vous remplacez les piles, remplacez bien les deux piles en même temps.*
- *Ne court-circuitez pas, ne démontez pas et ne chauffez pas les piles.*
- *Ne jetez pas les piles au feu.*
- *Mettez les piles usées au rebut de la manière appropriée.*

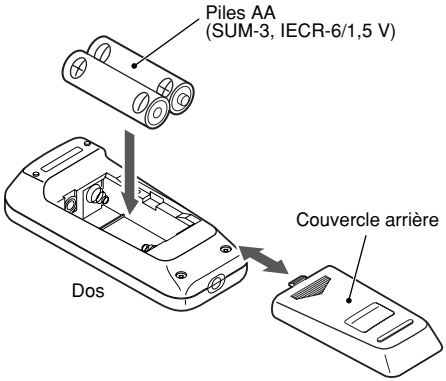

Fonctions des touches de la télécommande

Mode / Touche	Radio (RDS)/DAB	CD/MP3/ M.CATCHER	Changeur de CD Changeur de DVD	Téléviseur
[**FUNC**]	Fait passer entre la radio, DAB, CD/MP3, MC, changeur CD, changeur DVD et Téléviseur, AUX.			
[**BAND**]	Sélection de la gamme de réception.	Lecture de la première plage. Lecture TOP.	Saut au disque suivant dans l'ordre croissant.	Sélection de la gamme de réception.
[▲] , [▼]	Augmentation et diminution du volume (tous les modes).			
[◀◀] , [▶▶]	Balayage ascendant/descendant des canaux préréglés.	Sélection ascendante/descendante des plages. Pression de plus de 1 seconde: Avance rapide/retour rapide.		Balayage ascendant/descendant des canaux préréglés.
[▶❚❚]	Sans fonction.	Commutation entre la lecture et la pause.		Sans fonction.
[**MUTE**]	Mise en/hors service du silencieux.			
[**TA**]	Marche/arrêt d'annonces sur la circulation routière.			
[**DISP**]	Fait passer entre l'affichage principal et l'affichage d'horloge (CT).			
[**PS/AS**]	Balayage des stations préréglées. Pression de 2 secondes: Préréglage automatique des stations.	Lecture à exploration. Maintenez la touche enfoncée pendant plus d'une seconde pour effectuer la lecture à exploration d'un dossier en mode MC des disques, MP3/WMA.	Lecture des introductions. Pression de plus de 1 seconde: Balayage de tous les disques.	Balayage des stations préréglées. Pression de 2 secondes: Préréglage automatique des stations.
[**AF**]	Marche/arrêt de la fonction AF. Pression de plus de 1 seconde: Marche/arrêt de la fonction REG.	Lecture répétée. Maintenez la touche enfoncée pendant plus d'une seconde pour effectuer la lecture répétée d'un dossier en mode MC des disques, MP3/WMA.	Lecture répétée. Pression de plus de 1 seconde: Lecture répétée de tous les disques.	Sans fonction.
[**PTY**]	Marche/arrêt du mode PTY.	Lecture aléatoire. Maintenez la touche enfoncée pendant plus d'une seconde pour effectuer la lecture aléatoire d'un dossier en mode MC des disques, MP3/WMA.	Lecture aléatoire. Pression de plus de 1 seconde: Lecture aléatoire de tous les disques.	Commute alternativement entre la télévision (TV) et le magnétoscope (VTR).

∗ Certaines des touches correspondantes de l'appareil principal et de la télécommande ont des fonctions différentes.
∗ La touche [**2-ZONE**] n'est pas disponible.

6. FONCTIONNEMENT

Fonctionnement de base

Remarque: *Lisez bien ce chapitre en vous référant aux schémas de la façade, au chapitre "**2. LES COMMANDES**", à la page 5 (dépliante).*

Français

⚠PRÉCAUTION

Réglez bien le volume au minimum avant de mettre l'appareil hors tension. Un son puissant au moment de la mise sous tension risque d'abîmer les tympans et d'endommager l'appareil. Si vous mettez l'appareil hors tension avec le volume réglé à un niveau élevé et que vous remettez l'appareil sous tension, l'augmentation brusque du volume risque de vous abîmer les tympans et d'endommager l'appareil.

Mise sous/hors tension

Remarque:

- *Faites attention si l'appareil fonctionne pendant longtemps sans que le moteur de la voiture ne tourne. Si la batterie se décharge, vous ne pourrez plus démarrer le moteur et vous risquez de raccourcir la durée de vie de la batterie.*

1. Appuyez sur la touche [**FNC**].
2. L'éclairage et l'afficheur de l'appareil s'allument. L'appareil se souvient du dernier mode de fonctionnement et il commute automatiquement sur ce mode.
3. Maintenez la touche [**FNC**] enfoncé pendant 1 seconde ou plus pour mettre l'appareil hors tension.

Remarque:

- *Vérification du système*

  *La première fois que vous mettez l'appareil sous tension après avoir effectué les raccordements, vous devez vérifier s'il est bien raccordé. Quand l'appareil est sous tension et que "**SYSTEM CHCK**" et "**Push POWER**" s'allument alternativement sur l'afficheur, appuyez sur la touche **[FNC]**. La vérification du système démarre. Quand la vérification du système est terminée, appuyez de nouveau sur la touche **[FNC]**.*

Sélection du mode

1. Appuyez sur la touche [**FNC**] pour changer de mode de fonctionnement.
2. Chaque fois que vous appuyez sur la touche [**FNC**], le mode de fonctionnement change dans l'ordre suivant:

   Mode radio ➜ Mode DAB ➜ Mode CD/MP3 ➜ Mode M.CATCHER ➜ Mode changeur CD ➜ Mode changeur DVD ➜ Mode téléviseur ➜ Mode AUX ➜ Mode radio ...

   ∗ Les appareils externes non raccordés via la liaison CeNET ne sont pas affichés.

Réglage du volume

1. Appuyez sur la partie avant du bouton [**ROTARY**]. Le bouton ressort.
2. Tournez le bouton [**ROTARY**] dans le sens des aiguilles d'une montre pour augmenter le volume; tournez-le dans le sens inverse pour diminuer le volume.

   ∗ Le niveau de volume se règle entre 0 (minimum) et 33 (maximum).

Sélection de l'affichage

1. Appuyez sur la touche [**D**] pour sélectionner l'affichage.
2. Chaque fois que vous appuyez sur la touche [**D**], l'affichage change dans l'ordre suivant:

   Affichage principal ➜ Affichage de l'horloge (CT) ➜ Affichage principal

   ∗ Une fois sélectionné, votre affichage favori devient l'affichage par défaut. Quand vous réglez une fonction, par exemple le volume, l'écran passe momentanément à l'affichage de la fonction en question, puis il revient à votre affichage favori quelques secondes après le réglage.

   ∗ Pour les détails sur la façon d'entrer les titres, voyez la sous-section "**Entrée de titres**" dans la section "**Opérations communes aux deux modes**".

Fonction CT (Heure de l'horloge)

La fonction CT reçoit les données CT envoyées par une station RDS et elle affiche l'heure. Appuyez sur la touche [**D**] pour passer à l'affichage CT.

∗ Si l'appareil ne reçoit pas de données CT, "**CT—:—**" s'affiche.

Remarque:

- *Les données CT ne sont pas diffusées dans tous les pays et par toutes les stations de radiodiffusion. Par ailleurs, dans certaines régions, les données CT peuvent ne pas s'afficher avec précision.*

Réglage MAGNA BASS EXTEND

La commande MAGNA BASS EXTEND n'ajuste pas la plage des sons graves comme la fonction d'ajustement des sons normaux, mais elle accentue la plage des sons graves profonds pour fournir un son plus dynamique.

∗ Par défaut, ce réglage est désactivé.

1. Appuyez et maintenez la touche [**A-M**] enfoncée pendant une seconde ou plus pour activer l'effet MAGNA BASS EXTEND.
   L'indication "**M-B EX**" s'allume sur l'affichage.
2. Appuyez et maintenez la touche [**A-M**] enfoncée pendant une seconde ou plus pour désactiver l'effet MAGNA BASS EXTEND.
   L'indication "**M-B EX**" disparaît de l'affichage.

Remarque:

- *Si vous sélectionnez "**ADF-1**", "**ADF-2**" ou "**ADF-3**" pour le filtre ADF (Anti Distortion Filter), vous ne pourrez pas régler le mode MAGNA BASS EX.*

Réglage du ADF (Anti Distortion Filter)

Les fonctions adoptées "**Liveliness Enhancement Filter**" et "**Sound Tone Compensation**" permettent une lecture réaliste et bien modulée sans affecter les caractéristiques de la tonalité sonore originale.

L'appareil est doté de 3 types d'effets de tonalité sonore enregistrés en mémoire. Sélectionnez celui que vous préférez.

∗ Le réglage par défaut est "**ADF OFF**".

Chaque fois que vous appuyez sur la touche [**ADF**], l'effet de tonalité change dans l'ordre suivant:

"ADF-1" ➜ "ADF-2" ➜ "ADF-3" ➜ "ADF OFF" ...

- ADF-1 : Convient pour les haut-parleurs d'origine.
- ADF-2 : Convient pour des haut-parleurs séparés.
- ADF-3 : Convient pour des haut-parleurs coaxiaux.
- ADF OFF : Pas d'effet sonore

Remarques:

- *Le volume change chaque fois que vous modifiez le réglage ADF (Anti Distortion Filter). Baissez le volume et le volume du subwoofer avant de modifier le réglage.*
- *Avec certains systèmes de haut-parleurs, vous ne pourrez pas obtenir un effet suffisant. Dans ce cas, réglez le volume.*

Réglage de la tonalité

Appuyez sur la touche [**A-M**] et sélectionnez la rubrique à régler. Chaque fois que vous appuyez sur la touche [**A-M**], la rubrique change dans l'ordre suivant:

- **Si vous réglez "ADF 1, 2, 3"**
  "SW-VOL 0" ➜ "BALANCE 0" ➜ "FADER 0" ➜ Dernier mode de fonction
- **Si vous réglez "ADF OFF"**
  "SW-VOL 0" ➜ "BASS◀GAIN▶" ➜ "TREB◀GAIN▶" ➜ "BALANCE 0" ➜ "FADER 0" ➜ Dernier mode de fonction

Remarque:

- *Comme le sub-woofer est activé, vous pouvez sélectionner "**SW-VOL 0**".*

Réglage du caisson des graves

∗ Le réglage par défaut est "**SW-VOL 0**"

∗ Le réglage de cette fonction n'est possible que si la sortie du subwoofer est réglée sur "**ON**". Pour les détails sur la "**Sélection du subwoofer**", reportez-vous à la section "**Opérations communes à chaque mode**" dans chaque mode d'emploi.

1. Appuyez sur la touche [**A-M**]; "**SW-VOL 0**" apparaît sur l'affichage.
2. Tournez le bouton [**ROTARY**] pour sélectionner une valeur entre –6 et +6.
3. Quand le réglage est terminé, appuyez plusieurs fois de suite sur la touche [**A-M**] jusqu'à ce que vous obteniez le mode de fonctionnement voulu.

Ajustement des graves (Gain, Fréquence, courbe Q)

Cet ajustement peut être réalisé quand la fonction ADF (Anti Distortion Filter) est réglé sur "**ADF OFF**".

1. Appuyez sur la touche [**A-M**] et sélectionnez "**BASS◀GAIN▶**".
2. Tournez le bouton [**ROTARY**] dans le sens des aiguilles d'une montre pour accentuer les graves, ou dans le sens inverse pour atténuer les graves.
   ∗ Le réglage par défaut est "**BASS◀G 0▶**". (Plage de réglage: –6 à +8)
3. Appuyez sur la touche [**⏪**] ou [**⏩**] pour choisir "**BASS◀F 50▶**".
   Tournez le bouton [**ROTARY**] dans le sens des aiguilles d'une montre ou dans le sens contraire pour sélectionner la fréquence.

∗ Le réglage par défaut de l'usine est "**BASS◀F 50▶**". (Ajustement 50/80/120 Hz)

4. Appuyez sur la touche [◀◀] ou [▶▶] pour choisir "**BASS◀Q 1▶**".

   Tournez le bouton [**ROTARY**] dans le sens des aiguilles d'une montre ou dans le sens contraire pour sélectionner la courbe Q.

   ∗ Le réglage par défaut de l'usine est "**BASS◀Q 1▶**". (Ajustement 1/1.25/1.5/2)

5. Quand le réglage est terminé, appuyez plusieurs fois de suite sur la touche [**A-M**] jusqu'à ce que vous obteniez le mode de fonctionnement voulu.

Ajustement des aigus (Gain, Fréquence)

Cet ajustement peut être réalisé quand la fonction ADF (Anti Distortion Filter) est réglé sur "**ADF OFF**".

1. Appuyez sur la touche [**A-M**] et sélectionnez "**TREB◀GAIN▶**".
2. Tournez le bouton [**ROTARY**] dans le sens des aiguilles d'une montre pour accentuer les aigus, ou dans le sens inverse pour atténuer les aigus.

   ∗ Le réglage par défaut est "**TREB◀G 0▶**". (Plage de réglage: –6 à +6)

3. Appuyez sur la touche [◀◀] ou [▶▶] pour choisir "**TREB◀F 12k▶**".

   Tournez le bouton [**ROTARY**] dans le sens des aiguilles d'une montre ou dans le sens contraire pour sélectionner la fréquence.

   ∗ Le réglage par défaut de l'usine est "**TREB◀F 12k▶**". (Ajustement 8 kHz/12 kHz)

4. Quand le réglage est terminé, appuyez plusieurs fois de suite sur la touche [**A-M**] jusqu'à ce que vous obteniez le mode de fonctionnement voulu.

Réglage de la balance gauche-droite

1. Appuyez sur la touche [**A-M**] et sélectionnez "**BALANCE 0**".
2. Tournez le bouton [**ROTARY**] dans le sens des aiguilles d'une montre pour augmenter le son de l'enceinte droite; et tournez-le dans le sens inverse pour accentuer le son de l'enceinte gauche.

   ∗ Le réglage par défaut est "**BALANCE 0**". (Plage de réglage: L13 à R13)

3. Quand le réglage est terminé, appuyez plusieurs fois de suite sur la touche [**A-M**] jusqu'à ce que vous obteniez le mode de fonctionnement voulu.

Réglage de la balance avant-arrière

1. Appuyez sur la touche [**A-M**] et sélectionnez "**FADER 0**".
2. Tournez le bouton [**ROTARY**] dans le sens des aiguilles d'une montre pour accentuer le son des enceintes avant, et tournez-le dans le sens inverse pour accentuer le son des enceintes arrière.

   ∗ Le réglage par défaut est "**FADER 0**". (Plage de réglage: F12 à R12)

3. Quand le réglage est terminé, appuyez plusieurs fois de suite sur la touche [**A-M**] jusqu'à ce que vous obteniez le mode de fonctionnement voulu.

Fonctionnement de la radio

Ecoute de la radio

1. Appuyez sur la touche [**FNC**] et sélectionnez le mode radio. La fréquence ou PS apparaît sur l'afficheur.
   ∗ PS: Nom de service de programme
2. Appuyez sur la touche [**BND**] et sélectionnez la gamme. Chaque fois que vous appuyez sur la touche, la gamme de réception radio change dans l'ordre suivant:
   FM1 ➜ FM2 ➜ FM3 ➜ AM (PO/GO) ➜ FM1...
3. Appuyez sur la touche [⧏] ou [⧐] pour accorder la station.

Syntonisation

Il existe 3 modes de syntonisation au choix: la syntonisation automatique, la syntonisation manuelle, et la syntonisation des stations préréglées.

Syntonisation automatique

Il existe 2 modes de syntonisation automatique au choix: la recherche automatique (DX SEEK) et la recherche locale (LOCAL SEEK).

DX SEEK permet de syntoniser automatiquement toutes les stations recevables; LOCAL SEEK permet de syntoniser uniquement les stations offrant une bonne sensibilité de réception.

1. Appuyez sur la touche [**BND**] et sélectionnez la gamme (FM ou AM (PO/GO)).
2. Syntonisez la station.
   ∗ Si "**MANU**" est allumé sur l'afficheur, maintenez la touche [**BND**] enfoncée pendant 1 seconde ou plus. "**MANU**" s'éteint sur l'afficheur et la syntonisation automatique est possible.
   ∗ Si "**TA**" est allumé sur l'afficheur, les stations TP sont automatiquement syntonisées.

● **Recherche automatique (DX SEEK)**

Appuyez sur la touche [⧏] ou [⧐] pour syntoniser automatiquement la station.

Si vous appuyez sur la touche [⧐], la station est recherchée vers le haut de la plage de fréquence; si vous appuyez sur la touche [⧏], elle est recherchée vers le bas de la plage de fréquence.

∗ Quand la syntonisation automatique débute, "**DX SEEK**" s'allume sur l'afficheur.

● **Recherche locale (LOCAL SEEK)**

Si vous maintenez la touche [⧏] ou [⧐] enfoncée pendant 1 seconde ou plus, la syntonisation automatique locale s'effectue. Les stations offrant une bonne sensibilité de réception sont captées.

∗ Quand la recherche locale débute, "**LO SEEK**" s'allume sur l'afficheur.

Accord manuel

Il existe 2 méthodes au choix: l'accord rapide, et l'accord par paliers.

En mode d'accord par palier, le canal est recherché palier par paliers; en mode d'accord rapide, le canal est recherché rapidement.

1. Appuyez sur la touche [**BND**] et sélectionnez la gamme (FM ou AM (PO/GO)).
   ∗ Si "**MANU**" n'est pas allumé sur l'afficheur, maintenez la touche [**BND**] enfoncée pendant 1 seconde ou plus. "**MANU**" s'allume et la syntonisation manuelle est possible.
2. Accordez la station.

● **Accord rapide:**

Maintenez la touche [⧏] ou [⧐] enfoncée pendant 1 seconde ou plus pour accorder la station.

● **Accord par paliers:**

Appuyez sur la touche [⧏] ou [⧐] pour accorder la station manuellement.

∗ Si vous restez plus de 7 secondes sans effectuer d'opération, la syntonisation manuelle s'annule et l'affichage revient au mode précédent.

Rappel d'une station préréglée

Il est possible de mémoriser jusqu'à 24 stations (6 FM1, 6 FM2, 6 FM3 et 6 AM) sur les 24 adresses mémoires. Appuyez sur la touche de [**DIRECT**] correspondante pour rappeler automatiquement la station.

1. Appuyez sur la touche [**BND**] et sélectionnez la gamme (FM ou AM (PO/GO)).
2. Appuyez sur la touche de [**DIRECT**] correspondante pour rappeler la station mémorisée.
   ∗ Maintenez l'une des touches de [**DIRECT**] enfoncée pendant 2 secondes ou plus pour mémoriser la station en cours de réception.

Mémorisation manuelle

1. Sélectionnez la station par accord automatique, accord manuel ou accord des stations préréglées.
2. Maintenez l'une des touches de [**DIRECT**] enfoncée pendant 2 secondes ou plus pour mémoriser la station en cours de réception.

Mémorisation automatique

Le préréglage automatique des stations est une fonction qui permet de mémoriser automatiquement un maximum de 6 stations les unes après les autres. Les stations préalablement mémorisées ne sont pas recouvertes dans l'adresse mémoire s'il n'est pas possible de capter 6 stations puissantes.

1. Appuyez sur la touche [**BND**] et sélectionnez la gamme (FM ou AM (PO/GO)).
2. Maintenez la touche [**P**/**A**] enfoncée pendant 2 secondes ou plus. Les stations offrant une bonne sensibilité de réception sont automatiquement mémorisées sur les canaux de préréglage.
   ∗ Quand vous effectuez un préréglage automatique dans les gammes FM, les stations sont enregistrées dans FM3 même si vous avez choisi FM1 ou FM2 pour la mémorisation.

Balayage des stations préréglées

Cette fonction permet de balayer les adresses mémoires l'une après l'autre dans l'ordre. Ceci est pratique pour rechercher une station donnée.

1. Appuyez sur la touche [**P**/**A**].
2. Lorsque la station voulue est accordée, appuyez à nouveau sur la touche [**P**/**A**] pour continuer à recevoir la station.

Remarque:

- *Faites attention de ne pas maintenir la touche [**P**/**A**] enfoncée pendant 2 secondes ou plus, car la fonction de préréglage automatique des stations entrerait en service et l'appareil commencerait à mémoriser les stations.*

Fonctionnement RDS

RDS (Radio Data System)

L'appareil comprend un décodeur de système RDS qui supporte les stations diffusant des données RDS.

Ce système permet à la radio d'afficher le nom de la station en cours de réception (PS), ainsi que de commuter automatiquement sur une meilleure fréquence s'il en existe une dans la région lors de longs déplacements (commutation AF).

Il permet également de recevoir automatiquement les annonces sur la circulation routière ou une émission du type de programme spécifié lorsqu'elles sont diffusés par une station RDS, quel que soit le mode de fonctionnement actuel de l'appareil.

En outre, lors de la réception d'une information EON, cette information permet de commuter automatiquement sur les autres stations préréglées du même réseau et d'interrompre la station en cours de réception par la diffusion des annonces sur la circulation routière des autres stations (TP). Cette fonction n'est pas disponible dans toutes les régions.

Pour pouvoir utiliser la fonction RDS, réglez toujours la radio en mode FM.

- AF : Alternative frequencies (Fréquences alternatives)
- PS : Programme Service Name (Nom du service de programme)
- PTY : Programme Type (Type de programme)
- EON : Enhanced Other Network (Autre réseau renforcé)
- TP : Traffic Programme (Programme d'annonces sur la circulation routière)

∗ L'interruption RDS ne fonctionne pas pendant la réception radio AM.

∗ Lorsque l'appareil reçoit un signal RDS et qu'il peut lire les données PS, le voyant PS apparaît sur l'afficheur.

Sélection de l'affichage

Ceci permet de commuter l'indication pendant la réception RDS.

1. Appuyez sur la touche [**D**] pour sélectionner l'affichage.
2. Chaque fois que vous appuyez sur la touche [**D**], l'affichage change dans l'ordre suivant:
   PS-NAME ↔ PTY

Fonction AF (Fréquence alternative)

La fonction AF permet à l'appareil de conserver une réception optimale en commutant sur une autre fréquence du même réseau.

∗ Le réglage usine est "**ON**" (activé).

● Mise hors service de la fonction AF

Appuyez sur la touche [**AF**]. "**AF**" s'éteint sur l'afficheur et la fonction AF est désactivée.

● Mise en service de la fonction AF

Appuyez sur la touche [**AF**]. "**AF**" s'allume sur l'afficheur et la fonction AF est désactivée.

∗ Si les conditions de réception de la station se détériorent, "**PI SEARCH**" s'allume sur l'afficheur et la radio recherche la même émission sur une autre fréquence.

● Commutation de la fonction AF entre RDS et DAB

Lorsque la même émission est diffusée à la fois par RDS et par DAB et que cette fonction est activée, l'appareil commute automatiquement sur l'émission offrant la meilleure qualité de réception.

∗ Cette fonction n'est possible que si le module DAB DAH923 ou DAH913, vendu séparément, a été raccordé.

∗ Le réglage usine est "**ON**" (activé).

1. Maintenez le côté droit ou le côté gauche de la touche [**T**] enfoncé pendant 1 seconde ou plus pour passer à l'affichage de sélection de réglage.
2. Appuyez sur la touche [◀◀] ou [▶▶] pour sélectionner "**LINK ACT**".
3. Tournez le bouton [**ROTARY**] vers la droite pour "**ON**" (activer) ou vers la gauche pour "**OFF**" (désactiver) la fonction.
   ● ON:
   La commutation AF entre RDS et DAB est activée.
   ● OFF:
   La commutation AF entre RDS et DAB est désactivée.
4. Appuyez sur la touche [**T**] pour revenir au mode précédent.

Fonction REG (Programme régional)

Quand la fonction REG est activée, la réception des stations régionales est optimisée. Lorsque la fonction est désactivée, l'appareil commute sur la station régionale de la zone suivante quand vous pénétrez dans une autre région.

∗ Le réglage usine est "**OFF**" (désactivé).

Remarques:

- *Cette fonction est sans effet lors de la réception des stations nationales comme la BBC R2.*
- *La mise en/hors service de la fonction REG est effective lorsque la fonction AF est activée.*

● Mise en service de la fonction REG

Maintenez la touche [**AF**] enfoncée pendant 1 seconde ou plus.

"**REG**" s'allume sur l'afficheur et la fonction REG est activée.

● Mise hors service de la fonction REG

Maintenez la touche [**AF**] enfoncée pendant 1 seconde ou plus.

"**REG**" s'éteint sur l'afficheur et la fonction REG est désactivée.

Syntonisation manuelle des stations régionales apparentées

1. Cette fonction est effective lorsque la fonction AF est activée et la fonction REG désactivée.

Remarque:

- *Cette fonction est effective lors de la réception de stations régionales apparentées.*

2. Appuyez sur l'une des touches de [**DIRECT**] pour rappeler une station régionale.
3. Si les conditions de réception de la station rappelée sont mauvaises, appuyez sur la même touche de [**DIRECT**]. L'appareil commute sur la station régionale correspondante.

TA (Annonces sur la circulation routière)

Lorsque l'appareil est en mode d'attente TA, vous recevez les annonces sur la circulation routière en priorité lorsqu'elles sont diffusées, indépendamment du mode de fonctionnement actuel. Vous pourrez également syntoniser automatiquement les stations TP (Programme d'annonces sur la circulation routière).

∗ Cette fonction n'est possible que si "**TP**" est allumé sur l'afficheur. Quand "**TP**" est allumé, cela veut dire que la station RDS en cours de réception diffuse des émissions d'annonces sur la circulation routière.

● Pour activer le mode d'attente TA

Si vous appuyez sur la touche [**TA**] lorsque seul "**TP**" est allumé sur l'afficheur, "**TP**" et "**TA**" s'allument sur l'afficheur et l'appareil passe en mode d'attente TA jusqu'à ce que les annonces sur la circulation routière soient diffusées. Lorsque la diffusion des annonces sur la circulation routière démarre, "**TRA INFO**" s'allume sur l'afficheur. Si vous appuyez alors sur la touche [**TA**] pendant la réception des annonces sur la circulation routière, les annonces sur la circulation routière s'annulent et l'appareil passe en mode d'attente TA.

● **Annulation du mode d'attente TA**

Lorsque **"TP"** et **"TA"** est allumé sur l'afficheur, appuyez sur la touche [**TA**]. **"TA"** disparaît de l'afficheur et le mode d'attente TA est annulé.

∗ Si "**TP**" n'est pas allumé, appuyez sur la touche [**TA**] pour rechercher une station TP.

● **Recherche d'une station TP**

Quand vous appuyez sur la touche [**TA**] et que "**TP**" n'est pas allumé, "**TA**" s'allume sur l'afficheur et l'appareil reçoit une station TP automatiquement.

Remarque:

- *Si aucune station TP n'est reçue, l'appareil continue la recherche. Appuyez à nouveau sur la touche [**TA**] pour éteindre "**TA**" sur l'afficheur et arrêter la recherche de station TP.*

Fonction de mémorisation automatique des stations TP

Vous pouvez placer automatiquement jusqu'à 6 stations TP dans la mémoire de préréglage. Si le nombre des stations TP que vous pouvez recevoir est inférieur à 6, celles qui sont déjà mémorisées subsistent sans être écrasées.

"TA" étant allumé sur l'afficheur, maintenez la touche [**P**/**A**] enfoncée pendant 2 secondes ou plus. Les stations TP offrant une bonne sensibilité de réception sont placées dans la mémoire de préréglage.

∗ Les stations TP sont enregistrées dans FM3 même si vous avez choisi FM1 ou FM2.

PTY (Type de programme)

Cette fonction vous permet d'écouter une émission du type de programme sélectionné, même si l'appareil est réglé à un mode autre que la radio.

∗ Les émissions PTY ne sont pas encore disponibles dans tous les pays.

∗ En mode d'attente TA, les stations TP ont priorité sur les stations diffusant des émissions PTY.

● **Réglage du mode d'attente PTY**

Quand vous appuyez sur la touche [▶❚❚], "**PTY**" s'allume sur l'afficheur et le mode d'attente PTY est activé. Quand l'émission du PTY sélectionné démarre, le nom de programme PTY apparaît sur l'afficheur.

● **Annulation du mode d'attente PTY**

Quand vous maintenez la touche [▶❚❚] enfoncée pendant 1 seconde ou plus, "**PTY**" s'éteint sur l'afficheur et le mode d'attente PTY s'annule.

● **Annulation d'une émission d'interruption PTY**

Appuyez sur la touche [▶❚❚] pendant l'émission d'interruption PTY. L'interruption PTY s'annule et l'appareil revient au mode d'attente PTY.

Sélection PTY

1. Quand vous appuyez sur la touche [▶❚❚], l'appareil passe au mode de sélection PTY.
2. Appuyez sur l'une des touches de [**DIRECT**]. Ou bien, tournez le bouton [**ROTARY**] dans le sens des aiguilles d'une montre ou dans le sens inverse pour sélectionner le PTY.
   ∗ Nous donnons ci-dessous les réglages usine enregistrés sur les touches de [**DIRECT**].

No. de préréglage	Rubrique PTY	
	ENGLISH	**Contenu**
1	**News**	Informations
2	**Info**	Info-Service
3	**Pop M**	Pop
4	**Sport**	Sport
5	**Classics**	Musique classique
6	**Easy M**	Chansons

3. Le mode de sélection PTY s'annule automatiquement 7 secondes après la sélection du PTY.

Recherche PTY

1. Quand vous appuyez sur la touche [▶❚❚], le mode de sélection PTY est activé.
2. Sélectionnez le PTY.
3. Appuyez sur la touche [◀◀] ou [▶▶]. Si vous appuyez sur la touche [▶▶], l'appareil recherche une émission PTY vers le haut de la gamme de fréquence; si vous appuyez sur la touche [◀◀], l'appareil recherche une émission PTY vers le bas de la gamme de fréquence.
   ∗ Si aucune station présentant l'émission PTY sélectionnée ne peut être captée, l'appareil revient au mode antérieur.

Adresse mémoire PTY

1. Quand vous appuyez sur la touche [▶❚❚], le mode de sélection PTY s'active.
2. Tournez le bouton [**ROTARY**] dans le sens des aiguilles d'une montre ou dans le sens inverse pour sélectionner le PTY.

   Vous pouvez sélectionner l'un des 29 PTY ci-dessous.
3. Si vous maintenez l'une des touches de [**DIRECT**] enfoncée pendant 2 secondes ou plus, le PTY sélectionné est mémorisé dans cette adresse mémoire.

Rubrique PTY				
ENGLISH	**DEUTSCH**	**SVENSKA**	**FRANCAIS**	**Contenu**
News	Nachrich	Nyheter	Infos	Informations
Affairs	Aktuell	Aktuellt	Magazine	Magazine
Info	Service	Info	Services	Info-Service
Sport	Sport	Sport	Sport	Sport
Educate	Bildung	Utbildn	Educatif	Education
Drama	Hör + Lit	Teater	Fiction	Dramatique
Culture	Kultur	Kultur	Culture	Culture
Science	Wissen	Vetenskp	Sciences	Sciences
Varied	Unterh	Underh	Divers	Divertissement
Pop M	Pop	Pop	M Pop	Pop
Rock M	Rock	Rock	M Rock	Rock
Easy M	U-Musik	Lättlyss	Chansons	Chansons
Light M	L-Musik	L klass	M Cl Lég	Classique Léger
Classics	E-Musik	Klassisk	Classiq	Musique classique
Other M	- - Musik	Övrig m	Autre M	Autres Musiques
Weather	Wetter	Väder	Météo	Météo
Finance	Wirtsch	Ekonomi	Economie	Economie et Finances
Children	Kinder	För barn	Enfants	Programmes pour enfants
Social	Soziales	Socialt	Société	Société
Religion	Religion	Andligt	Religion	Religion
Phone In	Anruf	Telefon	Forum	Ligne ouverte et interactivité
Travel	Reise	Resor	Voyages	Voyages
Leisure	Freizeit	Fritid	Loisirs	Loisirs
Jazz	Jazz	Jazz	Jazz	Musique de jazz
Country	Country	Country	Country	Musique de country
Nation M	Landes M	Nation m	Ch pays	Chansons du pays
Oldies	Oldies	Oldies	Rétro	Musique rétro
Folk M	Folklore	Folkm	Folklore	Musique folklorique
Document	Feature	Dokument	Document	Documentaire

Diffusion d'urgence

Si une diffusion d'urgence est reçue, toutes les opérations s'arrêtent. "**ALARM**" s'allume sur l'afficheur et le message d'urgence est diffusé.

● **Annulation de la diffusion d'urgence**

Si vous appuyez sur la touche [**AF**], la réception des émissions d'urgence s'annule.

Réglage de la langue d'affichage PTY

Vous pouvez sélectionner 4 langues au choix (anglais, allemand, suédois ou français) pour le PTY actuellement affiché.

∗ Le réglage usine est "**ENGLISH**" (anglais).

1. Maintenez la touche [**T**] enfoncée pendant 1 seconde ou plus pour passer à l'affichage de sélection de réglage.
2. Appuyez sur la touche [◀◀] ou [▶▶] et sélectionner "**LANGUAGE E**".
3. Appuyez sur la touche [▶❚❚].
4. Tournez le bouton [**ROTARY**] dans le sens des aiguilles d'une montre ou dans le sens inverse pour sélectionner la langue.
5. Appuyez sur la touche [▶❚❚].
6. Appuyez sur la touche [**T**] pour revenir au mode précédent.

Réglage du volume TA, de diffusion d'urgence (ALARM) et PTY

Vous pouvez régler le volume des interruptions TA, ALARM et PTY pendant une interruption TA, ALARM ou PTY.

∗ Le réglage usine est "**15**".

Pendant une interruption TA, ALARM ou PTY, tournez le bouton [**ROTARY**] dans le sens des aiguilles d'une montre ou dans le sens inverse pour régler le volume au niveau voulu (de 0 à 33).

∗ Quand l'interruption TA, ALARM ou PTY prend fin, le volume revient au niveau antérieur à l'interruption.

Fonctionnement des CD/ MP3/WMA

MP3/WMA

Qu'est-ce que le MP3 ?

Le MP3 est une méthode de compression audio qui est classée dans les normes MPEG à couche audio 3. Cette méthode de compression audio s'est répandue parmi les utilisateurs de PC et elle est maintenant devenue un format standard.

Le MP3 offre une compression des données audio d'origine égale à environ 10 pour cent de leur taille initiale avec une haute qualité du son. Cela veut dire qu'il est possible d'enregistrer environ 10 CD de musique sur un CD-R ou un CD-RW afin de permettre de longues sessions de lecture sans qu'il soit nécessaire de remplacer les CD.

Qu'est-ce que WMA?

WMA est l'abréviation de Windows Media Audio, format de fichier audio mis au point par Microsoft Corporation.

Remarques:

- *Si vous lisez un fichier avec DRM (Digital Rights Management - Gestion des droits numériques) pour WMA toujours activé, aucun son n'est envoyé. (L'indicateur WMA clignote.)*
- *"Windows Media™ et le logo Windows® sont des marques déposées ou des marques déposées enregistrées chez Microsoft Corporation aux Etats-Unis et/ou dans d'autres pays."*

● **Pour invalider DRM (Gestion de Droits Numériques):**

1. Si vous utilisez Windows Media Player 8, cliquez sur TOOLS ➜ OPTIONS ➜ l'onglet COPY MUSIC, puis sous COPY SETTINGS, supprimez la coche de la case PROTECT CONTENT.
   Ensuite, reconstruisez les fichiers.
2. Si vous utilisez Windows Media Player 9, cliquez sur TOOL ➜ OPTIONS ➜ l'onglet MUSIC RECORD, puis dans les paramètres d'enregistrement, supprimez la coche de la case RECORD PROTECTED MUSIC.
   Ensuite, reconstruisez les fichiers.
   Les fichiers WMA personnellement construits devront être utilisés sous votre propre responsabilité.

Précautions lors de la réalisation d'un disque MP3/WMA

● **Taux d'échantillonnage et débits binaires utilisables**

1. MP3 : Taux d'échantillonnage : 11,025 kHz – 48 kHz

   Débits binaires : 8 kbps – 320 kbps / VBR
2. WMA : Débits binaires : 48 kbps – 192 kbps

● **Extensions fichier**

1. Ajoutez toujours l'extension fichier "**.MP3**" ou "**.WMA**" à un fichier MP3 ou WMA en utilisant des lettres à 1 octet. Si vous ajoutez une extension fichier autre que celle qui est spécifiée ou que vous oubliez d'ajouter l'extension fichier la lecture du fichier ne sera pas possible.
2. Les fichiers sans données MP3/WMA ne seront pas lus.

   L'indication "**– – : – –**" apparaît à l'affichage du temps de lecture si vous essayez de lire des fichiers sans données MP3/WMA.

● **Format logique (système de fichier)**

1. Pour enregistrer un fichier MP3/WMA sur un CD-R ou un CD-RW, sélectionnez "ISO9660 level 1, 2 ou JOLIET ou Romeo" comme format du logiciel d'enregistrement. La lecture normale ne sera pas toujours possible si vous enregistrez le disque sous un autre format.
2. Vous pouvez afficher le nom du dossier et le nom du fichier comme titre pendant la lecture MP3/WMA, mais le titre ne devra pas dépasser 128 lettres alphabétiques et chiffres d'un seul octet chaque (sans l'extension).
3. N'attribuez pas un nom à un fichier dans un dossier où le même nom existe déjà.

● **Structure d'un dossier**

1. Vous ne pouvez pas avoir de disque avec un dossier renfermant plus de 8 niveaux hiérarchiques.

● **Nombre de fichiers et de dossiers**

1. L'appareil peut reconnaître un maximum de 255 fichiers par dossier. Il est possible de lire un maximum de 500 fichiers.
2. Les plages sont lues dans l'ordre dans lequel elles ont été enregistrées sur le disque. (Les plages ne sont pas toujours lues dans l'ordre affiché sur le PC.)
3. Selon le type du logiciel de codage utilisé pour l'enregistrement, il est possible que du bruit apparaisse.

Fonction multisession

Si le disque renferme un mélange de plages de type CD normales et de plages de type MP3/WMA, vous pourrez sélectionner le type des plages enregistrées que vous voulez lire.

● **Le réglage par défaut est "CD".**

Chaque fois que vous maintenez la touche [**BND**] enfoncée pendant 1 seconde ou plus, le mode mixte commute entre le type CD et le type MP3/WMA. L'indication suivante apparaît à l'affichage du titre quand vous réglez le type de plage à lire.

● **S'affiche lorsque vous sélectionnez des plages de type CD:**

M-SESS CD

● **S'affiche lorsque vous sélectionnez des plages de type MP3/WMA:**

M-SESS MP3

1. Les types d'enregistrement que vous pouvez lire sont les suivants:

Disque \ Réglage	Régler sur CD	Régler sur MP3/WMA
Mixte avec des plages de type CD et MP3/WMA	Lecture de CD	Lecture MP3/WMA
Plage de type CD seulement	Lecture de CD	Lecture de CD
Plage de type MP3/WMA seulement	Lecture MP3/WMA	Lecture MP3/WMA

2. Quand vous avez terminé ces réglages, retirez le disque puis réinsérez-le.
3. Si vous chargez un CD au mode mixte et que vous réglez sur CD, la première plage qui sera lue sera la plage renfermant les données du fichier MP3/WMA et aucun son ne sera reproduit.

Remarque:

- *Pou la lecture d'un CCCD (Copy Control CD), réglez le type de CD. Si vous réglez sur le type MP3/WWA, la lecture du CD peut ne pas toujours s'effectuer normalement.*

Chargement d'un CD

1. Appuyez sur la touche [⏏]. La CONSOLE RABATTABLE s'ouvre.
2. Insérez un CD au centre de la CD SLOT (Fente à CD) avec la face imprimée dirigée vers le haut. La lecture du CD démarre automatiquement après le chargement.

Remarques:

- *N'insérez jamais d'objets étrangers dans la CD SLOT (Fente à CD).*
- *Si le disque ne rentre pas facilement, il se peut qu'il y ait déjà un disque dans le mécanisme, ou que l'appareil ait besoin d'être réparé.*
- *Les disques, ne portant pas le label COMPACT disc DIGITAL AUDIO ou COMPACT disc DIGITAL AUDIO TEXT, et les CD-ROM ne peuvent pas être lus sur cet appareil.*
- *Certains modèles de CD enregistrés en mode CD-R/CD-RW risquent de ne pas être utilisables.*

Chargement des disques de 8 cm

∗ Vous n'avez pas besoin d'adaptateur pour lire les disques de 8 cm.

∗ Insérez les disques de 8 cm au centre de la fente d'insertion.

Fonction d'éjection de sécurité

Une simple pression sur la touche [⏏] éjecte le disque même si l'appareil n'est pas sous tension.

1. Appuyez sur la touche [⏏] pour ouvrir le PANNEAU RABATTABLE.

Remarque:

- *Refermez toujours la console rabattable après l'avoir ouverte ou avoir éjecté le CD.*

⚠PRÉCAUTION

- **Faites attention de ne pas vous coincer la main ou les doigts pendant la fermeture de la CONSOLE RABATTABLE.**
- **N'enfoncez jamais la main ni les doigts dans la fente d'insertion du disque. De même, n'enfoncez jamais de corps étrangers dans la fente.**
- **N'insérez pas de disques sur lesquels de la colle dépasse du ruban de cellophane ou de l'étiquette, dans le cas d'un CD de location, ni de disques dont le ruban de cellophane ou l'étiquette, dans le cas d'un disque de location, ont été retirés. Vous risqueriez de ne plus pouvoir sortir ces disques de l'appareil, et ils pourraient provoquer une panne de l'appareil.**

Lecture d'un disque déjà chargé

Appuyez sur la touche [**FNC**] pour sélectionner le mode CD/MP3.

Lorsque l'appareil passe en mode CD/MP3, la lecture commence automatiquement.

S'il n'y a pas de disque dans l'appareil, l'indication ***"NO DISC"*** apparaît à l'affichage du titre.

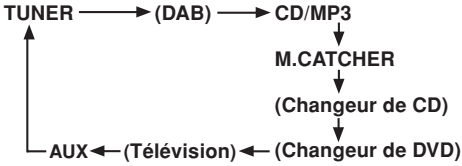

∗ Le mode change chaque fois que vous appuyez sur la touche [**FNC**]. (Les modes ne s'affichent pas pour les appareils qui ne sont pas raccordés.)

MUSIC CATCHER

En mode M.CATCHER, les fichiers enregistrés dans la mémoire flash incorporée sont lus. Le fonctionnement pour l'écoute d'un enregistrement effectué avec MUSIC CATCHER est le même que le "**Fonctionnement des CD/MP3/WMA**". Pour l'enregistrement avec MUSIC CATCHER, reportez-vous à la section "**Fonctionnement de MUSIC CATCHER**".

Pause de la lecture

1. Appuyez sur la touche de [▶❚❚] pour interrompre momentanément la lecture. "**PAUSE**" apparaît sur l'afficheur.
2. Pour reprendre la lecture, appuyez à nouveau sur la touche de [▶❚❚].

Affichage des titres de CD

L'appareil est capable d'afficher les données de titre des CD-texte/MP3/WMA disque et les titres entrés par l'utilisateur.

1. Appuyez sur la touche [**D**] pour afficher le titre.
2. Chaque fois que vous maintenez la touche [**D**] enfoncée pendant 1 seconde ou plus, l'affichage du titre change dans l'ordre suivant:

● Disque CD-TEXTE

Titre utilisateur (disque) ➜ Titre de CD-texte (disque) ➜ Nom de l'artiste ➜ Titre de CD-texte (plage) ➜ Titre utilisateur (disque)...

● **Disque MP3/WMA**

Folder ➜ File ➜ Album TAG ➜ Artist TAG ➜ Title TAG ➜ Folder...

● **M.CATCHER**

Folder ↔ File

Remarques:

- *Si le CD en cours de lecture n'est pas un CD-texte ou si vous n'avez pas entré de titre pour le CD, "**NO TITLE**" apparaît sur l'afficheur.*
- *Si un disque MP3/WMA ne possède pas de TAG, le message "**NO TAG**" apparaît sur l'afficheur.*
- *Pour les MP3, il prend en compte les Tags ID3 V2,3 / 2.2 / 1.1 / 1.0.*
- *L'affichage Tag donne la priorité à V2.3 / 2.2.*
- *Dans le cas d'Album Tags pour WMA, l'information écrite sur l'en-tête d'extension est affichée.*
- *Seuls les caractères ASCII peuvent être affichés en Tags.*

Sélection d'une plage

● **Plage suivante**

1. Appuyez sur la touche [▶▶] pour aller au début de la plage suivante.
2. Chaque fois que vous appuyez sur la touche [▶▶], la plage avance jusqu'au début de la plage suivante.

● **Plage précédente**

1. Appuyez sur la touche [◀◀] pour aller au début de la plage actuelle.
2. Appuyez deux fois sur la touche [◀◀] pour aller au début de la plage précédente.

Avance rapide/retour rapide

● **Avance rapide:**

Maintenez la touche [▶▶] enfoncée pendant 1 seconde ou plus.

● **Retour rapide:**

Maintenez la touche [◀◀] enfoncée pendant 1 seconde ou plus.

∗ Avec les disque MP3/WMA, il faut un certain temps pour que la recherche commence et entre les plages. De plus, le temps de lecture peut comporter une marge d'erreur.

Mode de sélection directe

Cette fonction vous permet de sélectionner un dossier renfermant des fichiers MP3/WMA et de commencer la lecture à la première plage du dossier.

1. Appuyez sur la touche [**UP**] ou [**DN**].

   Appuyez sur [**DN**] pour passer à la liste de lecture précédente.

   Appuyez sur [**UP**] pour passer à la liste de lecture suivante.

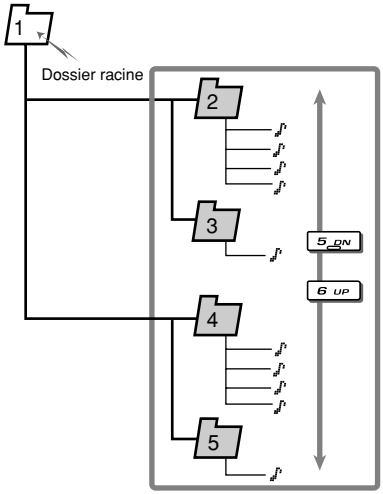

   ∗ Appuyez sur la touche [**UP**] quand vous êtes dans le dossier final pour aller au premier dossier.

   ∗ Il n'est pas possible de sélectionner un dossier sans fichier MP3/WMA.

2. Pour sélectionner une plage, appuyez sur la touche [◀◀] ou [▶▶].

Fonction de lecture de la première plage (TOP)

La fonction Top ramène le lecteur CD à la première plage du disque. Appuyez sur la touche [**BND**] pour lire la première plage (plage No. 1) du disque.

∗ Avec des dossiers MP3/WMA, la lecture revient à la première plage du dossier en cours de lecture.

Lecture des introductions

Cette fonction vous permet de repérer et de lire les 10 premières secondes de toutes les plages enregistrées sur le disque.

1. Appuyez sur la touche [**SCN**] pour effectuer une lecture des introductions.

   L'indication "**SCN**" s'allume sur l'affichage, et *"**TRK SCAN**"* (ou *"♪**-SCAN**"* lors de la recherche de la plage d'un fichier MP3/WMA) apparaît à l'affichage du titre pendant environ 2 secondes, puis la lecture des introductions commence.

∗ La lecture des introductions commence à la plage qui suit la plage en cours de lecture.

2. Pour annuler la lecture des introductions, appuyez à nouveau sur la touche [**SCN**].

   L'indication d'état de la lecture, à savoir "**SCN**", disparaît de l'affichage et la lecture de la plage actuelle se poursuit.

Balayage de dossier

Cette fonction vous permet de repérer et de lire les 10 premières secondes de la première plage de tous les dossiers d'un disque MP3/WMA.

1. Maintenez la touche [**SCN**] enfoncée pendant 1 seconde ou plus pour effectuer le balayage de dossier.

   Les indications "**FOLDER**" et "**SCN**" s'allument sur l'affichage et "***-SCAN***" apparaît à l'affichage du titre pendant environ 2 secondes, puis le balayage de dossier commence.

   ∗ Le balayage de dossier commence à la plage qui suit la plage en cours de lecture.

2. Pour annuler le balayage de dossier, appuyez à nouveau sur la touche [**SCN**].

   L'indication d'état de la lecture, à savoir "**FOLDER**" et "**SCN**", disparaît de l'affichage et la lecture de la plage actuelle se poursuit.

Lecture répétée

Cette fonction vous permet de lire la plage en cours de façon répétée.

1. Appuyez sur la touche [**RPT**] pour effectuer une lecture répétée.

   L'indication "**RPT**" s'allume sur l'affichage et "***TRK REPEAT***" (ou "***-REPEAT***" lors de la répétition de la plage d'un fichier MP3/WMA) apparaît à l'affichage du titre pendant environ 2 secondes, puis la lecture répétée commence.

2. Pour annuler la lecture répétée, appuyez à nouveau sur la touche [**RPT**].

   L'indication d'état de la lecture, à savoir "**RPT**", disparaît de l'affichage et la lecture normale reprend à partir de la plage actuelle.

Lecture répétée de dossier

Cette fonction vous permet de répéter la lecture de la plage en cours d'un dossier MP3/WMA.

1. Maintenez la touche [**RPT**] enfoncée pendant 1 seconde ou plus pour effectuer une lecture répétée de dossier.

   Les indications "**FOLDER**" et "**RPT**" s'allument sur l'affichage et "***-REPEAT***" apparaît à l'affichage du titre pendant environ 2 secondes, puis la lecture répétée de dossier commence.

2. Pour annuler la lecture répétée de dossier, appuyez à nouveau sur la touche [**RPT**].

   Les indications d'état de la lecture, à savoir "**FOLDER**" et "**RPT**", disparaissent de l'affichage et la lecture normale reprend à partir de la plage actuelle.

Lecture aléatoire

Cette fonction vous permet de lire toutes les plages enregistrées sur le disque dans un ordre aléatoire.

1. Appuyez sur la touche [**RDM**] pour effectuer une lecture aléatoire.

   L'indication "**RDM**" s'allume sur l'affichage et "***TRK-RANDOM***" (ou "***-RANDOM***" lors de la lecture aléatoire des plages d'un disque MP3/WMA) apparaît à l'affichage du titre pendant environ 2 secondes, puis la lecture aléatoire commence. Les plages du disque sont lues dans un ordre au hasard.

2. Pour annuler la lecture aléatoire, appuyez à nouveau sur la touche [**RDM**].

   L'indication d'état de la lecture, à savoir "**RDM**", disparaît de l'affichage et la lecture normale reprend à partir de la plage actuelle.

Lecture aléatoire de dossier

Cette fonction vous permet de lire toutes les plages de tous les dossiers enregistrés sur un disque MP3/WMA dans un ordre aléatoire.

1. Maintenez la touche [**RDM**] enfoncée pendant 1 seconde ou plus pour effectuer la lecture aléatoire de dossier.

   Les indications "**FOLDER**" et "**RDM**" s'allument sur l'affichage et "***-RANDOM***" apparaît à l'affichage du titre pendant environ 2 secondes, puis la lecture aléatoire de dossier commence.

2. Pour annuler la lecture aléatoire de dossier, appuyez à nouveau sur la touche [**RDM**].

   Les indications d'état de la lecture, à savoir "**FOLDER**" et "**RDM**", disparaissent de l'affichage et la lecture normale reprend à partir de la plage actuelle.

Mode de liste de lecture

Cette fonction vous permet de lire les plages jusqu'aux 5 marques d'horodateur les plus récentes, en lisant les informations de liste de lecture enregistrées sur le disque.

1. Maintenez la touche [**PLAY LIST**] enfoncée pendant 1 seconde ou plus pour activer ou désactiver le mode de liste de lecture.
   ∗ La lecture de la liste de lecture n'est possible que s'il y a un fichier ayant l'extension "**.M3U**" sur le CD-R/RW.
   ∗ L'appareil peut reconnaître un maximum de 5 listes de lecture, et un maximum de 255 fichiers par liste de lecture.
2. Appuyez sur la touche [◀◀] ou [▶▶] pour changer la plage.
3. Appuyez sur [**DN**] pour passer à la liste de lecture précédente.

   Appuyez sur [**UP**] pour passer à la liste de lecture suivante.

Remarques :

- *Les fonctions SCN / RPT / RDM ne sont pas utilisables pendant le mode de liste de lecture.*
- *L'affichage de titre change du nom de dossier au nom de liste de lecture.*

Réalisation d'une liste de lecture

1. Enregistrez les plages souhaitées sur le CD-R/RW, etc. Veillez bien à utiliser des caractères alphanumériques/ASCII pour tous les noms de fichier.
2. Réalisez la liste de lecture à l'aide d'un lecteur multimédia, etc. et enregistrez les données. Vous devrez utiliser le format de fichier M3U.
3. Enregistrez une nouvelle fois cette liste de lecture sur le CD-R/RW, etc.

Remarques:

- *Pour l'enregistrement des données sur le CD-R/RW, veillez bien à utiliser des caractères alphanumériques/ASCII.*
- *L'appareil peut reconnaître un maximum de 5 couches comme liste. Pour l'enregistrement des listes de lecture, les 5 listes les plus récentes sont reconnues dans l'ordre dans lequel elles ont été enregistrées.*
- *Pour enregistrer les données sur un CD-R/RW, désactivez la fonction Disc At Once.*
- *Quand vous ajoutez une liste de lecture, il est recommandé de l'enregistrer dans le dossier "**Racine**".*

Fonctionnement de MUSIC CATCHER

Réglage du mode d'enregistrement

Le mode d'enregistrement de MUSIC CATCHER se règle sur l'un des 2 modes suivants:

- HQ MODE (haute qualité): environ 265 minutes
- LP MODE (longue durée): environ 353 minutes

∗ Le réglage par défaut est "**HQ**".

1. Maintenez la touche [**T**] enfoncée pendant 1 seconde ou plus pour passer à l'écran de sélection de réglage.
2. Appuyez sur la touche [◀◀] ou [▶▶] et sélectionnez "**MC-REC MODE**".
3. Tournez le bouton [**ROTARY**] dans le sens des aiguilles d'une montre ou dans le sens contraire et sélectionnez "**HQ**" ou "**LP**".
4. Appuyez sur la touche [**T**] pour revenir au mode précédent.

Réglage de l'interruption RDS pendant l'enregistrement

Vous pouvez activer ou désactiver la fonction d'interruption RDS ou DAB pendant l'enregistrement avec MUSIC CATCHER.

∗ Le réglage par défaut est "**OFF**" (désactivé).

1. Maintenez la touche [**T**] enfoncée pendant 1 seconde ou plus pour passer à l'écran de sélection de réglage.
2. Appuyez sur la touche [◀◀] ou [▶▶] et sélectionnez "**RDS-INT REC**".
3. Tournez le bouton [**ROTARY**] dans le sens des aiguilles d'une montre ou dans le sens contraire et sélectionnez "**ON**" ou "**OFF**".

   ● **ON:**

   Si vous sélectionnez "**ON**", l'enregistrement s'interrompt lorsqu'il se produit une interruption RDS pendant l'enregistrement. (La sortie commute sur le son RDS.)

   ● **OFF:**

   Si vous sélectionnez "**OFF**", l'enregistrement se poursuit même s'il se produit une interruption RDS pendant l'enregistrement. (Le son RDS n'est pas reproduit.)

Remarques:

- *Lorsque l'appareil reçoit une diffusion d'urgence (interruption d'alarme), l'enregistrement s'interrompt même si l'interruption RDS est désactivée ("**OFF**").*

- *Lorsque l'interruption TEL est activée ("**ON**"), l'enregistrement s'interrompt même si l'interruption RDS est désactivée ("**OFF**"). Pour éviter cet inconvénient, réglez "**TEL-SWITCH**" sur "**OFF**" ou débranchez le téléphone cellulaire de l'appareil.*

∗ Pour les détails sur le "**Réglage de l'interruption du téléphone cellulaire**", reportez-vous à la section "**Opérations communes à tous les modes**" dans chaque mode d'emploi.

4. Appuyez sur la touche [**T**] pour revenir au mode précédent.

Remarques sur l'enregistrement avec MUSIC CATCHER:

- Les opérations d'enregistrement doivent être effectuées en mode CD/MP3.
- Le seul support d'enregistrement possible est le CD-DA.
- L'enregistrement des disques (CD-R/CD-RW) créés par copie sur un enregistreur de musique n'est pas possible.
- L'enregistrement des MP3/WMA n'est pas possible.
- Si un CD renferme une indication de temps soustractive entre les plages, l'enregistrement ne s'effectue pas pendant ces intervalles de silence.
- Lors d'un enregistrement avec MUSIC CATCHER, l'appareil crée un intervalle de silence entre les plages.
- Si le disque renferme des plages qui ont déjà été enregistrées, les autres plages s'enregistrent.
- Les noms de dossier et de fichier sont automatiquement ajoutés pendant l'enregistrement. Il n'est pas possible de modifier ces noms de dossier et de fichier. (Les noms de fichier correspondent aux numéros de plage du CD.)
- Si le disque n'est pas enregistrable, "**NO REC DISC**" apparaît sur l'afficheur.
- Si le disque renferme des plages qui ont été préalablement enregistrées, "**INCLUDED**" apparaît sur l'afficheur.
- S'il n'y a pas de dossier vide disponible, "**FOLDER FULL**" apparaît sur l'afficheur.
- Si la mémoire est saturée, "**MEMORY FULL**" apparaît sur l'afficheur et l'enregistrement s'annule.
- L'enregistrement n'est pas possible pendant une opération SCN, RPT et RDM. Dans ce cas, "**BUSY**" apparaît sur l'afficheur.
- Les touches [**▶❚❚**], [**◀◀**], [**▶▶**], [**BND**] et [**SCN**/**RPT**/**RDM**] sont invalides pendant l'enregistrement. Si vous appuyez sur ces touches, "**INVALID**" apparaît sur l'afficheur.

Opération d'enregistrement (fonction REC)

L'enregistrement avec MUSIC CATCHER s'effectue en mode CD/MP3 et les 2 modes d'enregistrement suivants sont disponibles: "**TRACK REC**" pour enregistrer seulement la plage en cours de lecture, et "**DISC REC**" pour enregistrer toutes les plages du CD.

● TRACK REC

1. Appuyez sur la touche [**FNC**] pour sélectionner le mode CD/MP3.
2. Lisez la plage à enregistrer et appuyez sur la touche [**REC**]. L'indicateur "**REC**" clignote sur l'afficheur et la touche [**REC**] clignote, "**TRACK REC**" apparaît à l'affichage du titre pendant 2 secondes, et l'enregistrement commence.

   ∗ Lorsque l'enregistrement est terminé, l'indicateur "**REC**" s'éteint et "**REC DONE**" apparaît sur l'afficheur pendant 2 secondes.

● DISC REC

1. Appuyez sur la touche [**FNC**] pour sélectionner le mode CD/MP3.
2. Lisez le CD à enregistrer et maintenez la touche [**REC**] enfoncée pendant 2 secondes ou plus. L'indicateur "**REC**" clignote sur l'afficheur et la touche [**REC**] clignote, "**DISC REC**" apparaît sur l'afficheur pendant 2 secondes, et l'enregistrement commence.

   ∗ Lorsque l'enregistrement est terminé, l'indicateur "**REC**" s'éteint et "**REC DONE**" apparaît sur l'afficheur pendant 2 secondes.

Annulation de l'enregistrement

1. Pour arrêter l'enregistrement, appuyez à nouveau sur la touche [**REC**]. L'enregistrement s'annule.

   L'afficheur indique "**CANCELED**" pendant 2 secondes et la lecture du CD reprend.

Remarques:

- *Vous pouvez également annuler l'enregistrement en appuyant sur la touche [**FNC**] ou [**⏏**].*
- *Lorsque vous annulez l'enregistrement, le fichier dont l'enregistrement est incomplet est supprimé.*

Opération d'effacement (fonction ERASE)

L'effacement des enregistrements effectués avec MUSIC CATCHER s'effectue en mode M.CATCHER; les 3 modes suivants sont disponibles.

"**FILE ERASE**" : Efface un seul fichier.

"**FOLDER ERASE**" : Efface le dossier tout entier.

"**ALL ERASE**" : Efface tout le contenu de la mémoire flash.

1. Appuyez sur la touche [**FNC**] pour sélectionner le mode M.CATCHER.
2. Chaque fois que vous appuyez sur la touche [**ERASE**], l'affichage change dans l'ordre suivant :

   FILE ERASE ➜ FLD ERASE ➜ Mode normal

Remarques:

- *Lorsque le fichier sélectionné est effacé, le temps d'enregistrement possible approximatif s'affiche (le temps d'enregistrement possible varie en fonction du mode d'enregistrement réglé).*
- *Ne mettez pas l'appareil hors tension et ne changez pas de mode de fonctionnement pendant l'effacement d'un enregistrement.*

● FILE ERASE

1. Appuyez sur la touche [**FNC**] pour sélectionner le mode M.CATCHER.
2. Lisez le fichier à effacer, et appuyez sur la touche [**ERASE**] pour sélectionner "**FILE ERASE**".
3. Pendant que "**FILE ERASE**" est indiqué sur l'afficheur, maintenez la touche [▶❚❚] enfoncée pendant 2 secondes ou plus. L'affichage du titre indique "**ERASING**" pendant l'effacement du fichier en cours de lecture.

● FOLDER ERASE

1. Appuyez sur la touche [**FNC**] pour sélectionner le mode M.CATCHER.
2. Lisez la plage du dossier à effacer, et appuyez sur la touche [**ERASE**] pour sélectionner "**FLD ERASE**".
3. Pendant que "**FLD ERASE**" est indiqué sur l'afficheur, maintenez la touche [▶❚❚] enfoncée pendant 2 secondes ou plus. L'affichage du titre indique "**ERASING**" pendant l'effacement du dossier en cours de lecture.

● ALL ERASE

1. Appuyez sur la touche [**FNC**] pour sélectionner le mode M.CATCHER.
2. Appuyez sur la touche [**ERASE**] pendant 2 secondes ou plus pour sélectionner "**ALL ERASE**".
3. Pendant que "**ALL ERASE**" est indiqué sur l'afficheur, maintenez la touche [▶❚❚] enfoncée pendant 2 secondes ou plus. L'affichage du titre indique "**ERASING**" pendant l'opération ALL ERASE.

Capacité restante de la mémoire

Si vous appuyez sur la touche [**REC**] quand l'appareil est en mode M.CATCHER, la capacité restante de la mémoire flash s'affiche pendant 4 secondes pour donner une évaluation approximative du temps d'enregistrement possible en "**MM (minutes): SS (secondes)**".

L'affichage du titre indique "**AVIL. 123:45**".

Remarque:

- *Le temps d'enregistrement possible affiché varie en fonction du mode d'enregistrement réglé.*

Mise en/hors service de la fonction d'économiseur d'écran

L'appareil est doté d'une fonction d'économiseur d'écran qui vous permet d'afficher différents motifs et caractères dans la section d'affichage de l'état de fonctionnement, et ce dans un ordre aléatoire. Vous pouvez activer ou désactiver cette fonction.

Si vous appuyez sur une touche lorsque la fonction d'économiseur d'écran est en service, l'affichage de l'opération correspondant à la touche actionnée apparaît pendant environ 30 secondes, puis l'affichage revient à l'économiseur d'écran.

∗ Le réglage usine est "**ON**".

1. Maintenez la touche [**T**] enfoncée pendant 1 seconde ou plus pour passer à l'affichage de sélection de réglage.
2. Appuyez sur la touche [◀◀] ou [▶▶] et sélectionnez "**SCRN SVR E**".
3. Appuyez sur la touche [▶❚❚] et tournez le bouton [**ROTARY**] dans le sens horaire ou antihoraire pour sélectionner le réglage. A chaque pression sur le bouton [**ROTARY**], le réglage change dans l'ordre suivant : **OFF (Désactivé) ➜ ON ➜ MESSAGE**.
4. Appuyez sur la touche [▶❚❚] pour mémoriser le réglage.
5. Appuyez sur la touche [**T**] pour revenir au mode précédent.

Saisie de messages d'informations

Lorsque vous sélectionnez l'utilisation du message pour le réglage de l'économiseur d'écran, vous pouvez modifier le contenu du message.

∗ Vous pouvez entrer un maximum de 30 caractères.

∗ Le rélage par défaut est "**Welcome to Clarion**".

1. Maintenez la touche [**T**] enfoncée pendant plus d'une seconde pour passer à l'affichage de sélection d'ajustement.
2. Appuyez sur la touche [◀◀] ou [▶▶] pour sélectionner "**MSG INPUT E**".
3. Appuyez sur la touche [▶❚❚].
4. Appuyez sur la touche [◀◀] ou [▶▶] pour déplacer le curseur.
5. Appuyez sur la touche [**D**] pour sélectionner un caractère. A chaque pression sur la touche [**D**], les caractères changent dans l'ordre suivant:

   Lettres majuscules ➜ Lettres minuscules ➜ Chiffres/Symboles ➜ Tréma ➜ Lettres majuscules…
6. Tournez le bouton [**ROTARY**] pour sélectionner le caractère souhaité.
7. Répétez les étapes 4 à 6 pour saisir le message qui peut comporter jusqu'à 30 caractères.
8. Maintenez la touche [▶❚❚] enfoncée pendant 2 secondes ou plus pour mémoriser le message et annuler la saisie de message.

   ∗ Vous pouvez appuyer sur la touche [**BND**] pour annuler la saisie de message. Ensuite, maintenez la touche [▶❚❚] enfoncée pendant 2 secondes ou plus pour mémoriser le message, et le message revient au réglage par défaut.
9. Appuyez sur la touche [**T**] pour revenir au mode précédent.

Affichage de messages

Lorsque l'appareil est mis sous ou hors tension, un message s'affiche. Vous pouvez soit activer, soit désactiver la fonction message.

∗ Le réglage usine est "**ON**" (activé).

1. Maintenez la touche [**T**] enfoncée pendant 1 seconde ou plus pour passer à l'affichage de sélection de réglage.
2. Appuyez sur la touche [◀◀] ou [▶▶] pour sélectionner "**MESSAGE**".
3. Tournez le bouton [**ROTARY**] dans le sens des aiguilles d'une montre ou dans le sens inverse pour activer ou désactiver la fonction message.
4. Appuyez sur la touche [**T**] pour revenir au mode précédent.

Réglage de la méthode de défilement du titre

Réglez la méthode de défilement dans CD-TEXT, MP3/WMA TITLE.

∗ Le réglage usine est "**ON**" (activé).

1. Maintenez la touche [**T**] enfoncée pendant 1 seconde ou plus pour passer à l'affichage de sélection de réglage.
2. Appuyez sur la touche [◀◀] ou [▶▶] et sélectionnez "**AUTO SCROLL**".

3. Tournez le bouton [**ROTARY**] dans le sens des aiguilles d'une montre ou dans le sens inverse pour sélectionner "**ON**" ou "**OFF**".

   ● **ON:**

   Pour défiler automatiquement.

   ● **OFF:**

   Pour défiler juste une fois lorsque le titre change ou que vous appuyez sur la touche de titre.
4. Appuyez sur la touche [**T**] pour revenir au mode précédent.

Commande d'atténuateur

Vous pouvez mettre la commande d'atténuateur en service ("**ON**") ou hors service ("**OFF**").

∗ Le réglage usine est "**ON**".

1. Maintenez la touche [**T**] enfoncée pendant 1 seconde ou plus pour passer à l'affichage de sélection de réglage.
2. Appuyez sur la touche [◀◀] ou [▶▶] pour sélectionner "**DIMMER**".
3. Tournez le bouton [**ROTARY**] dans le sens des aiguilles d'une montre ou dans le sens inverse pour sélectionner "**ON**" ou **"OFF"**.
4. Appuyez sur la touche [**T**] pour revenir au mode précédent.

Réglage Dimmer In

Vous pouvez ajuster le réglage Dimmer In sur AUTO ou sur ILLUMI.

∗ Le réglage usine est "**DMR-IN AUTO**".

1. Maintenez la touche [**T**] enfoncée pendant 1 seconde ou plus pour passer à l'affichage de sélection de réglage.
2. Appuyez sur la touche [◀◀] ou [▶▶] pour sélectionner "**DIMMER IN**".
3. Tournez le bouton [**ROTARY**] dans le sens des aiguilles d'une montre ou dans le sens inverse pour sélectionner "**DMR-IN AUTO**" ou **"DMR-IN ILLM"**.
4. Appuyez sur la touche [**T**] pour revenir au mode précédent.

Réglage du contraste de l'affichage

Vous pouvez ajuster le contraste de l'affichage pour convenir à l'angle de l'installation de l'appareil.

∗ Le réglage usine par défaut est "**8**". (Niveau de réglage : de 1 à 16)

1. Appuyez sur la touche [**T**] pendant une seconde ou plus pour passer à l'affichage de sélection de réglage.
2. Appuyez sur la touche [◀◀] ou [▶▶] pour sélectionner "**CONTRAST**".
3. Tournez le bouton [**ROTARY**] dans le sens des aiguilles ou dans le sens contraire pour ajuster le contraste.
4. Appuyez sur la touche [**T**] pour revenir au mode antérieur.

Indicateur antivol

L'indicateur antivol rouge est un moyen de prévenir le vol. Il est possible de le faire clignoter lorsque le clavier de commande amovible est retiré de l'appareil.

∗ Le réglage usine est "**OFF**" (désactivé).

1. Appuyez sur la touche [**T**] pendant 1 seconde ou plus pour passer à l'affichage de sélection de réglage.
2. Appuyez sur la touche [◀◀] ou [▶▶] et sélectionnez "**BLINK LED**".
3. Tournez le bouton [**ROTARY**] dans le sens des aiguilles d'une montre pour "**ON**" (activer) la fonction, ou dans le sens inverse pour "**OFF**" (désactiver) la fonction.
4. Appuyez sur la touche [**T**] pour revenir au mode précédent.

Réglage du caisson des graves

∗ Le réglage usine est "**SUB-W ON**" (activé).

1. Maintenez la touche [**T**] enfoncée pendant 1 seconde ou plus pour passer à l'affichage de sélection de réglage.
2. Appuyez sur la touche [◀◀] ou [▶▶] et sélectionnez "**SUB-WOOFER**".
3. Tournez le bouton [**ROTARY**] dans le sens des aiguilles d'une montre ou dans le sens inverse pour sélectionner "**ON**" ou "**OFF**".
4. Appuyez sur la touche [**T**] pour revenir au mode précédent.

Réglage du filtre passe-bas (LOW PASS FILTER)

∗ Le réglage par défaut est "**THRGH**".

1. Maintenez la touche [**T**] enfoncée pendant plus d'une seconde pour passer à l'affichage de sélection d'ajustement.
2. Appuyez sur la touche [◀◀] ou [▶▶] pour sélectionner "**SUB-W LPF**".

3. Tournez le bouton [**ROTARY**] dans le sens horaire ou antihoraire pour sélectionner le réglage. A chaque rotation du bouton [**ROTARY**], le réglage change dans l'ordre suivant :

   THRGH ➜ 50 Hz ➜ 80 Hz ➜ 120 Hz
4. Appuyez sur la touche [**T**] pour revenir au mode précédent.

Réglage de l'amplificateur externe

∗ Le réglage par défaut est "**OFF**" (désactivé).

1. Maintenez la touche [**T**] enfoncée pendant 1 seconde ou plus pour commuter sur l'affichage de sélection de réglage.
2. Appuyez sur la touche [◀◀] ou [▶▶] et sélectionnez "**AMP CANCEL**".
3. Tournez le bouton [**ROTARY**] dans le sens des aiguilles d'une montre ou dans le sens inverse et sélectionnez "**ON**" ou "**OFF**".

   ● **ON:**

   Pour utiliser l'ampli raccordé.

   ● **OFF:**

   Pour utiliser l'ampli interne.
4. Appuyez sur la touche [**T**] pour revenir au mode précédent.

Fonction AUX

Ce système possède une prise d'entrée externe qui vous permet d'écouter les sons et la musique, provenant d'équipements externes, rccordés à cet appareil.

Sélection de AUX/TEL

Vous pouvez écouter le son et la musique d'appareils externes ou recevoir vos appels téléphoniques par les enceintes si vous les raccordez à l'appareil.

Si vous raccordez TEL INT ou un appareil externe à l'appareil, vous pourrez sélectionner le mode TEL ou le mode AUX.

∗ Le réglage usine est "**AUX**".

1. Maintenez la touche [**T**] enfoncée pendant 1 seconde ou plus pour passer à l'affichage de sélection de réglage.
2. Appuyez sur la touche [◀◀] ou [▶▶] et sélectionnez "**AUX/TEL**".
3. Tournez le bouton [**ROTARY**] dans le sens des aiguilles d'une montre ou dans le sens inverse pour sélectionner "**AUX**" ou "**TEL**".

   ● **AUX** :

   Le câble d'entrée AUX/TEL est pour l'entrée audio externe.

   ● **TEL** :

   Le câble d'entrée AUX/TEL est pour l'entrée audio d'un téléphone mobile.
4. Appuyez sur la touche [**T**] pour revenir au mode précédent.

Sélection de la sensibilité d'entrée auxiliaire (AUX IN)

Effectuez les réglages suivants pour sélectionner la sensibilité si les sons de l'appareil externe raccordé à la chaîne sont difficiles à entendre même en réglant le volume.

∗ Le réglage usine est "**MID**".

1. Maintenez la touche [**T**] enfoncée pendant 1 seconde ou plus pour passer à l'affichage de sélection de réglage.
2. Appuyez sur la touche [◀◀] ou [▶▶] et sélectionnez "**AUX SENS**".
3. Tournez le bouton [**ROTARY**] dans le sens des aiguilles d'une montre ou dans le sens inverse pour sélectionner "**LOW**", "**MID**" ou "**HIGH**".
4. Appuyez sur la touche [**T**] pour revenir au mode précédent.

Réglage de la sortie des enceintes de la voiture pour le téléphone portable (en option TEL-002)

∗ Le réglage usine est "**RIGHT**" (droite).

∗ Pour envoyer des appels téléphoniques, ON (activez) l'interruption pour téléphone portable.

1. Maintenez la touche [**T**] enfoncée pendant 1 seconde ou plus pour passer à l'affichage de sélection de réglage.
2. Appuyez sur la touche [◀◀] ou [▶▶] pour sélectionner "**TEL-SPEAKER**".
3. Tournez le bouton [**ROTARY**] dans le sens des aiguilles d'une montre pour sélectionner "**RIGHT**", ou dans le sens inverse pour sélectionner "**LEFT**".

   ● **RIGHT:**

   Vous pouvez recevoir les appels téléphoniques par l'enceinte avant droite raccordée à l'appareil.

● **LEFT:**

Vous pouvez recevoir les appels téléphoniques par l'enceinte avant gauche raccordée à l'appareil.

4. Appuyez sur la touche [**T**] pour revenir au mode précédent.

Réglage d'interruption pour téléphone portable

Si vous connectez cet appareil et votre téléphone portable avec le module vendu séparément (TEL-002), vous pouvez écouter vos appels téléphoniques sur les enceintes de votre voiture.

∗ Le réglage usine est "**OFF**" (désactivé).

1. Maintenez la touche [**T**] enfoncée pendant 1 seconde ou plus pour passer à l'affichage de sélection de réglage.
2. Appuyez sur la touche [◀◀] ou [▶▶] pour sélectionner "**TEL-SWITCH**".
3. Tournez le bouton [**ROTARY**] dans le sens des aiguilles d'une montre ou dans le sens inverse pour effectuer le réglage. Chaque fois que vous tournez le bouton [**ROTARY**], le réglage change dans l'ordre suivant:

   OFF ➜ ON ➜ MUTE ➜ OFF...

   ● **OFF:**

   L'appareil continue à fonctionner normalement quand vous utilisez le téléphone portable.

Remarque:

- *Si vous raccordez un kit "mains libres", veillez bien à régler sur ON pour pouvoir recevoir les sons du téléphone par le système.*

   ● **ON:**

   Vous utilisez le téléphone portable via les enceintes raccordées à l'appareil.

   ∗ Si vous écoutez les appels par les enceintes de la voiture, vous devrez régler le volume à l'aide du bouton [**ROTARY**].

   ● **MUTE:**

   Le son de l'appareil est mis en sourdine pendant les appels téléphoniques.

4. Appuyez sur la touche [**T**] pour revenir au mode précédent.

Réglage de l'éclairage des touches

Appuyez sur la touche [**COLOR**] pour sélectionner une des couleurs. A chaque pression sur la touche [**COLOR**], le type change dans l'ordre suivant :

Exploration des couleurs ➜ Rouge ➜ Mandarin ➜ Orange ➜ Ambré ➜ Jaune ➜ Jaune-vert ➜ Citron ➜ Vert ➜Vert-foncé ➜ Utilisateur ➜ Exploration des couleurs…

● **Réglage de l'exploration des couleurs (COLOR SCAN)**

Lorsque "**COLOR SCAN**" est sélectionné, les couleurs changent automatiquement.

∗ Le rélage par défaut est "**COLOR SCAN**".

∗ Trois secondes plus tard, la couleur change.

● **Réglage du mode Utilisateur (USER)**

Le réglage par défaut est "**R>8 G>8**" (R:rouge, G:vert).

Lorsque "**USER**" est sélectionné, maintenez la touche [**COLOR**] enfoncée pendant plus d'une seconde; "**R>8 G>8**" apparaît sur l'afficheur.

1. Appuyez sur la touche [◀◀] ou [▶▶] pour déplacer le curseur.
2. Tournez le bouton [**ROTARY**] dans le sens des aiguilles ou dans le sens contraire pour sélectionner une valeur de 0 à 8.
3. Maintenez la touche [▶❚❚] pendant plus de 2 secondes pour mémoriser la couleur et annuler le mode de réglage.

COLOR	R	G
Rouge	8	0
Mandarin	8	1
Orange	8	2
Ambré	8	5
Jaune	8	8
Jaune-vert	6	8
Citron	4	8
Vert	2	8
Vert-foncé	0	8
Utilisateur	8	8

Entrée de titres

Vous pouvez entrer des titres de 8 caractères de long maximum dans la mémoire et les afficher pour le CD, le changeur de CD et les stations de TV. Le nombre de titres que vous pouvez entrer pour chaque mode est le suivant.

Mode	Nombre de titres
Mode CD	50 titres
Mode TV	20 titres

Mode changeur de CD	Nombre de titres
DCZ628 raccordé	100 titres
CDC655Tz raccordé	100 titres
CDC1255z raccordé	50 titres

1. Appuyez sur la touche [**FNC**] pour sélectionner le mode pour lequel vous voulez entrer un titre (changeur de CD ou TV).
2. Sélectionnez et lisez un disque du changeur de CD ou accordez la chaîne de télévision pour lesquels vous voulez enregistrer un titre.
3. Appuyez sur la touche [**D**] et affichez le titre principal.
4. Appuyez sur la touche [**T**].
5. Appuyez sur la touche [◀◀] ou [▶▶] pour déplacer le curseur.
6. Appuyez sur la touche [**D**] pour sélectionner un caractères. Chaque fois que vous appuyez sur la touche [**D**], le caractère change dans l'ordre suivant:

   Lettres majuscules ➜ Lettres minuscules ➜ Chiffres/Symboles ➜ Tréma ➜ Lettres majuscules...
7. Tournez le bouton [**ROTARY**] pour sélectionner le caractère.
8. Recommencez les opérations 5 à 7 pour entrer jusqu'à 10 caractères pour le titre.
9. Maintenez la touche [▶❚❚] enfoncée pendant 2 secondes ou plus pour enregistrer le titre en mémoire et annuler le mode d'entrée de titre.

Effacement de titres

1. Lisez le disque du changeur de CD ou accordez la chaîne de télévision dont vous voulez effacer le titre.
2. Appuyez sur la touche [**D**] et affichez le titre principal.
3. Appuyez sur la touche [**T**]; l'afficheur passe à l'Indication d'entrée de titre.
4. Appuyez sur la touche [**BND**].
5. Maintenez la touche [▶❚❚] enfoncée pendant 2 secondes ou plus pour effacer le titre et annuler le mode d'entrée de titre.

Fonctionnement du changeur de CD

Fonctionnement du changeur de CD

Si vous avez raccordé un changeur CD en option via le câble CeNET, l'appareil pourra piloter toutes les fonctions du changeur CD. L'appareil peut piloter au total 2 changeurs.

Appuyez sur la touche [**FNC**] pour sélectionner le mode changeur CD et commencer la lecture. Si vous avez raccordé 2 changeurs CD, appuyez sur la touche [**FNC**] pour sélectionner le changeur CD de lecture.

∗ Si "**NO MAGAZINE**" (pas de chargeur) apparaît sur l'afficheur, insérez un chargeur dans le changeur CD. "**DISC CHECK**" (chargement en cours) apparaît sur l'afficheur pendant que le lecteur charge (vérifie) le chargeur.

∗ Si "**NO DISC**" (pas de disque) apparaît sur l'afficheur, éjectez le chargeur et insérez les disques un à un dans les fentes. Réinsérez le chargeur dans le changeur CD.

Remarque:

- *Certains modèles de CD enregistrés en mode CD-R/CD-RW risquent de ne pas être utilisables.*

⚠PRÉCAUTION

Les disques CD-ROM ne peuvent pas être reproduits sur tous les changeurs de CD. Cela dépend du modèle.

Pause de la lecture

1. Appuyez sur la touche [▶❚❚] pour interrompre momentanément la lecture. "**PAUSE**" apparaît sur l'afficheur.
2. Pour reprendre la lecture, appuyez à nouveau sur la touche [▶❚❚].

Affichage des titres de CD

Cet appareil permet d'afficher des données de titres pour CD-texte et des titres utilisateur, saisis sur cet appareil.

∗ Les données de titres pour CD-texte peuvent être affichées par cet appareil seulement s'il est raccordé au CDC655Tz.

● Lors d'un branchement au DCZ628 ou au CDC1255z

Appuyez sur la touche [**D**] pour afficher le titre.

● Lors d'un branchement au CDC655Tz

1. Appuyez sur la touche [**D**] pour afficher le titre.
2. Chaque fois que la touche [**D**] est enfoncée pendant plus d'une seconde, l'affichage de titre change dans l'ordre suivant :

   Titre utilisateur (disque) ➜ Titre CD-texte (disque) ➜ Nom de l'artiste ➜ Titre CD-texte (plage) ➜ Titre utilisateur (disque)…

Remarque:

- *Si le disque lu n'est pas un CD-texte ou si aucun titre utilisateur n'a été saisi, le message "**NO TITLE**" apparaît sur l'afficheur.*
- *Si un CD-texte ne comporte pas de titre de disque ou de titre de plage, le message "**NO TITLE**" apparaît sur l'afficheur.*

Pour faire défiler un titre

Réglez "**SCROLL**" sur "**ON**" (activé) ou "**OFF**" (désactivé).

(Le réglage par défaut est "**ON**" (activé). Reportez-vous au paragraphe "**Mise en/hors service de la fonction d'économiseur d'écran**" dans la section "**Opérations communes aux deux modes**".)

● Lors d'un réglage sur "ON"

Le titre continue de défiler automatiquement.

● Lors d'un réglage sur "OFF"

Pour faire défiler une fois lorsque le titre a été modifié ou que la touche [**T**] a été actionnée.

Sélection d'un CD

Appuyez sur la touche [**UP**] ou [**DN**] pour choisir le disque souhaité.

∗ S'il n'y a pas de CD dans la fente du magasin, l'action de la touche [**UP**] ou [**DN**] est sans effet.

Sélection d'une plage

● Plage suivante

1. Appuyez sur la touche [▶▶] pour aller au début de la plage suivante.
2. Chaque fois que vous appuyez sur la touche [▶▶], la plage avance jusqu'au début de la plage suivante.

● **Plage précédente**

1. Appuyez sur la touche [⏮] pour aller au début de la plage actuelle.
2. Appuyez deux fois sur la touche [⏮] pour aller au début de la plage précédente.

Avance rapide/retour rapide

● **Avance rapide**

Maintenez la touche [⏭] enfoncée pendant 1 seconde ou plus.

● **Retour rapide**

Maintenez la touche [⏮] enfoncée pendant 1 seconde ou plus.

Lecture des introductions

La lecture des introductions recherche et lit automatiquement les 10 premières secondes de chacune des plages d'un disque. Cette fonction se poursuit sur tout le disque jusqu'à ce que vous l'annuliez.

∗ La lecture des introductions est très utile pour rechercher la plage de votre choix.

1. Appuyez sur la touche [**SCN**] pour commencer la lecture des introductions de plage. "**SCN**" s'allume sur l'afficheur.
2. Pour annuler la lecture des introductions, appuyez à nouveau sur la touche [**SCN**]. "**SCN**" s'éteint sur l'afficheur et la lecture de la plage en cours continue.

Balayage de tous les disques

Le balayage de tous les disques recherche et lit automatiquement les 10 premières secondes de chaque plage de tous les disques du changeur de CD sélectionné. Cette fonction se poursuit automatiquement jusqu'à ce que vous l'annuliez.

∗ Le balayage de tous les disques est pratique pour rechercher un disque.

1. Maintenez la touche [**SCN**] enfoncée pendant 1 seconde ou plus. "**DISC**" et "**SCN**" s'allument sur l'afficheur.
2. Pour annuler le balayage de tous les disques, appuyez à nouveau sur la touche [**SCN**]. "**DISC**" et "**SCN**" disparaissent de l'afficheur et la lecture normale du disque reprend à la plage en cours.

Lecture répétée

La lecture répétée vous permet de relire la plage en cours indéfiniment. Cette fonction se poursuit automatiquement jusqu'à ce que vous l'annuliez.

1. Appuyez sur la touche [**RPT**]. "**RPT**" s'allume sur l'afficheur et la plage en cours est répétée.
2. Pour annuler la lecture répétée, appuyez à nouveau sur la touche [**RPT**]. "**RPT**" s'éteint sur l'afficheur et la lecture normale reprend.

Lecture répétée d'un disque

Lorsque toutes les plages du disque en cours ont été lues, la lecture répétée d'un disque relit automatiquement le disque en cours depuis la première plage. Cette fonction se poursuit automatiquement jusqu'à ce que vous l'annuliez.

1. Maintenez la touche [**RPT**] enfoncée pendant 1 seconde ou plus. "**DISC**" et "**RPT**" s'allument sur l'afficheur et la lecture répétée du disque commence.
2. Pour annuler la lecture répétée du disque, appuyez à nouveau sur la touche [**RPT**]. "**DISC**" et "**RPT**" s'éteignent sur l'afficheur et la lecture normale reprend à partir de la plage en cours.

Lecture aléatoire

La lecture aléatoire permet de sélectionner et de lire des plages individuelles du disque dans un ordre au hasard. Cette fonction se poursuit automatiquement jusqu'à ce que vous l'annuliez.

1. Appuyez sur la touche [**RDM**]. "**RDM**" s'allume sur l'afficheur, une plage est sélectionnée au hasard et la lecture commence.
2. Pour annuler la lecture aléatoire, appuyez à nouveau sur la touche [**RDM**]. "**RDM**" disparaît de l'afficheur et la lecture normale reprend.

Lecture aléatoire de tous les disques

La lecture aléatoire de tous les disques permet de sélectionner et de lire automatiquement des plages ou des disques individuels dans un ordre au hasard. Cette fonction se poursuit automatiquement jusqu'à ce que vous l'annuliez.

1. Maintenez la touche [**RDM**] enfoncée pendant 1 seconde ou plus. "**DISC**" et "**RDM**" s'allument sur l'afficheur et la lecture aléatoire de tous les disques commence.
2. Pour annuler la lecture aléatoire du disque, appuyez à nouveau sur la touche [**RDM**]. "**DISC**" et "**RDM**" s'éteignent sur l'afficheur et la lecture normale reprend à la plage en cours.

Fonctionnement du téléviseur

Fonctions du tuner TV

Si vous raccordez un tuner TV en option via le câble CeNET, cet appareil pourra piloter toutes les fonctions du tuner TV. Pour pouvoir regarder la télévision, vous devez avoir un tuner TV et un moniteur.

Réception d'une émission de télévision

1. Appuyez sur la touche [**FNC**] et sélectionnez le mode TV.
2. Appuyez sur la touche [**BND**] pour sélectionner la gamme TV voulue (TV1 ou TV2). Chaque fois que vous appuyez sur la touche, l'entrée commute alternativement entre TV1 et TV2.
3. Appuyez sur la touche [◀◀] ou [▶▶] pour accorder la chaîne de télévision.

Lecture d'une cassette vidéo

Le tuner TV possède une borne d'entrée de magnétoscope (VTR) qui permet de raccorder un appareil externe. Raccordez un lecteur de cassette vidéo (VCP) ou un magnétoscope (VCR) 12 V à la borne d'entrée de tuner TV.

1. Appuyez sur la touche [▶❚❚] pour sélectionner VTR.
2. Pour revenir à l'émission de télévision, appuyez sur la touche [▶❚❚].

Syntonisation

Il existe 3 modes de syntonisation au choix: la syntonisation automatique, la syntonisation manuelle, et la syntonisation des stations préréglées.

Accord automatique

1. Appuyez sur la touche [**BND**] et sélectionnez la gamme de télévision (TV1 ou TV2).
   * Si "**MANU**" est allumé sur l'afficheur, maintenez la touche [**BND**] enfoncée pendant 1 seconde ou plus. "**MANU**" s'éteint sur l'afficheur et la syntonisation automatique est possible.
2. Appuyez sur la touche [◀◀] ou [▶▶] pour accorder automatiquement la chaîne. Si vous appuyez sur la touche [▶▶], la prochaine chaîne de télévision vers le haut de la plage de fréquence est accordée; si vous appuyez sur la touche [◀◀], la chaîne est recherchée vers le bas de la plage.

Accord manuel

Il existe 2 méthodes au choix: L'accord rapide, et l'accord par paliers.

En mode d'accord par paliers, la chaîne est recherchée palier par palier; en mode d'accord rapide, la chaîne est recherchée rapidement.

1. Appuyez sur la touche [**BND**] et sélectionnez la gamme (TV1 ou TV2).
   ∗ Si "**MANU**" n'est pas allumé sur l'afficheur, maintenez la touche [**BND**] enfoncée pendant 1 seconde ou plus. "**MANU**" s'allume et la syntonisation manuelle est possible.
2. Accordez la chaîne.

● **Accord rapide:**

Maintenez la touche [◀◀] ou [▶▶] enfoncée pendant 1 seconde ou plus pour accorder la chaîne.

● **Accord par paliers:**

Appuyez sur la touche [◀◀] ou [▶▶] pour accorder la chaîne manuellement.

∗ Si vous restez plus de 7 secondes sans effectuer d'opération, la syntonisation manuelle s'annule et l'affichage revient au mode précédent.

Rappel d'une chaîne préréglée

Il est possible de mémoriser jusqu'à 12 chaînes de télévision (6 TV1 et 6 TV2). Ceci vous permet d'enregistrer vos chaînes de télévision favorites pour les rappeler en toute facilité.

1. Appuyez sur la touche [**BND**] et sélectionnez la gamme TV (TV1 ou TV2).
2. Pour rappeler une chaîne de télévision en mémoire, appuyez sur la touche [**DIRECT**] correspondante.
   ∗ Maintenez l'une des touches [**DIRECT**] enfoncée pendant 2 secondes ou plus pour mémoriser la chaîne en cours de réception.

Mémorisation manuelle

1. Sélectionnez la chaîne de télévision avec l'accord automatique, manuel ou préréglé.
2. Maintenez l'une des touches [**DIRECT**] enfoncée pendant 2 secondes ou plus pour enregistrer la chaîne dans la mémoire.

Mémorisation automatique

La mémorisation automatique sélectionne automatiquement 6 chaînes de télévision et elle enregistre chacune d'elle dans une adresse mémoire.

S'il n'y a pas 6 chaînes dont la qualité de réception soit satisfaisante, les chaînes préalablement préréglées dans la mémoire seront conservées. Seules les chaînes puissantes seront préréglées.

1. Appuyez sur la touche [**BND**] et sélectionnez la gamme TV (TV1 ou TV2).
2. Maintenez la touche [**P**/**A**] enfoncée pendant 2 secondes ou plus. Les stations offrant une bonne sensibilité de réception sont automatiquement mémorisées sur les canaux de préréglage.

Balayage des chaînes préréglées

Le balayage des chaînes préréglées permet de voir chaque chaîne avant de passer automatiquement à la suivante. Cette fonction est pratique pour rechercher la chaîne de téléviseur mémoriséé de votre choix.

1. Appuyez sur la touche [**P**/**A**].
2. Quand le tuner a repéré la chaîne, appuyez à nouveau sur la touche [**P**/**A**] pour activer la réception de cette chaîne.

Remarque:

- *Faites attention de ne pas maintenir la touche [**P**/**A**] enfoncée pendant 2 secondes ou plus, car la fonction de préréglage automatique des chaînes entrerait en service et l'appareil commencerait à mémoriser les chaînes.*

Réglage de la zone TV

Quand vous sélectionnez la zone TV (zone de réception de la télévision), le réglage de zone du tuner TV change.

1. Maintenez la touche [**T**] enfoncée pendant 1 seconde ou plus pour passer à l'affichage de sélection de réglage.
2. Appuyez sur la touche [◀◀] ou [▶▶] pour sélectionner "**TV AREA** E".
3. Appuyez sur la touche [▶❚❚].
4. Tournez le bouton [**ROTARY**] dans le sens des aiguilles d'une montre ou dans le sens inverse pour sélectionner la zone de réception.
5. Appuyez sur la touche [▶❚❚].
6. Appuyez sur la touche [**T**] pour revenir au mode précédent.

Réglage du diver TV

Vous pouvez changer le réglage de réception de l'antenne TV raccordée au tuner TV.

1. Maintenez la touche [**T**] enfoncée pendant 1 seconde ou plus pour passer à l'affichage de sélection de réglage.
2. Appuyez sur la touche [◀◀] ou [▶▶] pour sélectionner "**TV DIVER**".
3. Tournez le bouton [**ROTARY**] dans le sens des qiguilles d'une montre pour "**ON**" (activer) ou dans le sens inverse pour "**OFF**" (désactiver) la fonction.

   ● **ON:**

   Met le diver en service (ON).

   ● **OFF:**

   Désactive le diver TV.
4. Appuyez sur la touche [**T**] pour revenir au mode précédent.

Fonctionnement de la radio numérique / DAB

Fonction de commande de DAB

Si vous utilisez un câble CeNET pour effectuer le raccordement à un DAB (DAH913 ou DAH923) (vendu séparément), vous pourrez piloter toutes les fonctions.

Ecoute d'une station DAB

1. Appuyez sur la touche [**FNC**] pour sélectionner le mode DAB.
2. Lorsque l'appareil reçoit une station DAB, l'affichage change dans l'ordre suivant:

   Canal de fréquence ➜ Etiquette de service

Changement de l'affichage

1. Appuyez sur la touche [**D**] pour sélectionner l'affichage souhaité.
2. A chaque pression sur la touche [**D**], l'afficheur change dans l'ordre suivant :

   S-LABEL ↔ PTY

Remarques:

- *Le nombre de programmes et les heures de diffusion dépendent de la station DAB.*
- *Lorsque les signaux DAB sont faibles, la sortie audio est coupée.*

Syntonisation automatique

1. Appuyez sur la touche [**FNC**] pour sélectionner le mode DAB.
2. Maintenez la touche [◀◀] ou [▶▶] enfoncée pendant 1 seconde ou plus.

   "**DAB**" s'allume sur l'afficheur lorsque l'unité principale est en train de recevoir une station DAB.

   ∗ L'unité principale arrête la syntonisation automatique lorsqu'elle ne trouve pas de station DAB. L'affichage revient au mode précédent.

Syntonisation manuelle

1. Appuyez sur la touche [**FNC**] pour sélectionner le mode DAB.
2. Maintenez la touche de [**BND**] enfoncée pendant 1 seconde ou plus. "**MANU**" s'allume sur l'afficheur.
3. Appuyez sur la touche [◀◀] ou [▶▶] pour sélectionner la station.

   ∗ Si vous restez plus de 7 secondes sans effectuer d'opération, la syntonisation manuelle s'annule et l'affichage revient au mode précédent.

Commutation des programmes

1. Appuyez sur la touche [**FNC**] pour recevoir une station DAB.
2. Appuyez sur la touche [◀◀] ou [▶▶] pour passer à un autre programme de la station DAB.

Remarque:

- *Selon les programmes DAB, il est possible que le nom du programme soit le même.*

Balayage des programmes

Cette fonction permet de rappeler chaque programme disponible de la station DAB en cours de réception dans l'ordre pendant 10 secondes chaque. Ceci est pratique pour rechercher un programme donné.

1. Appuyez sur la touche [**FNC**] pour sélectionner le mode DAB.
2. Effectuez les opérations suivantes en fonction du modèle raccordé.

   Appuyez sur la touche [**P**/**A**]. "**SERVICE SCN**" apparaît sur l'afficheur et l'appareil commence à balayer les programmes pendant 10 secondes chaque l'un après l'autre. Chaque fois que l'unité principale commence un balayage, le nom du programme apparaît sur l'afficheur.
3. Pour arrêter le balayage lorsque le programme voulu est syntonisé:

   Appuyez sur la touche [**P**/**A**].

Préréglage manuel des stations

L'unité principale possède une fonction de préréglage manuel pour les stations DAB. Il est possible de prérégler un maximum de 18 programmes (6 programmes chaque) sur les touches de préréglage.

[M1], [M2] et [M3]

1. Appuyez sur la touche [**FNC**] pour sélectionner le mode DAB.
2. Appuyez sur la touche [**BND**] pour sélectionner l'une des bandes ci-dessus.
3. Appuyez sur la touche [◀◀] ou [▶▶] pour rappeler un programme préréglé.
4. Maintenez l'une des touches [**DIRECT**] (1 à 6) enfoncée pendant 2 secondes ou plus pour mémoriser le programme.

Remarque:

- *Il n'est pas possible d'écrire un programme d'interruption (PTY ou INFO) dans un préréglage manuel des stations.*

Rappel d'un programme préréglé

1. Appuyez sur la touche [**FNC**] pour sélectionner le mode DAB.
2. Appuyez sur la touche [**BND**]. Chaque fois que vous appuyez sur la touche [**BND**], l'affichage change dans l'ordre suivant:

   [M1] ➜ [M2] ➜ [M3] ➜ [M1]...
3. Appuyez sur l'une des touches [**DIRECT**] pour rappeler le programme préréglé.

Remarque:

- *Maintenez la touche [**DIRECT**] enfoncée pendant 2 secondes ou plus pour prérégler le programme en cours de réception. (Préréglage manuel des stations)*

Fonction AF (Fréquence alternative)

La fonction AF permet de passer à une autre fréquence du même réseau afin de maintenir la qualité de réception optimale.

∗ Le réglage usine est "**ON**" (en service).

∗ Si la réception de la station actuelle se détériore, "**SEARCH**" (RECHERCHE) apparaît sur l'afficheur et la radio recherche le même programme sur une autre fréquence.

∗ Pour les détails sur la "**Fonction AF**", voyez la section "**Fonctionnement RDS**" de chaque mode d'emploi.

- **Mise hors service de la fonction AF**
- **Mise en service de la fonction AF**
- **Commutation de la fonction AF entre RDS et DAB**

Lorsque le même programme est diffusé par les deux stations RDS et DAB et que cette fonction est en service, l'unité principale passe automatiquement à la la diffusion permettant la meilleure réception.

TA (Annonces sur la circulation routière)

En mode d'attente TA, lorsqu'une émission d'annonce sur la circulation routière commence, cette émission est reçue en priorité quel que soit le mode de fonctionnement actuel. La syntonisation automatique des programmes routiers (TP) est également possible.

∗ Cette fonction n'est possible que si "**TP**" est allumé sur l'afficheur. Lorsque "**TP**" est allumé, cela veut dire que la station DAB ou RDS en cours de réception possède des programmes d'annonce sur la circulation routière.

∗ Pour les détails sur la fonction "**TA**", voyez la section "**Fonctionnement RDS**" de chaque mode d'emploi.

● **Pour activer le mode d'attente TA**

● **Annulation du mode d'attente TA**

● **Recherche d'une station TP**

Remarques:

- *Si aucune station TP n'est reçue, l'unité principale cesse la recherche.*
- *Il est possible que "**TP**" s'allume sur l'afficheur lors de la diffusion d'une émission TP par une station RDS. Dans ce cas, appuyez sur la touche [**TA**] pour effectuer une syntonisation TP automatique. Appuyez à nouveau sur la touche [**TA**] pour revenir au mode précédent.*

INFO (Annonce)

En mode d'attente INFO, lorsque le programme d'annonce sélectionné commence, l'unité principale commute automatiquement sur le programme d'annonce sélectionné.

● **Mise en service du mode d'attente INFO**

Si vous maintenez la touche [**TA**] enfoncée pendant 1 seconde ou plus, "**INFO**" s'allume sur l'afficheur et l'unité principale passe en mode d'attente INFO jusqu'à ce que l'annonce sélectionnée soit diffusée. Lorsque la diffusion de l'annonce sélectionnée commence, la rubrique d'annonce apparaît sur l'afficheur. Si vous maintenez la touche [**TA**] enfoncée pendant 1 seconde ou plus pendant la réception de l'émission d'annonce sélectionnée, la réception de l'émission d'annonce sélectionnée s'annule et l'unité principale revient au mode d'attente INFO.

● **Annulation du mode d'attente INFO**

Pour annuler le mode d'attente INFO, maintenez la touche [**TA**] enfoncée pendant 1 seconde ou plus.

● **Sélection des informations**

Cette fonction permet d'activer (ON) ou de désactiver (OFF) l'information sur le mode d'interruption d'information.

Vous pouvez activer (ON) autant des 6 rubriques d'information que vous voulez, soit 6 au maximum.

Vous pouvez sélectionner n'importe laquelle des 6 rubriques ci-dessous:

Rubrique d'information	
FRANÇAIS	Contenu
Transpor	Flash de transport
Incident	Avertissement/service
Nouvelle	Flash d'information
Météo	Flash météo locale
Flash	Annonce d'événement
Spécial	Evénement spécial

1. Effectuez l'opération suivante en fonction du modèle raccordé.

   Maintenez la touche [**T**] enfoncée pendant 1 seconde ou plus.
2. Appuyez sur la touche [◀◀] ou [▶▶] pour sélectionner "**INFO SEL** ", puis appuyez sur la touche [▶❚❚] pour passer au mode "**INFO SEL**".
3. Appuyez sur la touche [◀◀] ou [▶▶] pour sélectionner la rubrique d'information. Vous pouvez sélectionner n'importe laquelle des 6 rubriques.

   Transpor ➜ Incident ➜ Nouvelle ➜ Météo ➜ Flash ➜ Spécial ➜ Transpor ...
4. Tournez le bouton [**ROTARY**] dans le sens des aiguilles d'une montre ou dans le sens inverse pour activer (ON) ou désactiver (OFF) la rubrique d'information.
5. Appuyez sur la touche [▶❚❚] pour mémoriser le réglage.
6. Appuyez sur la touche [**T**] pour revenir à l'affichage précédent.

PTY

Cette fonction vous permet de recevoir le type de programme sélectionné, quel que soit le mode de fonctionnement.

∗ Vous pouvez sélectionner un PTY commun pour DAB et RDS.

∗ Entre le PTY de DAB et le PTY de RDS, le PTY reçu précédemment a priorité sur l'autre.

∗ Les émissions PTY n'existent pas encore dans tous les pays.

∗ En mode d'attente INFO, les stations INFO ont priorité sur les stations PTY.

∗ En mode d'attente TA, les stations TP ont priorité sur les stations PTY.

∗ Pour les détails sur le “**PTY**”, voyez la section **“Fonctionnement RDS”** de chaque mode d’emploi.

- **Réglage du mode d’attente PTY**
- **Annulation du mode d’attente PTY**
- **Annulation d’une émission avec interruption PTY**
- **Sélection PTY**
- **Recherche PTY**
- **Adresse mémoire PTY**

Emissions de détresse

Lorsqu’une émission de détresse est reçue, toutes les opérations des modes de fonctionnement s’arrêtent. “**ALARM**” (ALARME) apparaît sur l’afficheur et l’émission de détresse est reçue.

∗ Pour les détails sur les “**Emissions de détresse**”, voyez la section “**Fonctionnement RDS**” de chaque mode d’emploi.

- **Annulation de la diffusion d’urgence**

Changement de la langue d’affichage du PTY et du INFO

Vous pouvez sélectionner 4 langues au choix (anglais, allemand, suédois ou français) pour le PTY et le INFO qui s’affichent.

∗ Le réglage usine est “**ENGLISH**” (Anglais).

∗ Pour les détails sur le “**Réglage de la langue d’affichage PTY**”, voyez la section “**Fonctionnement RDS**” de chaque mode d’emploi.

Réglage du volume des émissions TA, INFO, de détresse (ALARM) et PTY

Vous pouvez régler le volume des interruptions TA, INFO, ALARM et PTY pendant une interruption TA, INFO, ALARM et PTY. Effectuez l’opération suivante en fonction du modèle raccordé.

∗ Le réglage usine est “**15**”.

Pendant une interruption TA, INFO, ALARM et PTY, tournez le bouton [**ROTARY**] dans le sens des aiguilles d’une montre ou dans le sens inverse pour régler le volume au niveau voulu (0 à 33).

∗ Lorsque l’interruption TA, INFO, ALARM et PTY prend fin, le volume revient au niveau réglé avant l’interruption.

8. EN CAS DE DIFFICULTÉ

	Problème	Cause	Solution
Généralité	Pas d'alimentation. (Pas de son.)	Fusible sauté.	Remplacez le fusible par un autre de même ampérage. Si le fusible saute à nouveau, consultez votre magasin.
		Raccordement incorrect.	Consultez votre magasin.
	Pas de son lorsque les amplificateurs et l'antenne automatique sont raccordés.	Le fil de l'antenne automatique est court-circuité à la masse, ou un courant excessif est requis pour la télécommande des amplificateurs et de l'antenne automatique.	1. Mettez l'appareil hors tension. 2. Retirez tous les fils raccordés au fil d'antenne automatique. Vérifiez chaque fil pour voir s'il n'est pas court-circuité à la masse à l'aide d'un ohmmètre. 3. Remettez l'appareil sous tension. 4. Raccordez chaque fil de télécommande d'amplificateur au fil d'antenne automatique un par un. Si les amplificateurs s'éteignent avant que tous les fils ne soient raccordés, utilisez un relais externe pour obtenir la tension de commande à distance nécessaire (courant excessif requis).
	Rien ne se passe quand on appuie sur les touches. L'affichage est incorrect.	Mauvais fonctionnement du microprocesseur à cause du bruit, etc.	Eteignez l'appareil, appuyez sur la touche [**RELEASE**] du CLAVIER DE COMMANDE AMOVIBLE (DCP) et retirez le clavier. Appuyez sur la touche de réinitialisation pendant environ 2 secondes avec une petite tige. Touche de réinitialisation
		Les connecteurs du CLAVIER DE COMMANDE AMOVIBLE (DCP) ou de l'appareil principal sont sales.	Enlevez la saleté avec un chiffon doux humecté d'alcool de nettoyage.
CD/MP3/WMA	Pas de son.	Il y a déjà un disque qui n'est pas un CD ou un corps étranger dans le tiroir.	La console rabattable étant ouverte, maintenez la touche [⏏] enfoncée pendant 3 secondes ou plus. Le corps étranger est éjecté de force
		Il n'y a pas de fichiers MP3/WMA sur le disque.	Enregistrez les fichiers MP3/WMA correctement sur le disque.
		Les fichiers ne sont pas reconnus comme fichiers MP3/WMA.	Utilisez des fichiers MP3/WMA correctement codés.
		Le système de fichier n'est pas correct.	Utilisez le système de fichier ISO9660 niveau 1, 2 ou JOLIET ou Romeo.

	Problème	Cause	Solution
CD/MP3/WMA	Interruptions du son ou parasites.	Le disque est sale.	Nettoyez le disque avec un chiffon doux.
		Le disque est fortement rayé ou gondolé.	Remplacez-le par un disque sans rayures.
	Le son est coupé ou sauté partiellement. Des parasites se produisent ou sont mélangés aux sons.	Les fichiers MP3/WMA ne sont pas codés correctement.	Utilisez des fichiers MP3/WMA correctement codés.
	Le son se détériore tout de suite après la mise sous tension.	Des gouttelettes d'eau risquent de se former sur la lentille interne si la voiture a été garée dans un lieu humide.	Allumez l'appareil et laissez-le sécher pendant environ 1 heure.
	Erreur de nom de fichier	Le système de fichier n'est pas correct.	Utilisez le système de fichier ISO9660 niveau 1, 2 ou JOLIET ou Romeo.
	La lecture de la liste de lecture ne s'effectue pas.	Le nom ou l'extension du fichier ne sont pas corrects.	Utilisez des caractères alphanumériques/ASCII pour le nom des fichiers MP3/WMA. Utilisez "**.M3U**" pour l'extension fichier de la liste de lecture.

9. AFFICHAGE DES ERREURS

S'il se produit une erreur, l'un des affichages suivants apparaît.
Prenez les mesures expliquées ci-dessous pour résoudre le problème.

	Affichage d'erreur	Cause	Mesure
CD/MP3/WMA	**ERROR 2**	Le disque est coincé à l'intérieur du lecteur de CD et qu'il ne s'éjecte pas.	Ceci est une anomalie du mécanisme du lecteur CD. Consultez votre magasin.
	ERROR 3	La lecture du disque est impossible parce qu'il est rayé, etc.	Remplacez-le par un disque non rayé et non gondolé.
	ERROR 6	Le disque est chargé à l'envers dans le lecteur CD et la lecture est impossible.	Ejectez le disque et rechargez-le correctement.
M.CATCHER	**ERROR 7**	Le formatage de la mémoire flash est endommagé.	Exécutez une opération ALL ERASE de la mémoire flash; cela résoudra le problème.
	ERROR 8	Il s'agit d'une défaillance de la mémoire flash.	Mettez POWER/ACC hors tension p uis à nouveau sous tension ; cela résoudra le problème. Si le problème n'est pas résolu, exécutez une opération ALL ERASE de la mémoire flash; cela résoudra le problème.
	ERROR 9	Erreur d'enregistrement, rayure du disque ou erreur due à un saut du son.	Mettez POWER/ACC hors tension puis à nouveau sous tension, ou éjectez le CD. Cela résoudra le problème.
Généralité	**AMP GUARD**	Le circuit de protection des enceintes est entré en service. Si vous réglez le volume pendant cette opération, l'afficheur indique "**AMP GUARD**".	1. Abaissez le volume sonore. Le fonctionnement peut aussi être rétabli en mettant l'appareil hors tension, puis sous tension. (Le volume des haut-parleurs est automatiquement réduit lorsque le circuit de protection entre en service.) 2. Si le son est à nouveau mis en sourdine, consultez notre service d'entretien.
Changeur de CD	**ERROR 2**	Le disque à l'intérieur du changeur de CD n'est pas chargé.	Ceci est une anomalie du mécanisme du changeur de CD. Consultez votre magasin.
	ERROR 3	La lecture du disque à l'intérieur du changeur de CD est impossible parce qu'il est rayé.	Remplacez-le par un disque non rayé et non gondolé.
	ERROR 6	La lecture du disque à l'intérieur du changeur de disque est impossible parce qu'il est chargé à l'envers.	Ejectez le disque et rechargez-le correctement.

	Affichage d'erreur	Cause	Mesure
Changeur de DVD	**ERROR 2**	La lecture du disque à l'intérieur du changeur de DVD n'est pas possible.	Il s'agit d'une défaillance du mécanisme du DVD. Consultez votre magasin d'achat.
	ERROR 3	La lecture du disque n'est pas possible parce qu'il est rayé, etc.	Réessayez ou remplacez le disque par un disque ni rayé, ni gondolé, etc.
	ERROR 6	La lecture du disque à l'intérieur du changeur de DVD n'est pas possible parce qu'il est mis à l'envers.	Ejectez le disque, puis rechargez-le correctement.
	ERROR P	Erreur de niveau de censure parentale.	Réglez le niveau de censure parentale voulu.
	ERROR R	Erreur de code de région.	Ejectez le disque et remplacez-le par un disque ayant le bon code de région.

Si un affichage d'erreur autre que ceux décrits ci-dessus apparaît, appuyez sur la touche de réinitialisation.
Si le problème persiste, mettez l'appareil hors tension et consultez votre magasin.

10. CARACTÉRISTIQUES TECHNIQUES

Section radio

Système de syntonisation: Tuner à synthétiseur PLL

Fréquences de réception:
FM : 87,5 à 108 MHz (pas de 0,05 MHz)
PO : 531 à 1602 kHz (pas de 9 kHz)
GO : 153 à 279 kHz (pas de 3 kHz)

Section lecteur de CD

Système:
Système audionumérique de disque compact

Réponse en fréquence: 5 Hz à 20 kHz (± 1 dB)

Rapport signal/bruit: 100 dB (1 kHz)

Plage dynamique: 95 dB (1 kHz)

Distorsion: 0,01%

Mode MC

HQ:
Environ 265 minutes, 66 plages (4 minutes pour chaque plage)

LP:
Environ 353 minutes, 88 plages (4 minutes pour chaque plage)

Données générales

Puissance de sortie:
4 × 31 W (DIN 45324, +B = 14,4 V)

Tension d'alimentation:
14,4 V CC (10,8 V à 15,6 V admissible), masse négative

Consommation: Inférieure à 15 A

Impédance de haut-parleurs:
4 Ω (4 Ω à 8 W admissible)

Courant nominal d'antenne automatique:
500 mA ou moins

Poids:
Appareil principal: 1,7 kg

Télécommande: 80 g (avec le pile)

Dimensions:
Appareil principal:
178 (L) × 50 (H) × 155 (P) mm
Télécommande:
44 (L) × 110 (H) × 27 (P) mm

Remarque:

- *La conception et les caractéristiques techniques sont sujettes à modification sans préavis pour des raisons d'amélioration.*